Generatorenfreiläufe

Overrunning alternator pulleys

Poulies à roue libre d’alternateur

Polea libre del alternador

Ruota libera dell’alternatore





Generatorenfreiläufe | Overrunning alternator pulleys | Poulies à roue libre d’alternateur
Polea libre del alternador | Ruota libera dell’alternatore

2011
2012

2011/2012

Inhalt Contents Contenu Índice Indice

Inhaltsverzeichnis	Contents	Contenu	Índice	Indice	2
Abkürzungen	Abbreviations	Abréviations	Abreviaturas	Abbreviazioni	3
Spezialwerkzeug OAP	Special tool for OAP	Outil spécial OAP	Herramienta especial OAP	Attrezzo speciale OAP	4
INA – Erfinder des OAP	INA inventor of the OAP	INA – Inventeur de l'OAP	INA – Inventor de la OAP	INA – L'inventore dell'OAP	5
Katalogaufbau	Catalogue structure	Conception du catalogue	Estructura del catálogo	Struttura catalogo	6
So verwenden Sie den Katalog richtig	How to use the catalogue properly	Bien utiliser le catalogue	Uso correcto del catálogo	Come usare il catalogo	8
OAP-KIT	OAP-kit	KIT OAP	KIT de OAP	KIT OAP	10
Verborgene Technik im OAP/OAD	Concealed technology in OAP/OAD	Technologie cachée des OAP/OAD	Tecnología oculta en OAP/OAD	Tecnologia nascosta nelle OAP/OAD	12

Alfa Romeo 15
Audi 16
BMW 25
BMW Brilliance 28
Buick 28
Chrysler 28
Citroën 29
Dacia 36
Dodge 37
FAW-Audi 37
FAW-Volkswagen 37
Fiat 38
Ford 44
Ford Australia 47
Ford USA 47
Honda 47
Hyundai 47
IVECO (CV) 49
Jaguar 49
Jeep 49
Kia 49
Lancia 50
Land Rover 51
Lexus 51
Lotus 52
Dacia 52
Mazda 52
Mercedes-Benz 53
Mercedes-Benz (CV) 62
Mercury 64
Mini 64
Mitsubishi 65
Multicar (CV) 66
Nissan 66
Nissan (CV) 68
Oldsmobile 68
Opel 68
Peugeot 72
Pontiac 78
Porsche 78
Proton 79
Renault 79
Saab 84
Seat 84
Skoda 93
Smart (MCC) 97
Ssangyong 97
Subaru 97
Suzuki 97
SVW Volkswagen 98
SVW Skoda 98
Toyota 98
Vauxhall 100
Volkswagen 103
Volvo 120

Numerische Liste	Numerical list	Liste numérique	Lista numérica	Elenco numerico	129
ALT-OE-Referenzen	ALT OE references	ALT Références OE	ALT Referencias OE	ALT Riferimenti OE	133
OAP-OE-Referenzen	OAP OE references	OAP Références OE	OAP Referencias OE	OAP Riferimenti OE	145
ALT-Cross-Referenzen	ALT Cross references	ALT Correspondance	ALT Referencias cruzadas	ALT Comparazioni	149
OAP-Cross-Referenzen	OAP Cross references	OAP Correspondance	OAP Referencias cruzadas	OAP Comparazioni	153
Abbildungen	Illustrations	Illustrations	Figuras	Illustrazioni	163
Schadensbilder	Signs of damage	Photos de dommages	Cuadro de defectos	Tipi di guasto	180
Funktionsprüfung	Functional test	Contrôle du fonctionnement	Comprobación del funcionamiento	Controllo di funzionamento	182
OAP – Abmessungen / Symbole	OAP dimensions / Symbols	OAP – Dimensions / Symboles	OAP – Dimensiones / Simbolos	Dimensioni OAP / Simboli	186

Nachdruck, auch auszugsweise, nur mit unserer Genehmigung.
Ersatzansprüche aufgrund von Angaben in diesem Katalog sind ausgeschlossen.

Sofern auf die Ersatzteilnummern der Fahrzeughersteller Bezug genommen wird, dient dies nur zu Vergleichszwecken.
Eine Verwendung derartiger Angaben in Rechnungen an den Fahrzeugbesitzer ist nicht statthaft.

This catalogue, or any part of it, may not be copied without our written permission.
We cannot accept any responsibility, or claim, for errors which may occur.
We reserve the right to alter specifications and/or construction.

Cross references of car manufacturers are for information purposes only.
This information must not be used in invoices, correspondence etc. to customers.

La reproduction, même partielle, est interdite sans notre autorisation préalable.
Une demande de dommages et intérêts qui se baserait ou aurait pour objet un renseignement donné par le présent catalogue ne saurait être retenue. Nous nous réservons le droit de modifier nos constructions.

Les indications de la liste de correspondances ne sont données qu'à titre d'information.
L'utilisation de ces indications pour les factures ou autres documents n'est pas autorisée.

La reproducción total o parcial de este catálogo está prohibida salvo autorización.
No se aceptarán reclamaciones por posibles errores contenidos en este catálogo.
Nos reservamos el derecho de modificación de este catálogo sin aviso previo.

Las referencias indicadas en la lista de equivalencias se utilizarán exclusivamente a título informativo.
No está permitida su utilización en facturas o cualquier otro documento.

La riproduzione, anche parziale, è ammessa solamente previa nostra autorizzazione.
Sono esclusi i risarcimenti in base alle informazioni contenute in questo catalogo.

Il riferimento ai codici di sostituzione del costruttore del veicolo ha uno scopo puramente informativo.
Non utilizzare questo tipo di dati nelle fatture indirizzate al proprietario del veicolo.

Abkürzungen I Abbreviations I Abréviations Abreviaturas I Abbreviazioni

| ⇢	ab . . .	from . . .	à partir de . . .	a partir de . . .	a partire da . . .
⇢ |	bis . . .	to . . .	jusqu'à . . .	hasta. . .	fino a . . .
	Fahrgestellnummer	Chassis number	Numéro de châssis	Número de chasis	Numero di telaio
	Motornummer	Engine number	Numéro de moteur	Número de motor	Numero di motore
(G.T.)	Getriebetyp 6 Gang Selespeed	Gearbox model: 6-gear Selespeed	Type de boîte de vitesses : 6 rapports Selespeed	Tipo de cambio de transmisión Selespeed con 6 marchas	Tipo di cambio 6 marce Selespeed
(M.T.)	Getriebeart Hand-schaltung	Gearbox type: manual	Type de boîte de vitesses: manuelle	Cambio de velocidad manual	Tipo di cambio, cambio manuale
P	Produktionsnummer Generator	Alternator production number	Référence de production de l'alternateur	Número de producción del alternador	Numero di produzione alternatore
 **-Nr.**	Generator-Nummer	Alternator number	Référence de l'alternateur	referencia del alternador	Numero alternatore
B.	Beilagscheibe	Washer	Rondelle	Arandela	Rondella
CV	Nutzfahrzeuge	Commercial Vehicles	Véhicules Industriels	Vehículos Comerciales	veicolo commerciale
EG1	Flexible Kupplungsmuffe	Flexible coupling sleeve	Manchon d'accouplement flexible	Manguito de acoplamiento flexible	Giunto di accoppiamento flessibile
EG2	Flexible Kupplungsmuffe	Flexible coupling sleeve	Manchon d'accouplement flexible	Manguito de acoplamiento flexible	Giunto di accoppiamento flessibile
[A]	Ladestrom	Charging current	Courant de charge	Corriente de carga	Corrente di carica
(MC.)	Motorkennbuchstabe	Engine classification code	Lettre d'identification du moteur	Letra indicativa del motor	Sigla identificativa del motore
ALT	Generator	Alternator	Alternateur	Alternador	Alternatore
(A/C)	Fahrzeugausstattung Klimaanlage	Vehicle equipment: air conditioning system	Equipement du véhicule climatisation	Equipamiento del vehículo aire acondicionado	Gruppo azionato: compressore clima
Bosch	Generator Hersteller Bosch	Alternator manufacturer: Bosch	Constructeur de l'alternateur Bosch	Fabricante del alternador Bosch	Costruttore alternatore Bosch
Delco Remy	Generator Hersteller Delco Remy	Alternator manufacturer: Delco Remy	Constructeur de l'alternateur Delco Remy	Fabricante del alternador Delco Remy	Costruttore alternatore Delco Remy
KDAC	Generator Hersteller KDAC	Alternator manufacturer: KDAC	Constructeur de l'alternateur KDAC	Fabricante del alternador KDAC	Costruttore alternatore KDAC
Magneti Marelli	Generator Hersteller Magneti Marelli	Alternator manufacturer: Magneti Marelli	Constructeur de l'alternateur M. Marelli	Fabricante del alternador Magneti Marelli	Costruttore alternatore Magneti Marelli
Poong Song	Generator Hersteller Poong Song	Alternator manufacturer: Poong Song	Constructeur de l'alternateur Poong Song	Fabricante del alternador Poong Song	Costruttore alternatore Poong Song
Valeo	Generator Hersteller Valeo	Alternator manufacturer: Valeo	Constructeur de l'alternateur Valeo	Fabricante del alternador Valeo	Costruttore alternatore Valeo
Denso	Generator Hersteller Denso	Alternator manufacturer: Denso	Constructeur de l'alternateur Denso	Fabricante del alternador Denso	Costruttore alternatore Denso
Hitachi	Generator Hersteller Hitachi	Alternator manufacturer: Hitachi	Constructeur de l'alternateur Hitachi	Fabricante del alternador Hitachi	Costruttore alternatore Hitachi
Melco	Generator Hersteller Melco	Alternator manufacturer: Melco	Constructeur de l'alternateur Melco	Fabricante del alternador Melco	Costruttore alternatore Melco
Mitsubishi	Generator Hersteller Mitsubishi	Alternator manufacturer: Mitsubishi	Constructeur de l'alternateur Mitsubishi	Fabricante del alternador Mitsubishi	Costruttore alternatore Mitsubishi
Mando	Generator Hersteller Mando	Alternator manufacturer: Mando	Constructeur de l'alternateur Mando	Fabricante del alternador Mando	Costruttore alternatore Mando

Spezialwerkzeug OAP | Special tool for OAP | Outil spécial OAP Herramienta especial OAP | Attrezzo speciale OAP





In heutigen Motoren bilden meist alle schwingungsdämpfenden Elemente ein System. Das heißt: Verschleißt eine der Komponenten, sind auch alle anderen vom Ausfall bedroht. Im Sinne der Langlebigkeit sollte daher immer das Gesamtsystem überprüft - und gegebenenfalls auch andere Teile erneuert werden.

INA hat 1995 den Generatorenfreilauf erfunden und ständig weiterentwickelt. Heute decken die Generatorenkomponenten des Unternehmens 95% aller Fahrzeuge ab.

Mit über 120 Mio produzierten Freilaufriemenscheiben – in jedem fünften Fahrzeug – ist INA weltweiter Marktführer in der Erstausrüstung und stellt ein breites Sortiment an OAPs und OADs im Ersatzteilmarkt zur Verfügung.

Schaeffler Automotive Aftermarket bietet zur Überprüfung und zum Austausch der Generatorenfreilaufriemenscheiben einen 12-teiligen Werkzeugkoffer (Art.-Nr. 400 0241 10) an, mit dem alle von INA angebotenen OAPs und OADs fachgerecht ausgetauscht werden können.

⚠ Angaben des Fahrzeugherstellers beachten.

In modern engines, all of the vibration-reducing elements usually make up a single system. This means that if one component wears, all of the other components are at risk of failure.
To ensure a long service life, the entire system must always be checked as a result. Other parts are also to be replaced, if necessary

In 1995, INA invented the overrunning alternator pulley and has continued to develop it ever since. Today, the company's alternator components have a market coverage of 95% of all vehicles.

INA has manufactured over 120 million OAPs (one in every five vehicles), making it the global market leader in the production of original equipment. Furthermore, INA offers a wide range of OAPs and OADs on the spare parts market.

Schaeffler Automotive Aftermarket offers a twelve-part tool box (item no. 400 0241 10) that supplies the necessary tools for correctly testing and replacing all models of OAP and OAD produced by INA.

⚠ Note the specifications of the vehicle manufacturer.

Dans les moteurs actuels, la plupart des éléments amortisseurs de vibrations forment un système unique. Cela signifie que si l'un des composants est usé, les autres sont également susceptibles d'être défectueux.
Par conséquent, pour une longévité accrue, l'intégralité du système doit toujours être contrôlé et les autres éléments également être remplacés, le cas échéant.

INA a créé la poulie à roue libre d'alternateur en 1995 et a mis en place un processus de développement continu. Aujourd'hui, les composants pour alternateurs de l'entreprise couvrent 95 % de l'ensemble des véhicules.

Avec plus de 120 millions de poulies à roue libre produites (une poulie dans un véhicule sur cinq), INA est le leader mondial de l'équipement en première monte et propose une large gamme d'OAP et d'OAD sur le marché des pièces de rechange.

Schaeffler Automotive Aftermarket propose pour la vérification et le remplacement des poulies à roue libre d'alternateur une boîte à outils de 12 pièces (réf. 400 0241 10), grâce à laquelle toutes les OAP et OAD vendues par INA peuvent être montées correctement.

⚠ Respecter les préconisations du constructeur du véhicule.

En los motores actuales, la mayoría de los elementos del amortiguador de vibraciones forman un sistema. Es decir: Si se desgasta uno de los componentes, todos los demás corren peligro de averiarse.
Por eso, para alargar su vida útil, se debería comprobar siempre el sistema completo y, en caso necesario, sustituir alguna pieza.

En 1995 INA creó la Polea libre del alternador y desde entonces trabaja en su desarrollo. Este producto de INA están presentes en el 95% de los vehículos.

La compañía lidera el mercado en equipamiento original con más de 120 millones de poleas de polea libre fabricadas e instaladas en uno de cada cinco vehículos, y ofrece una amplia gama de OAP y OAD en el mercado de piezas de recambio.

Para realizar la comprobación y la sustitución de las poleas de polea libre de alternador Schaeffler Automotive Aftermarket pone a su disposición un maletín de herramientas formado por 12 piezas (número de artículo 400 0241 10) que posee todo lo necesario para sustituir de forma profesional todos los OAP y OAD de INA.

⚠ Deben observarse las indicaciones del fabricante del vehículo.

Nei motori attuali la maggioranza degli elementi ad ammortizzazione di vibrazioni costituisce un sistema. Ciò vuol dire che se uno dei componenti si usura anche tutti gli altri sono soggetti al probabile guasto.
Per quanto riguarda la durata occorre quindi sempre sottoporre a verifica l'intero sistema, ed eventualmente sostituire anche gli altri componenti
.

La ruota libera dell'alternatore, inventata da INA nel 1995, è stata costantemente rielaborata Attualmente, i componenti dell'alternatore dell'azienda e sono montati nel 95% di tutti gli autoveicoli.

INA, con più di 120 milioni di pulegge ruota libera prodotte, in un veicolo su cinque, è un'azienda leader in termini di primo equipaggiamento e fornisce un assortimento completo di OAP e OAD nel mercato delle parti di ricambio.

Schaeffler Automotive Aftermarket per il controllo e la sostituzione delle pulegge ruota libera dell'alternatore offre una valigetta di utensili da 12 pezzi (N. art. 400 0241 10), che consente di effettuare a regola d'arte la sostituzione di tutti i dispositivi OAP e OAD offerti da INA.

⚠ Osservare le indicazioni del costruttore del veicolo.

INA – Erfinder des OAP | INA inventor of the OAP | INA – Inventeur de l'OAP | INA – Inventor de la OAP | INA – L'inventore dell'OAP

INA – Erfinder der Generatorfreilaufriemenscheibe.
INA OAP Patent:
DE 195 11 188 C 2

Mit über 120 Mio. gelieferten Einheiten ist INA seit 1995 Weltmarktführer und Erstausrüster aller namhaften Fahrzeughersteller.

INA – inventor of the overrunning alternator pulley.
INA OAP patent:
DE 195 11 188 C 2

INA has supplied over 120 million units since 1995, making it the world market leader and original equipment manufacturer for all of the well-known vehicle manufacturers.

INA – Inventeur de la poulie à roue libre d'alternateur.
Brevet de l'OAP INA :
DE 195 11 188 C 2

Avec plus de 120 millions d'unités produites depuis 1995, INA est devenu le leader du marché mondial et le fournisseur en première monte de tous les constructeurs automobiles de renom.

INA – Inventor de la polea libre del alternador.
Patente INA para OAP:
DE 195 11 188 C 2

Con más de 120 Mill. de unidades vendidas , INA es desde 1995 líder del mercado mundial y primer equipador de entre todos los fabricantes de vehículos más prestigiosos.

INA – L'inventore delle pulegge ruota libera dell'alternatore.
Brevetto OAP INA:
DE 195 11 188 C 2

Con oltre 120 milioni di unità vendute, dal 1995 INA è leader di mercato e fornitore di primo impianto dei più importanti costruttori di autoveicoli

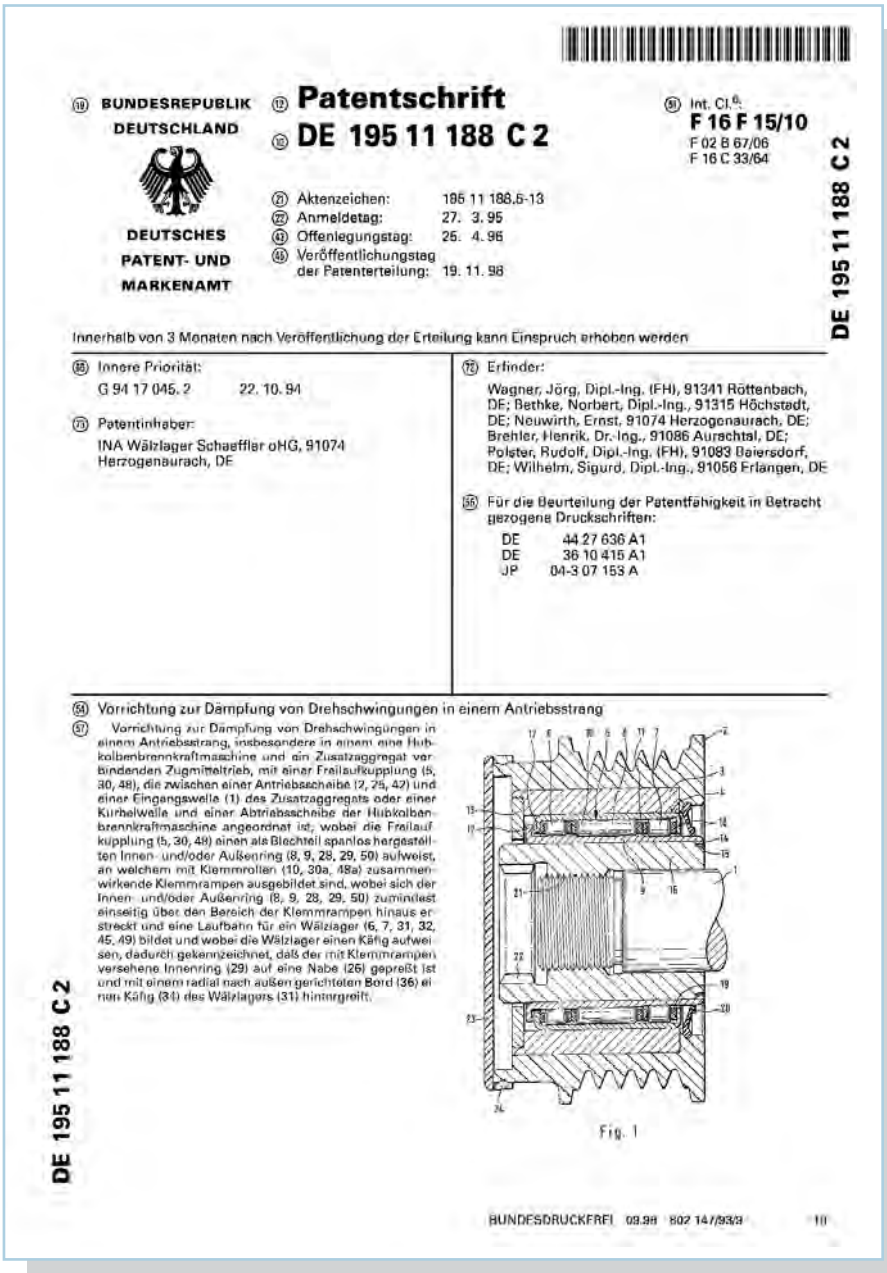

(19) BUNDESREPUBLIK DEUTSCHLAND
DEUTSCHES PATENT- UND MARKENAMT

(12) **Patentschrift**
(10) **DE 195 11 188 C 2**

(51) Int. Cl.[6]:
F 16 F 15/10
F 02 B 67/06
F 16 C 33/64

(21) Aktenzeichen: 195 11 188.6-13
(22) Anmeldetag: 27. 3. 95
(43) Offenlegungstag: 26. 4. 96
(45) Veröffentlichungstag der Patenterteilung: 19. 11. 98

DE 195 11 188 C 2

Innerhalb von 3 Monaten nach Veröffentlichung der Erteilung kann Einspruch erhoben werden

(30) Innere Priorität:
G 94 17 045.2 22. 10. 94

(73) Patentinhaber:
INA Wälzlager Schaeffler oHG, 91074 Herzogenaurach, DE

(72) Erfinder:
Wagner, Jörg, Dipl.-Ing. (FH), 91341 Röttenbach, DE; Bethke, Norbert, Dipl.-Ing., 91315 Höchstadt, DE; Neuwirth, Ernst, 91074 Herzogenaurach, DE; Brehler, Henrik, Dr.-Ing., 91086 Aurachtal, DE; Polster, Rudolf, Dipl.-Ing. (FH), 91083 Baiersdorf, DE; Wilhelm, Sigurd, Dipl.-Ing., 91056 Erlangen, DE

(56) Für die Beurteilung der Patentfähigkeit in Betracht gezogene Druckschriften:
DE 44 27 636 A1
DE 36 10 415 A1
JP 04-3 07 153 A

(54) Vorrichtung zur Dämpfung von Drehschwingungen in einem Antriebsstrang

(57) Vorrichtung zur Dämpfung von Drehschwingungen in einem Antriebsstrang, insbesondere in einem eine Hubkolbenbrennkraftmaschine und ein Zusatzaggregat verbindenden Zugmitteltrieb, mit einer Freilaufkupplung (5, 30, 48), die zwischen einer Antriebsscheibe (2, 25, 42) und einer Eingangswelle (1) des Zusatzaggregats oder einer Kurbelwelle und einer Abtriebsscheibe der Hubkolbenbrennkraftmaschine angeordnet ist, wobei die Freilaufkupplung (5, 30, 48) einen als Blechteil spanlos hergestellten Innen- und/oder Außenring (8, 9, 28, 29, 50) aufweist, an welchem mit Klemmrollen (10, 30a, 48a) zusammenwirkende Klemmrampen ausgebildet sind, wobei sich der Innen- und/oder Außenring (8, 9, 28, 29, 50) zumindest einseitig über den Bereich der Klemmrampen hinaus erstreckt und eine Laufbahn für ein Wälzlager (6, 7, 31, 32, 45, 49) bildet und wobei die Wälzlager einen Käfig aufweisen, dadurch gekennzeichnet, daß der mit Klemmrampen versehene Innenring (29) auf eine Nabe (26) gepreßt ist und mit einem radial nach außen gerichteten Bord (36) einen Käfig (34) des Wälzlagers (31) hintergreift.

Fig. 1

DE 195 11 188 C 2

BUNDESDRUCKEREI 09.98 802 147/93/3 10

Katalogaufbau | Catalogue structure

Navigationsleiste I Navigation bar



Besserer Überblick und schneller finden mit dem neuen Register

An improved and easier to use layout

Fahrzeugzuordnung

Vehicle application

Numerische Listen

Numerical listing

Referenznummern-Liste

Cross reference list

Produktbilder

Product pictures

Seitenaufbau I Page layout

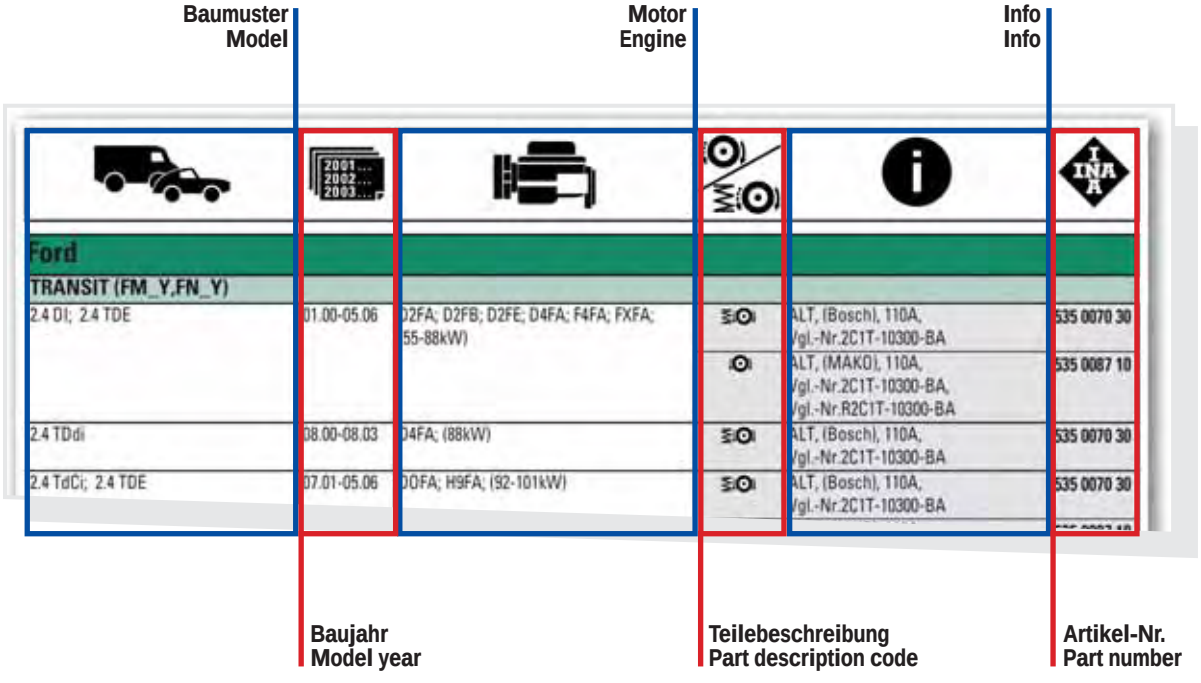

Conception du catalogue | Estructura del catálogo | Struttura catalogo

Barre de navigation I Barra de navegación I Barra di navigazione



Meilleure vue d'ensemble et recherche plus rapide grâce au répertoire	Una mejor vista general y una búsqueda más rápida	Una migliore panoramica e una ricerca più veloce
Application véhicule	**Asignación de vehículos**	**Attribuzione degli autoveicoli**
Listes numériques	**Listas numéricas**	**Elenchi numerici**
Liste des correspondances	**Cruces de referencias**	**Elenco dei numeri di riferimento**
Illustrations	**Imágenes del producto**	**Immagini del prodotto**

Mise en page I Configuración de la página I Struttura della pagina

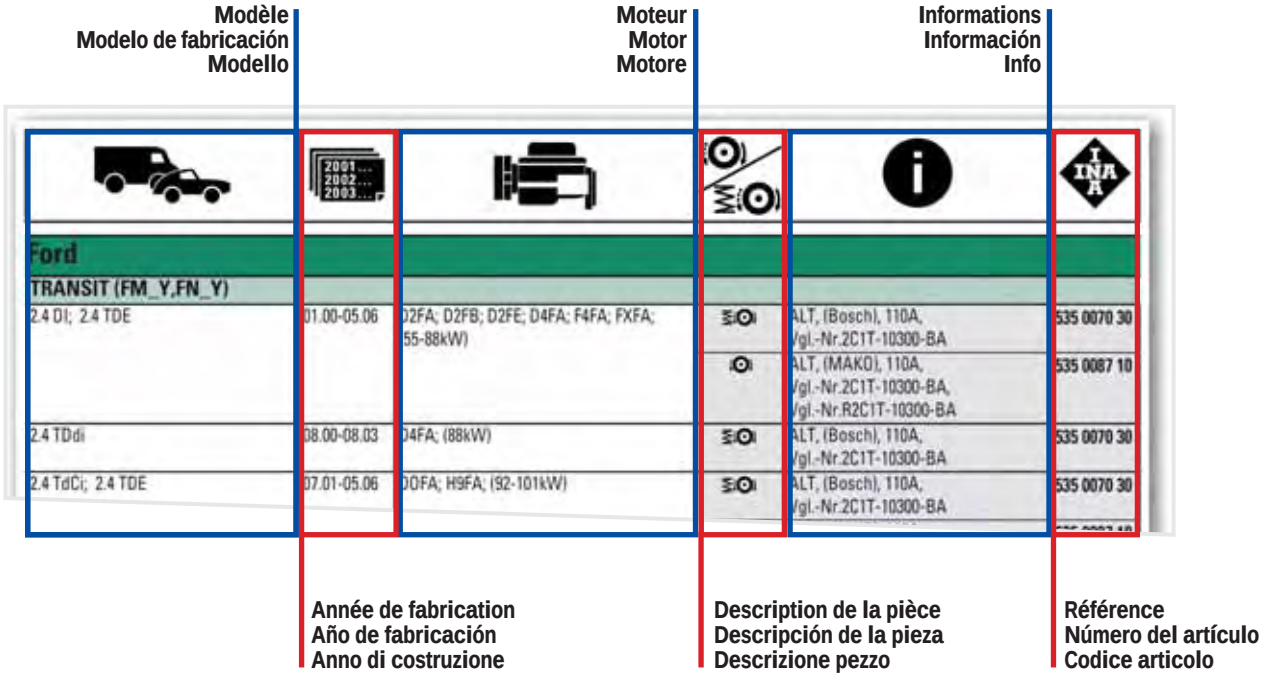

So verwenden Sie den Katalog richtig
How to use the catalogue properly

Methode 1 I Method 1

Sie haben ein Fahrzeug und suchen das richtige Ersatzteil - Beispiel: OAP/OAD für Generator, Ford Transit, 2.4 Diesel, 01/00 – 05/06, 55 – 88 kW.

1. Fahrzeug in der Liste suchen
2. evtl. Motornummer oder andere Vorgaben berücksichtigen
3. Artikelnummer suchen

Passend zu Generator kommen zwei OAPs in Frage:
Generator Bosch:
535 0070 30
Generator Mako:
535 0087 10

To look up a part for a vehicle application follow the 3 steps below - example: OAP/OAD for an alternator in a Ford Transit, 2.4 Diesel, 01/00–05/06, 55–88 kW.

1. Look up vehicle application
2. Take into account any engine number or other specifications
3. Search for part number

There are two possible OAPs for this alternator:
Bosch alternator:
535 0070 30
Mako alternator:
535 0087 10

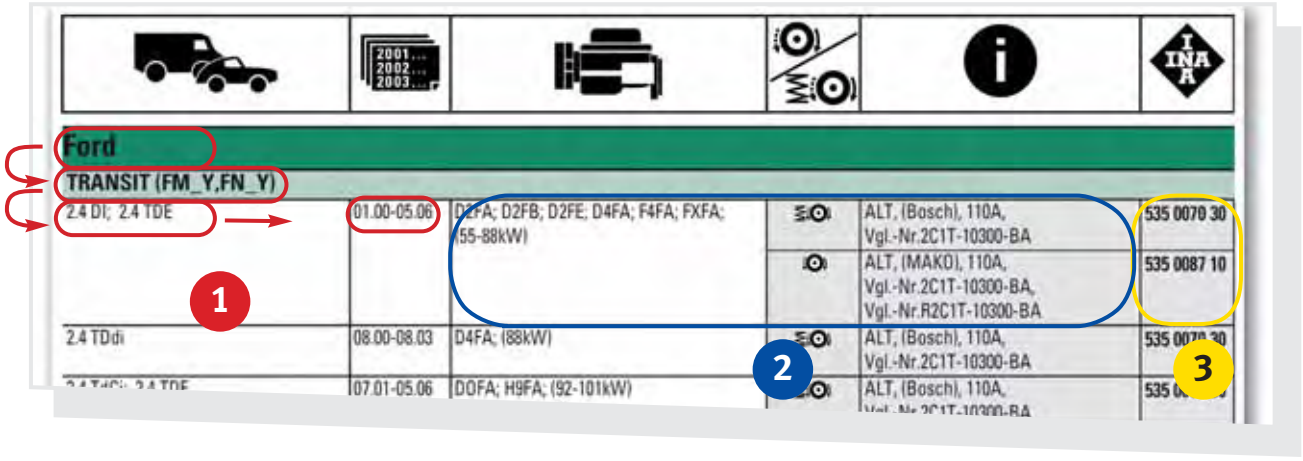

Methode 2 I Method 2

Sie haben eine Referenznummer

Zum Beispiel
Generator: 021 903 026 A
OAP/OAD: F-553470.02

1. Suchen Sie die Referenznummer im hinteren Teil des Katalogs
2. In der nummerische Liste sehen Sie zu welchem Fahrzeughersteller die OAP/OAD passt
3. Im Kapitel Bilder im hinteren Teil des Katalogs können Sie überprüfen, ob es sich um das richtige Teil handelt

You have a reference number

For example
Alternator: 021 903 026 A
OAP/OAD: F-553470.02

1. Search for the reference number in the rear section of the catalogue
2. The numerical list will show you which vehicle manufacturer the OAP/OAD can be used for
3. You can use the pictures in the rear section of the catalogue to check whether it is the correct part

Bien utiliser le catalogue I Uso correcto del catálogo Come usare bene il catalogo

Méthode 1 I Método 1 I Metodo 1

Vous avez un véhicule et cherchez la bonne pièce de rechange - exemple : OAP/OAD pour alternateur, Ford Transit, 2.4 Diesel, 01/00 – 05/06, 55 – 88 kW.

1. Rechercher le véhicule dans la liste
2. Tenir éventuellement compte du type moteur ou d'autres données
3. Rechercher la référence

Pour cet alternateur, deux OAP entrent en ligne de compte :
Alternateur Bosch :
535 0070 30
Alternateur Mako :
535 0087 10

Ud. tiene un vehículo y busca el recambio apropiado - Ejemplo: OAP/OAD del alternador, Ford Transit, 2,4 Diesel, 01/00 – 05/06, 55 – 88 kW.

1. Buscar el vehículo en la lista
2. tener en cuenta el posible número de motor u otras especificaciones
3. Elegir la referencia

Hay dos OAP disponibles en función del alternador del vehículo:
Para alternador Bosch:
535 0070 30
Para alternador Mako:
535 0087 10

Ricerca della parte di ricambio giusta per un autoveicolo - Esempio: OAP/OAD per alternatore, Ford Transit, 2.4 Diesel, 01/00 – 05/06, 55 – 88 kW.

1. Cercare l'autoveicolo nell'elenco
2. Se necessario tenere in considerazione il numero del motore o altri dati
3. Cercare il codice dell'articolo

Ci sono due differenti OAP da utilizzare in funzione dell'alternatore:
Alternatore Bosch:
535 0070 30
Alternatore Mako:
535 0087 10

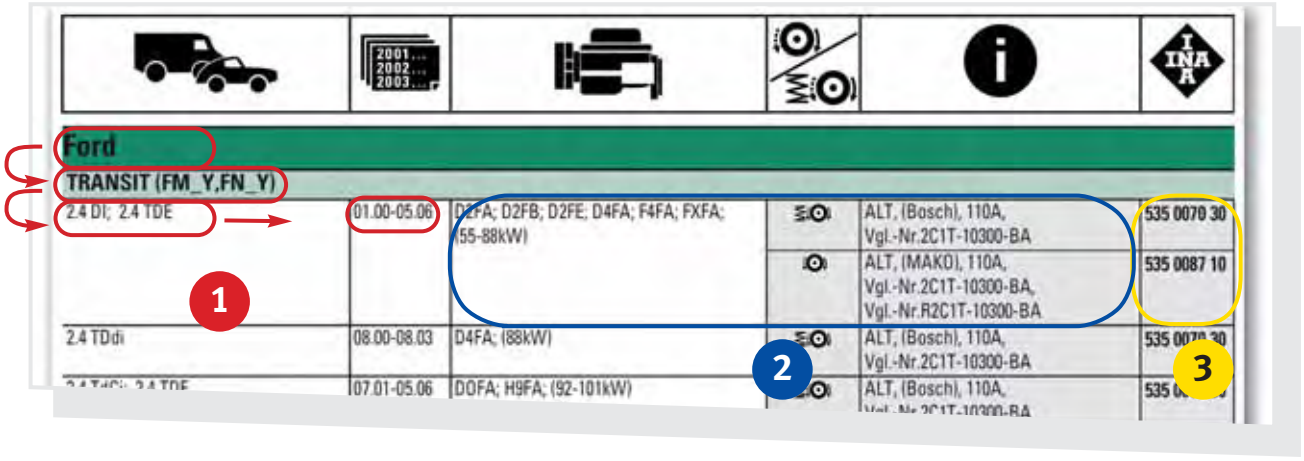

Méthode 2 I Método 2 I Metodo 2

Vous avez une référence

Par exemple
Alternateur : 021 903 026 A
OAP/OAD : F-553470.02

1. Recherchez la référence à la fin du catalogue
2. pour quel(s) constructeur(s) de véhicules l'OAP/OAD est destinée
3. Le chapitre Illustrations vers la fin du catalogue vous permet de vérifier s'il s'agit de la bonne pièce

Ud. tiene un número de referencia

Por ejemplo
Alternador: 021 903 026 A
OAP/OAD: F-553470.02

1. Busque el número de referencia en la parte posterior del catálogo
2. En la lista numérica consulte a qué fabricante de vehículos corresponde la OAP/OAD
3. En el capítulo Fotos, en la parte posterior del catálogo, compruebe si se trata de la pieza correcta

Si dispone di un codice di riferimento

Ad esempio
Alternatore: 021 903 026 A
OAP/OAD: F-553470.02

1. Cercare il codice di riferimento in fondo al catalogo
2. Nell'elenco numerico è possibile vedere a quale costruttore si adatta la OAP/OAD
3. Il capitolo Illustrazioni in fondo al catalogo, vi indica se si tratta del corretto ricambio

OAP KIT | OAP KIT | KIT OAP | OAP KIT | KIT OAP

Volkswagen

			2001... 2002... 2003...	2001... 2002... 2003...
VW	PHAETON (3D2)	5.0 V10 TDI 4motion	11.2002	
VW	TOUAREG (7LA, 7L6, 7L7)	2.5 R5 TDI	01.2003	05.2010
VW	TOUAREG (7LA, 7L6, 7L7)	5.0 V10 TDI	10.2002	05.2010
VW	TOUAREG (7LA, 7L6, 7L7)	5.0 R50 TDI	11.2007	05.2010
VW	MULTIVAN T5 (7HM, 7HF)	2.5 TDI	04.2003	
VW	MULTIVAN T5 (7HM, 7HF)	2.5 TDI 4motion	07.2004	
VW	TRANSPORTER T5 Bus (7HB, 7HJ)	2.5 TDI	04.2003	
VW	TRANSPORTER T5 Bus (7HB, 7HJ)	2.5 TDI 4motion	07.2004	
VW	TRANSPORTER T5 Kasten (7HA, 7HH)	2.5 TDI	04.2003	
VW	TRANSPORTER T5 Kasten (7HA, 7HH)	2.5 TDI 4motion	07.2004	
VW	TRANSPORTER T5 Pritsche/Fahrgestell (7JD, 7JE, 7JL, 7JY, 7JZ	2.5 TDI	04.2003	
VW	TRANSPORTER T5 Pritsche/Fahrgestell (7JD, 7JE, 7JL, 7JY, 7JZ	2.5 TDI 4motion	07.2004	
VW	TRANSPORTER T5 Bus (7HB, 7HJ)	2.5 TDI 4motion	07.2004	

2 x 535 0186 10



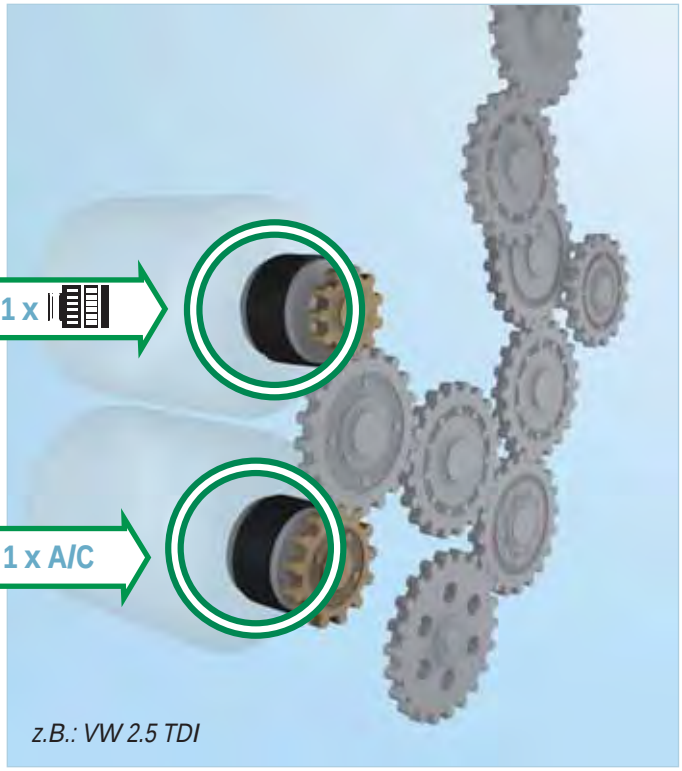

z.B.: VW 2.5 TDI

OAP KIT | OAP KIT | KIT OAP | OAP KIT | KIT OAP

Volvo

LANDROVER	FREELANDER 2 (FA_)	3.2 i6 HSE 4x4	10.2006
VOLVO	XC60	3,0 T6 AWD	05.2008
VOLVO	XC60	3.2 AWD	07.2009
VOLVO	V70 II Kombi (P80_)	3.0 T AWD	08.2007
VOLVO	XC70 II	3.0 T6 AWD	01.2008
VOLVO	XC 90	3.2	05.2006
VOLVO	S80 II	3,0 T6 AWD	01.2007
VOLVO	S80 II	3.2	03.2006

535 0206 10



1 x

535 0195 10



1 x A/C

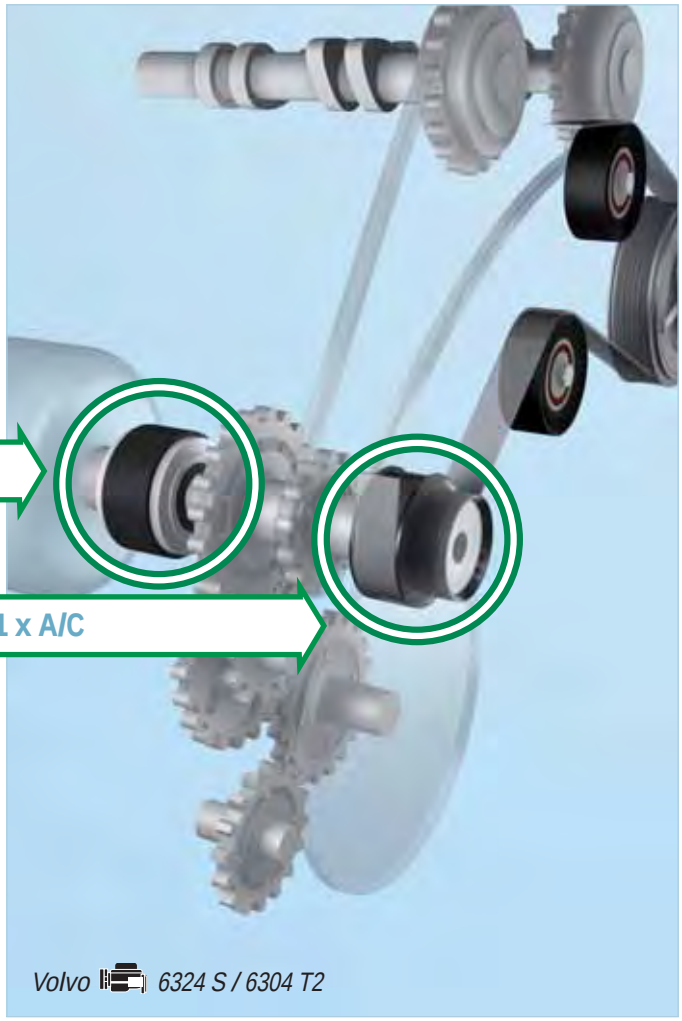

Volvo 6324 S / 6304 T2

Verborgene Technik im OAP/OAD | Concealed technology in the OAP/OAD

Technischer Hintergrund | Technical background

Der Verbrennungszyklus eines Motors beschleunigt und verzögert die Drehbewegung der Kurbelwelle. Diese Drehungleichförmigkeit wird auf den Nebenaggregatetrieb übertragen.

The engine combustion cycle accelerates and decelerates the rotary motion of the crankshaft. This rotational imbalance is transferred to the front end accessory unit drive.

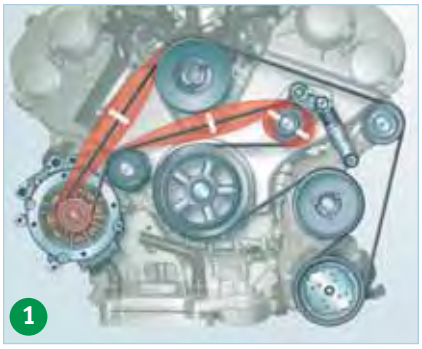

Beispielhafter Aggregatetrieb mit starrer Riemenscheibe (Bild 1):

Durch die Verwendung einer starren Riemenscheibe am Drehstromgenerator, kann es zu starken Vibrationen und unangenehmen Flattergeräuschen des Riemens kommen.
Hier treten hohe Drehmomentschwankungen und extreme Kräfte durch das hohe Eigengewicht der Generatoren auf.

Example of an assembly drive with a rigid belt pulley (image 1):

Using a rigid belt pulley on the three-phase alternator may subject the belt to strong vibrations and cause un-pleasant juddering noises.
The high dead weight of the alternators also results in increased torque fluctuations and extreme forces.

Um diese negativen Auswirkungen auf den Aggregatetrieb zu verhindern, haben sich heute zwei wesentliche Techniken verbreitet und bewährt:

Two key pieces of technology have been developed and tested with the aim of combating these negative effects on the assembly drive:

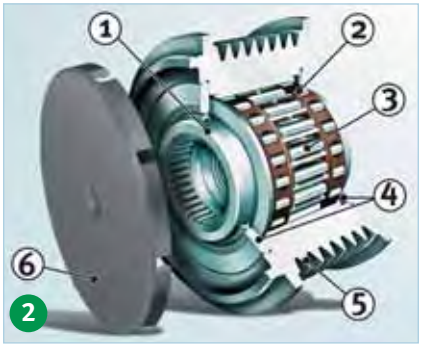

Generator-Freilaufriemenscheibe, ***OAP*** *(Bild 2):*
(1) Innenring mit Kerbverzahnung
(2) Radialstützlager
(3) Freilaufeinheit
(4) Dichtungen
(5) Außenring mit profilierter Laufbahn
(6) Schutzkappe

Overrunning alternator pulley, ***OAP*** *(image 2):*
(1) Grooved inner ring
(2) Radial support bearing
(3) Overrunning clutch unit
(4) Seals
(5) Outer ring with moulded race
(6) Protective cap

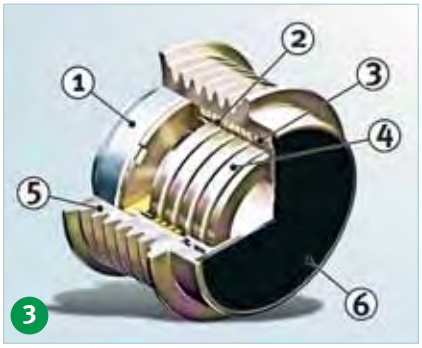

Generator-Entkoppler, ***OAD*** *(Bild 3):*
(1) Kugellager
(2) Kupplung
(3) Gleitlager
(4) Torsionsfeder
(5) Außenring mit profilierter Laufbahn
(6) Schutzkappe

Overrunning alternator decoupler, OAD (Image 3):
(1) Ball bearing
(2) Clutch
(3) Friction bearing
(4) Torsion spring
(5) Outer ring with moulded race
(6) Cover

Mit diesen Bauteilen verbessern sich neben dem höheren Fahrkomfort auch die Lebensdauer der Riementriebkomponenten sowie der Kraftstoffverbrauch.

These components will enhance driving comfort, and also improve the service life of the fead belt drive components and fuel consumption.

Technologie cachée des OAP/OAD | Tecnología oculta en OAP/OAD Tecnologia nascosta nelle OAP/OAD

Contexte technique | Trasfondo técnico | Informazioni tecniche

Le cycle de combustion d'un moteur accélère et ralentit le mouvement de rotation du vilebrequin. Cette rotation irrégulière est transmise à l'entraînement des accessoires auxiliaires.

Exemple de mécanisme de transmission avec poulie rigide (image 1) :

L'utilisation d'une poulie rigide sur l'alternateur triphasé peut provoquer des vibrations importantes et des bruits de flottement désagréables au niveau de la courroie.
Le poids propre élevé de l'alternateur génère des variations de couple élevées et des contraintes très importantes.

Afin d'éviter ces conséquences néfastes sur l'entraînement des accessoires auxiliaires, deux technologies importantes ont été développées et ont fait leurs preuves :

La poulie à roue libre d'alternateur, OAP (image 2) :
(1) Bague intérieure avec cannelure
(2) Logement d'appui radial
(3) Unité de roue libre
(4) Joints
(5) Bague extérieure avec bande de roulement profilée
(6) Capuchon

Le découpleur d'alternateur, OAD (image 3) :
(1) Roulement à billes
(2) Embrayage
(3) Palier lisse
(4) Ressort de torsion
(5) Bague extérieure avec bande de roulement profilée
(6) Capuchon

Ces composants permettent non seulement d'améliorer le confort de conduite mais aussi d'optimiser la durée de vie des pièces de la transmission par courroie, ainsi que la consommation de carburant.

El ciclo de combustión de un motor acelera y retarda el movimiento giratorio del cigüeñal. Estas irregularidades de giro se transmiten a la transmisión del grupo auxiliar.

Ejemplo de transmisión del grupo con una polea rígida (Imagen 1):

Al utilizar una polea rígida en el generador de corriente trifásica, se pueden producir fuertes vibraciones y ruidos de funciona-miento.
Asimismo se producen grandes incrementos de par causadas por la gran inercia del elevado peso del alternador.

Para evitar estos efectos negativos en la transmisión, existen actualmente dos técnicas extendidas y probadas:

Polea libre del alternador, OAP (Imagen 2):
(1) Aro interior con dentado de entalladura
(2) Soporte de apoyo radial
(3) Unidad de rueda libre
(4) Juntas
(5) Aro exterior con banda de roda dura perfilada
(6) Tapa protectora

Desacoplador de rueda libre del generador, OAD (Imagen 3):
(1) Cojinete de bolas
(2) Embrague
(3) Cojinete de fricción
(4) Resorte de torsión
(5) Aro exterior con banda de roda dura perfilada
(6) Tapa protectora

Con estos componentes se mejoran, junto a la comodidad de la conducción, la vida útil de los componentes de la transmisión así como el consumo de combustible.

Il ciclo di combustione di un motore accelera e rallenta il movimento rotatorio dell'albero a gomiti. Questa rotazione irregolare viene trasmessa al comando dei gruppi accessori.

Esempio di comando dei gruppi accessori con puleggia rigida (figura 1):

L'uso di una puleggia rigida sull'alternatore trifase può causare forti vibrazioni e fastidiosa rumorosità dovuta allo sbattimento della cinghia.
In questo caso intervengono elevate variazioni di coppia e forze estremamente elevate dovute al peso proprio dei generatori.

Per evitare questi effetti negativi sull'azionamento del gruppo si ricorre attualmente a due tecnologie collaudate:

Puleggia ruota libera alternatore, OAP (Figura 2):
(1) Anello interno con dentatura a denti di sega
(2) Cuscinetto supporto radiale
(3) Unità ruota libera
(4) Guarnizioni
(5) Anello esterno con pista profilata
(6) Coperchio

Disaccoppiatore dell'alternatore, OAD (Figura 3):
(1) Cuscinetto a sfere
(2) Frizione
(3) Cuscinetto radente
(4) Molla di torsione
(5) Anello esterno con pista profilata
(6) Coperchio

Questi componenti, oltre a migliorare il comfort di guida, aumentano anche la durata dei componenti della cinghia e riducono il consumo di carburante.

Notizen I Notices I Notes I Notas I Note

	2001 ... 2002 ... 2003 ...				
Alfa Romeo					
145 (930)					
1.4 i.e.	07.94-12.96	AR33501; (66kW)		(Magneti Marelli), 100A, Nr. 60816045	**535 0115 10**
1.9 JTD	02.99-01.01	AR32302; (77kW)		(Magneti Marelli), 100A, Nr. 60815953	**535 0144 10**
				(Magneti Marelli), 100A, Nr. 60816045	**535 0115 10**
1.9 D; 1.9 TD	07.94-02.99	AR33601; AR67501; (66-68kW)		(Magneti Marelli), 100A, Nr. 60815953	**535 0144 10**
146 (930)					
1.9 JTD	02.99-01.01	AR32302; (77kW)		(Magneti Marelli), 100A, Nr. 60815953	**535 0144 10**
				(Magneti Marelli), 100A, Nr. 60816045	**535 0115 10**
1.9 TD	12.94-02.99	AR33601; AR67501; (66kW)		(Magneti Marelli), 100A, Nr. 60815953	**535 0144 10**
147 (937)					
1.9 JTD	06.03-	182B9.000; (74kW)		(Denso), 105A, Nr. 60816557, 120A, Nr. 60816954, Nr. 9948513	**535 0115 10**
1.9 JTD; 1.9 JTDM 16V	04.01-	937A2.000; 939A7.000; (85kW)		(Denso), 105A, Nr. 60816557, Nr. 46782213, 120A, Nr. 60816954, Nr. 60815944	**535 0115 10**
1.9 JTD; 1.9 JTDM 16V	10.04-	937A2.000; 939A7.000; (85kW)		(Denso), 105A, Nr. 46782213, Nr. 60816557, 120A, Nr. 60816954, Nr. 60815944	**535 0115 10**
1.9 JTD 16V; 1.9 JTDM 16V; 1.9 JTDM 8V	11.02-	192A5.000; 192B1.000; 937A3.000; 937A4.000; 937A5.000; (88-110kW)		(Denso), 105A, Nr. 46782213, 120A, Nr. 60816954	**535 0115 10**
1.9 JTDM 16V	06.08-	937A6.000; (125kW)		(Magneti Marelli), 105A, Nr. 46782213	**535 0115 10**
156 (932)					
1.9 JTD	09.97-10.00	AR32302; (77kW)		(Magneti Marelli), 100A, Nr. 60815953	**535 0144 10**
				(Magneti Marelli), 100A, Nr. 60816045	**535 0115 10**
1.9 JTD	10.00-05.01	AR37101; (81kW)		(Magneti Marelli), 100A, Nr. 46765838	**535 0023 10**
				(Magneti Marelli), 100A, Nr. 60815953	**535 0144 10**
				(Denso), 100A, Nr. 60816045, 105A, Nr. 60816557, 120A, Nr. 60816954, Nr. 60815944	**535 0115 10**
1.9 JTD	05.01-05.06	937A2.000; (85kW)		(Denso), 100A, Nr. 60816045, 120A, Nr. 60816954, Nr. 60815944	**535 0115 10**
				(Magneti Marelli), 100A, Nr. 60815953	**535 0144 10**
1.9 D	11.03-05.06	937A4.000; (93kW)		(Denso), 120A, Nr. 46809068, Nr. 60816954	**535 0115 10**
1.9 D; 1.9 JTD 16V	11.02-05.06	192A5.000; 192B1.000; (100-103kW)		(Denso), 120A, Nr. 60816954	**535 0115 10**
'1.9 D; 1.9 JTD; 1.9 JTD 16V Q4	07.04-05.06	937A5.000; (110kW)		(Denso), 120A, Nr. 60816954, Nr. 46809068	**535 0115 10**
2.4 JTD	09.97-10.00	AR32501; (100kW)		(Denso), 100A, Nr. 60816045, 120A, Nr. 60816954, Nr. 60815944	**535 0115 10**
				(Magneti Marelli), 100A, Nr. 60815953	**535 0144 10**
2.4 JTD	05.00-05.06	839A6.000; AR32501; (100-103kW)		(Denso), 100A, Nr. 60816045, 120A, Nr. 60815944	**535 0115 10**
				(Magneti Marelli), 100A, Nr. 60815953	**535 0144 10**
2.4 JTD	03.02-05.06	841C000; (110kW)		(Denso), 120A, Nr. 60816954	**535 0115 10**
				(Magneti Marelli), 100A, Nr. 60815953	**535 0144 10**
2.4 D; 2.4 JTD	06.03-09.05	841G.000; 841M.000; (120-129kW)		(Denso), 120A, Nr. 46809068	**535 0115 10**
2.4 D; 2.4 JTD	06.03-05.06	841G.000; 841M.000; (120-129kW)		(Denso), Nr. 46809068, 120A	**535 0115 10**
159					
1.8 TBi	05.09-	939B1.000; (147kW)		(Denso), 115A, Nr. 51854898	**535 0213 10**
1.9 JTS; 2.2 JTS	09.05-	939A5.000; 939A6.000; (118-136kW)		(Bosch), 120A, Nr. 60694260, Nr. 0 124 425 620, Nr. 0 986 048 620	**535 0191 10**
1.9 JTDM 16V; 1.9 JTDM 8V	09.05-	937A7.000; 937A8.000; 939A1.000; 939A2.000; 939A7.000; 939A8.000; (85-110kW)		(Denso), 100A, Nr. 51764265, Nr. 51854901, 120A, Nr. 51793678, Nr. 51854902	**535 0112 10**
				(Denso), 120A, Nr. 73503235, 140A, Nr. 73501591	**535 0115 10**
				(Bosch), 120A, Nr. 60694260, Nr. 0 124 425 620, Nr. 0 986 048 620	**535 0191 10**
2.0 JTDM	05.09-	939B3.000; 939B4.000; (100-125kW)		(Denso), 100A, Nr. 51764265, Nr. 51854901, 120A, Nr. 51793678, Nr. 51854902	**535 0112 10**
2.4 JTDM; 2.4 JTDM Q4	09.05-	939A3.000; 939A9.000; (147-154kW)		(Denso), 150A, Nr. 50500728	**535 0107 10**
166 (936)					
2.4 JTD	09.98-10.00	AR34202; (100kW)		(Denso), 120A, Nr. 60815944	**535 0115 10**
2.4 JTD	10.00-	839A6.000; 841C000; 841G.000; 841H.000; 841M.000; 936B.000; (103-136kW)		(Denso), 120A, Nr. 60816954, Nr. 60815944	**535 0115 10**
BRERA					
1.8 TBi	05.09-	939B1.000; (147kW)		(Denso), 115A, Nr. 51854898	**535 0213 10**
2.2 JTS	01.06-	939A5.000; (136kW)		(Bosch), 120A, Nr. 60694260, Nr. 0 124 425 620, Nr. 0 986 048 620	**535 0191 10**

	2001 ... 2002 ... 2003 ...				
Alfa Romeo					
BRERA					
2.0 JTDM	05.09-	939B3.000; (125kW)		(Denso), 100A, Nr. 51854901, 120A, Nr. 51854902	**535 0112 10**
2.4 JTDM 20V	01.06-	939A3.000; 939A9.000; (147-154kW)		(Denso), 150A, Nr. 50500728	**535 0107 10**
GIULIETTA (940)					
1.4 TB	04.10-	198A4.000; 940A2.000; (88-125kW)		(Denso), 115A, Nr. 51854903	**535 0171 10**
1.8 TBi	04.10-	940A1.000; (173kW)		(Denso), 115A, Nr. 51854898	**535 0213 10**
GT (937C)					
1.9 JTD	11.03-	937A5.000; 937A6.000; (110-125kW)		(Denso), 105A, Nr. 46782213, 120A, Nr. 60816954	**535 0115 10**
MITO					
1.4; 1.4 TB; 1.4 TURBO	09.08-	198A1.000; 198A4.000; 199A8.000; 940A2.000; 955A1.000; 955A2.000; 955A6.000; (58-125kW)		(Denso), 115A, Nr. 51788658, Nr. 51854903, (A/C)	**535 0171 10**
1.3 JTDM	09.08-	199A3.000; (66kW)		(Bosch), 70A, Nr. 51787208	**535 0192 10**
				(Denso), 70A, Nr. 51854914, 90A, Nr. 51787209, Nr. 51854915	**535 0192 10**
1.3 JTDM	10.09-	199B1.000; (70kW)		(Bosch), 70A, Nr. 51787208	**535 0192 10**
				(Denso), 70A, Nr. 51854914, 90A, Nr. 51787209, Nr. 51854915	**535 0192 10**
				(Denso), 120A, Nr. 51854912	**535 0151 10**
1.6 JTDM	09.08-	198A2.000; 955A3.000; 955A4.000; (85-88kW)		(Denso), 100A, Nr. 51764265, Nr. 51854901, 120A, Nr. 51793678, Nr. 51854902	**535 0112 10**
				(Denso), 115A, Nr. 51788658, Nr. 51854903, (A/C)	**535 0171 10**
SPIDER					
1.8 TBi	05.09-	939B1.000; (147kW)		(Denso), 115A, Nr. 51854898	**535 0213 10**
2.2 JTS	09.06-	939A5.000; (136kW)		(Bosch), 120A, Nr. 60694260, Nr. 0 124 425 620, Nr. 0 986 048 620	**535 0191 10**
2.0 JTDM	05.09-	939B3.000; (125kW)		(Denso), 100A, Nr. 51854901, 120A, Nr. 51854902	**535 0112 10**
2.4 JTDM	04.07-	939A3.000; (147-154kW)		(Denso), 150A, Nr. 50500728	**535 0107 10**
Audi					
A1					
1.2 TFSI	05.10-	CBZA; (63kW)		(Bosch), 140A, Nr. 03F 903 023 D, Nr. 03C 903 023 F	**535 0155 10**
				(Valeo), 110A, Nr. 03F 903 023 E	**535 0155 10**
1.6 TDI	05.10-	CAYC; (77kW)		(Bosch), 110A, Nr. 06F903023D, 140A, Nr. 03L903023, Nr. 06F903023F	**535 0012 10**
				(Valeo), 110A, Nr. 06F903023E, 140A, Nr. 03L903023A, Nr. 03L903023F	**535 0012 10**
A2 (8Z0)					
1.4 TDI	02.00-08.05	AMF; BHC; (55kW)		(Bosch), 120A, Nr. 045 903 023 A, Nr. 045 903 023 F, 140A, Nr. 045 903 023 G	**535 0012 10**
A3					
1.2 TSI	03.10-	CBZB; (77kW)		(Bosch), 140A, Nr. 03F 903 023 D, Nr. 03C 903 023 F	**535 0155 10**
1.6	09.08-	BSE; (75kW)		(Bosch), 140A, Nr. 06F903023F	**535 0012 10**
				(Valeo), 140A, Nr. 06F903023C	**535 0012 10**
1.8 TFSI	04.08-	BZB; CDAA; (118kW)		(Bosch), 140A, Nr. 06B903016AB	**535 0041 10**
				(Valeo), 140A, Nr. 06D903016A, Nr. 06J903023C, Nr. 06H903017E	**535 0041 10**
2.0 TFSI	04.08-	CAWB; CCZA; (147kW)		(Bosch), 140A, Nr. 06B903016AB	**535 0041 10**
				(Valeo), 140A, Nr. 06D903016A, CAWB	**535 0041 10**
				(Valeo), 140A, Nr. 06J903023C, CCZA	**535 0041 10**
1.6 TDI	05.09-	CAYC; (77kW)		(Bosch), 140A, Nr. 06F903023F, Nr. 03L903023	**535 0012 10**
				(Valeo), 140A, Nr. 06F903023C, Nr. 03L903023A	**535 0012 10**
1.9 TDI	04.08-	BLS; (77kW)		(Bosch), 140A, Nr. 06F903023F	**535 0012 10**
				(Valeo), 140A, Nr. 06F903023C	**535 0012 10**
2.0 TDI	04.08-	CBAA; CBAB; CFFA; CFFB; (100-103kW)		(Bosch), 140A, Nr. 06F903023F, Nr. 03L903023	**535 0012 10**
				(Valeo), 140A, Nr. 06F903023C, Nr. 03L903023A	**535 0012 10**
A3 (8L1)					
1.6	09.96-08.00	AEH; AKL; APF; (74kW)		(Bosch), 120A, Nr. 038 903 023 E	**535 0012 10**

Audi

A3 (8L1)

1.6	09.96-08.00	AEH; AKL; APF; (74kW)		(Hitachi), 120A, Nr. 038 903 023 G	535 0012 10
				(Valeo), 120A, Nr. 038 903 023 S	535 0012 10
1.6; 1.8	09.96-	AGN; APG; AVU; BFQ; (75-92kW)		(Bosch), 120A, Nr. 028 903 028 E	535 0012 10
				(Hitachi), 120A, Nr. 028 903 029 G	535 0012 10
				(Valeo), 120A, Nr. 038 903 023 S	535 0012 10
1.8 T	12.96-	AGU; AQA; ARZ; AUM; (110kW)		(Bosch), 70A, Nr. 028 903 028 C, 90A, Nr. 028 903 028 D, 120A, Nr. 028 903 028 E	535 0012 10
				(Hitachi), 120A, Nr. 038 903 023 G	535 0012 10
				(Valeo), 70A, Nr. 030 903 023 H, 90A, Nr. 030 903 023 J, 120A, Nr. 038 903 023 S	535 0012 10
1.8 T	12.96-	AGU; AJQ; AQA; ARX; ARY; (110-132kW)		(Bosch), 120A, Nr. 028 903 028 E	535 0012 10
				(Hitachi), 120A, Nr. 028 903 029 G	535 0012 10
				(Valeo), 120A, Nr. 038 903 023 S	535 0012 10
1.8 T	12.98-	AJQ; APP; ARY; AUQ; (132kW)		(Bosch), 120A, Nr. 028 903 028 E, AJQ, ARY	535 0012 10
				(Hitachi), 120A, Nr. 028 903 029 G, AJQ, ARY	535 0012 10
				(Valeo), 120A, Nr. 038 903 023 S, AJQ, ARY	535 0012 10
S3	03.99-	AMK; APY; AUL; (154kW)		(Bosch), 120A, Nr. 038 903 023 E	535 0012 10
				(Hitachi), 120A, Nr. 038 903 023 G	535 0012 10
				(Valeo), 120A, Nr. 038 903 023 S	535 0012 10
S3	10.01-	BAM; (165kW)		(Bosch), 120A, Nr. 028 903 028 E	535 0012 10
				(Hitachi), 120A, Nr. 028 903 029 G	535 0012 10
				(Valeo), 120A, Nr. 038 903 023 S	535 0012 10
1.9 TDI	09.96-07.01	AGR; ALH; (66kW)		→ 8L-W-010 000, (Bosch), 70A, Nr. 038 903 023 G, 90A, Nr. 038 903 023 H, 120A, Nr. 038 903 023 J	535 0010 10
				(Bosch), 70A, Nr. 038 903 023 K, 90A, Nr. 038 903 023 L, 120A, Nr. 028 903 028 E	535 0012 10
				(Hitachi), 120A, Nr. 028 903 029 G	535 0012 10
				(Valeo), 70A, Nr. 038 903 023 Q, 90A, Nr. 038 903 023 R, 120A, Nr. 038 903 023 S	535 0012 10
1.9 TDI	10.00-	ATD; AXR; (74kW)		(Bosch), 70A, Nr. 038 903 023 K, 90A, Nr. 038 903 023 L, 120A, Nr. 038 903 023 E	535 0012 10
				(Hitachi), 120A, Nr. 038 903 023 G	535 0012 10
				(Valeo), 90A, Nr. 038 903 023 R, 120A, Nr. 038 903 023 S	535 0012 10
1.9 TDI	08.97-07.01	AHF; ASV; (81kW)		AHF, → 8L-W-010 000, (Bosch), 70A, Nr. 038 903 023 G, 90A, Nr. 038 903 023 H, 120A, Nr. 038 903 023 J	535 0010 10
				(Bosch), 70A, Nr. 038 903 023 K, 90A, Nr. 038 903 023 L, 120A, Nr. 038 903 023 E	535 0012 10
				(Hitachi), 120A, Nr. 038 903 029 G	535 0012 10
				(Valeo), 70A, Nr. 038 903 023 Q, 90A, Nr. 038 903 023 R, 120A, Nr. 038 903 023 S	535 0012 10
1.9 TDI	08.00-	ASZ; (96kW)		(Bosch), 70A, Nr. 038 903 023 K, 90A, Nr. 038 903 023 L, 120A, Nr. 038 903 023 E	535 0012 10
				(Hitachi), 120A, Nr. 038 903 023 G	535 0012 10
				(Valeo), 90A, Nr. 038 903 023 R, 120A, Nr. 038 903 023 S	535 0012 10

A3 (8P1)

1.2 TSI	04.10-	CBZB; (77kW)		(Bosch), 140A, Nr. 03F 903 023 D, Nr. 03C 903 023 F	535 0155 10
				(Valeo), 110A, Nr. 03F 903 023 E	535 0155 10
1.4 TFSI	09.07-	CAXC; CMSA; (92kW)		(Valeo), Nr. 03C 903 023 C, 140A	535 0155 10
				(Bosch), Nr. 03C 903 023 A, 140A	535 0155 10
				(Valeo), Nr. 03C 903 023 G, 110A	535 0155 10
1.6	05.03-	BGU; BSE; BSF; CCSA; CMXA; (75kW)		(Bosch), 110A, Nr. 06F903023D, Nr. 06F903023G, 140A, Nr. 06F903023F, BSE, BSF, BGU	535 0012 10
				(Valeo), 90A, Nr. 06A903023, 110A, Nr. 06F903023B, Nr. 06F903023E, 140A, Nr. 06F903023C, BSE, BSF, BGU	535 0012 10
1.6 E-Power	01.11-	CMXA; (75kW)		(Bosch), 140A, Nr. 06F903023F	535 0012 10
				(Valeo), 140A, Nr. 03P903023C	535 0012 10

	2001 ... 2002 ... 2003 ...				
Audi					
A3 (8P1)					
1.8 TFSI	11.06-	BYT; BZB; CDAA; (118kW)		(Bosch), 140A, Nr. 06B903016AB	**535 0041 10**
				(Valeo), 140A, Nr. 06D903016AB, Nr. 06D903016A, Nr. 06J903023C, Nr. 06H903017E	**535 0041 10**
1.8 TFSI	07.08-	CDAA; (118kW)		(Bosch), 140A, Nr. 06B903016AB	**535 0041 10**
				(Valeo), 140A, Nr. 06J903023C, Nr. 06H903017E	**535 0041 10**
2.0 FSI	05.03-	AXW; BLR; BLX; BLY; BMB; BVY; BVZ; (110kW)		(Bosch), 140A, Nr. 06F903023F	**535 0012 10**
				(Valeo), 140A, Nr. 06F903023C	**535 0012 10**
2.0 TFSI	09.04-	AXX; BWA; CAWB; CCZA; (147kW)		BWA, AXX, (Bosch), 140A, Nr. 06F903023F	**535 0012 10**
				BWA, AXX, (Valeo), 140A, Nr. 06F903023C	**535 0012 10**
				CAWB, CCZA, (Valeo), 140A, Nr. 06D903016A, Nr. 06J903023C, Nr. 06D903016AB	**535 0041 10**
S3	02.07-	BZC; CDLC; (188kW)		(Bosch), 140A, Nr. 06F903023F, BZC	**535 0012 10**
				(Valeo), 140A, Nr. 06F903023C, BZC	**535 0012 10**
S3	11.06-	BHZ; CDLA; (195kW)		(Bosch), 140A, Nr. 06F903023F, BHZ	**535 0012 10**
				(Valeo), 140A, Nr. 06F903023C, BHZ	**535 0012 10**
3.2	07.03-	BDB; BMJ; BUB; (184kW)		BUB, (Bosch), 140A, Nr. 06F903023F	**535 0012 10**
				BUB, (Valeo), 140A, Nr. 06F903023C	**535 0012 10**
				(Valeo), 140A, Nr. 06F903023P	**535 0124 10**
1.6 TDI	05.09-	CAYB; CAYC; (66-77kW)		(Bosch), 140A, Nr. 06F903023F, Nr. 03L903023	**535 0012 10**
				(Valeo), 140A, Nr. 06F903023C, Nr. 03L903023A	**535 0012 10**
1.9 TDI	05.03-	BKC; BLS; BXE; (77kW)		(Bosch), 110A, Nr. 06F903023D, 140A, Nr. 06F903023F	**535 0012 10**
				(Valeo), 110A, Nr. 06F903023E, 140A, Nr. 06F903023C	**535 0012 10**
2.0 TDI	05.03-	AZV; CBAA; CFFA; (100kW)		(Bosch), 110A, Nr. 06F903023D, AZV	**535 0012 10**
2.0 TDI	05.03-	BKD; CBAB; CFFB; CLJA; (103kW)		BKD, (Bosch), 110A, Nr. 06F903023D, 140A, Nr. 06F903023F	**535 0012 10**
				BKD, (Valeo), 110A, Nr. 06F903023E, 140A, Nr. 06F903023C	**535 0012 10**
2.0 TDI	06.05-	BMM; (103kW)		(Bosch), 140A, Nr. 06F903023F	**535 0012 10**
				(Valeo), 110A, Nr. 06F903023E, 140A, Nr. 06F903023C	**535 0012 10**
2.0 TDI	06.06-06.08	BUY; (120kW)		(Bosch), 110A, Nr. 06F903023D, 140A, Nr. 03L903023F, Nr. 03L903023	**535 0012 10**
				(Valeo), 110A, Nr. 06F903023E, 140A, Nr. 06F903023C, Nr. 03L903023A	**535 0012 10**
2.0 TDI	03.06-	BMN; CBBB; CFGB; (125kW)		(Bosch), 110A, Nr. 06F903023D, 140A, Nr. 03L903023F, Nr. 03L903023, BMN	**535 0012 10**
				(Valeo), 110A, Nr. 06F903023E, 140A, Nr. 06F903023C, Nr. 03L903023A, BMN	**535 0012 10**
A3 (8PA)					
1.2 TSI	04.10-	CBZB; (77kW)		(Bosch), 140A, Nr. 03F 903 023 D, Nr. 03C 903 023 F	**535 0155 10**
				(Valeo), 110A, Nr. 03F 903 023 E	**535 0155 10**
1.4 TFSI	09.07-	CAXC; CMSA; (92kW)		(Bosch), Nr. 03C 903 023 A, 140A	**535 0155 10**
				(Valeo), Nr. 03C 903 023 G, 110A, Nr. 03C 903 023 C, 140A	**535 0155 10**
1.6	09.04-	BGU; BSE; BSF; CCSA; CMXA; (75kW)		(Bosch), 110A, Nr. 06F903023G, Nr. 06F903023D, 140A, Nr. 06F903023F, BSE, BSF, BGU	**535 0012 10**
				(Valeo), 90A, Nr. 06A903023, 110A, Nr. 06F903023B, Nr. 06F903023E, 140A, Nr. 06F903023C, BSE, BSF, BGU	**535 0012 10**
1.6 E-Power	01.11-	CMXA; (75kW)		(Bosch), 140A, Nr. 06F903023F	**535 0012 10**
				(Valeo), 140A, Nr. 03P903023C	**535 0012 10**
1.8 TFSI	11.06-	BYT; BZB; CDAA; (118kW)		(Bosch), 140A, Nr. 06B903016AB	**535 0041 10**
				(Valeo), 140A, Nr. 06D903016AB, Nr. 06D903016A, Nr. 06J903023C, Nr. 06H903017E	**535 0041 10**
1.8 TFSI	07.08-	CDAA; (118kW)		(Bosch), 140A, Nr. 06B903016AB	**535 0041 10**
				(Valeo), 140A, Nr. 06J903023C, Nr. 06H903017E	**535 0041 10**

Audi

A3 (8PA)

2.0 FSI	09.04-	BLR; BLX; BLY; BMB; BVY; BVZ; (110kW)		(Bosch), 140A, Nr. 06F903023F	535 0012 10
				(Valeo), 140A, Nr. 06F903023C	535 0012 10
2.0 T FSI	09.04-	AXX; BPY; BWA; CAWB; CBFA; CCZA; (147kW)		BWA, AXX, BPY, (Bosch), 140A, Nr. 06F903023F	535 0012 10
				BWA, AXX, BPY, (Valeo), 140A, Nr. 06F903023C	535 0012 10
				CAWB, CBFA, CCZA, (Valeo), 140A, Nr. 06D903016A, Nr. 06J903023C, Nr. 06D903016AB	535 0041 10
S3	07.08-	CDLC; (188kW)		(Bosch), 140A, Nr. 06F903023F	535 0012 10
				(Valeo), 140A, Nr. 06F903023C	535 0012 10
S3	06.08-	BHZ; CDLA; (195kW)		(Bosch), 140A, Nr. 06F903023F, BHZ	535 0012 10
				(Valeo), 140A, Nr. 06F903023C, BHZ	535 0012 10
3.2	09.04-	BMJ; BUB; (184kW)		BUB, (Bosch), 140A, Nr. 06F903023F	535 0012 10
				BUB, (Valeo), 140A, Nr. 06F903023C	535 0012 10
				(Valeo), 140A, Nr. 06F903023P	535 0124 10
1.6 TDI	05.09-	CAYB; CAYC; (66-77kW)		(Bosch), 140A, Nr. 06F903023F, Nr. 03L903023	535 0012 10
				(Valeo), 140A, Nr. 06F903023C, Nr. 03L903023A	535 0012 10
1.9 TDI	09.04-	BKC; BLS; BXE; (77kW)		(Bosch), 110A, Nr. 06F903023D, 140A, Nr. 06F903023F	535 0012 10
				(Valeo), 110A, Nr. 06F903023E, 140A, Nr. 06F903023C	535 0012 10
2.0 TDI	09.04-	AZV; CBAA; CFFA; (100kW)		(Bosch), 110A, Nr. 06F903023D, AZV	535 0012 10
2.0 TDI	09.04-	BKD; CBAB; CFFB; CLJA; (103kW)		BKD, (Bosch), 110A, Nr. 06F903023D, 140A, Nr. 06F903023F	535 0012 10
				BKD, (Valeo), 110A, Nr. 06F903023E, 140A, Nr. 06F903023C	535 0012 10
2.0 TDI	06.05-	BMM; (103kW)		(Bosch), 140A, Nr. 06F903023F	535 0012 10
				(Valeo), 110A, Nr. 06F903023E, 140A, Nr. 06F903023C	535 0012 10
2.0 TDI	06.06-06.08	BUY; (120kW)		(Bosch), 110A, Nr. 06F903023D, 140A, Nr. 03L903023F, Nr. 03L903023	535 0012 10
				(Valeo), 110A, Nr. 06F903023E, 140A, Nr. 06F903023C, Nr. 03L903023A	535 0012 10
2.0 TDI	03.06-	BMN; CBBB; CFGB; (125kW)		(Bosch), 110A, Nr. 06F903023D, 140A, Nr. 03L903023F, Nr. 03L903023, BMN	535 0012 10
				(Valeo), 110A, Nr. 06F903023E, 140A, Nr. 06F903023C, Nr. 03L903023A, BMN	535 0012 10

A4 (8D2,8D5,B5)

1.6	01.95-07.00	ADP; AHL; ANA; ARM; (74kW)		AHL, ANA, ARM, (Valeo), 120A, Nr. 06B 903 016 E	535 0005 10
				AHL, ANA, ARM, (Bosch), 120A, Nr. 06B903016B	535 0008 10
1.6	03.96-07.00	ADP; AHL; ANA; ARM; (74kW)		AHL, ANA, ARM, (Bosch), 120A, Nr. 06B903016B	535 0008 10
				ARM, ANA, AHL, (Valeo), 120A, Nr. 06B 903 016 E	535 0005 10
1.6	07.00-09.01	ALZ; (75kW)		(Bosch), 120A, Nr. 06B903016B	535 0008 10
				(Valeo), 120A, Nr. 06B 903 016 E	535 0005 10
				Nr. 06B 903 016 AA, (Valeo), 140A, → 8E-3-029803	535 0036 10
				Nr. 06B 903 016 S, (Valeo), 120A, → 8E-3-024775	535 0036 10
				(Bosch), 120A, Nr. 06B903016P, 140A, Nr. 06B903016AB, 150A, Nr. 06B903016Q	535 0041 10
				(Valeo), 120A, Nr. 06B903016AE, 140A, Nr. 06B903016AF, 8E-3-024776 →	535 0041 10
				(Valeo), 150A, Nr. 06B903016AC	535 0041 10
1.8	01.95-09.01	ADR; AFY; APT; ARG; AVV; (85-92kW)		(Valeo), 120A, Nr. 06B903016E	535 0005 10
				(Bosch), 120A, Nr. 06B903016B	535 0008 10
1.8 T	01.95-09.01	AEB; ANB; APU; ARK; AWT; (110kW)		AEB, ANB, APU, AWT, (Bosch), 120A, Nr. 06B903016B	535 0008 10
				AEB, ANB, APU, AWT, (Valeo), 120A, Nr. 06B903016E	535 0005 10

Audi

A4 (8D2,8D5,B5)

1.8	05.00-09.00	AMB; (125kW)		Nr. 06B 903 016 AA, (Valeo), 140A, → 8E-3-029803	**535 0036 10**
				Nr. 06B 903 016 S, (Valeo), 120A, → 8E-3-024775	**535 0036 10**
				(Bosch), 120A, Nr. 06B903016P, 140A, Nr. 06B903016AB, 150A, Nr. 06B903016Q	**535 0041 10**
				8E-3-024 776 →, (Valeo), 120A, Nr. 06B903016AE, 140A, Nr. 06B903016AF	**535 0041 10**
				(Valeo), 150A, Nr. 06B903016AC	**535 0041 10**
1.8 T	12.97-09.01	AJL; (132kW)		(Valeo), 120A, Nr. 06B903016E	**535 0005 10**
				(Bosch), 120A, Nr. 06B903016B	**535 0008 10**
1.9 TDI	12.95-09.01	AFF; (55kW)		(Bosch), 70A, Nr. 028 903 027 Q, 90A, Nr. 028 903 027 S, 120A, Nr. 028 903 028 F, Nr. 028 903 028, → 8D-X-199 999	**535 0004 10**
				8D-Y-000 001 →, (Valeo), 120A, Nr. 028 903 031 A	**535 0005 10**
				→ 8D-X-400 000, (Bosch), 90A, Nr. 028 903 029 A, 120A, Nr. 028 903 029 B	**535 0005 10**
				8D-Y-000 001 →, (Bosch), 90A, Nr. 028 903 029 S, 120A, Nr. 028 903 031	**535 0005 10**
1.9 TDI	01.95-09.01	1Z; AHH; AHU; (66kW)		(Bosch), 120A, Nr. 028 903 028 F, 1Z, AHU, → 8D-X-199 999	**535 0004 10**
				(Bosch), 70A, Nr. 028 903 027 Q, 1Z, → 8D-X-199 999	**535 0004 10**
				(Bosch), 90A, Nr. 028 903 027 S, 120A, Nr. 028 903 028, AHH, → 8D-X-199 999	**535 0004 10**
				1Z, (Valeo), 90A, Nr. 028 903 027 T	**535 0005 10**
				AHH, AHU, 8D-Y-000 001 →, (Valeo), 120A, Nr. 028 903 031 A	**535 0005 10**
				AHH, AHU, → 8D-X-400 000, (Bosch), 90A, Nr. 028 903 029 A, 120A, Nr. 028 903 029 B	**535 0005 10**
				AHH, AHU, 8D-Y-000 001 →, (Bosch), 90A, Nr. 028 903 029 S, 120A, Nr. 028 903 031	**535 0005 10**
1.9 DUO	03.98-09.01	AHU; (66kW)		(Bosch), 90A, Nr. 028 903 027 S, 120A, Nr. 028 903 028	**535 0004 10**
				8D-Y-000 001 →, (Valeo), 120A, Nr. 028 903 031 A	**535 0005 10**
				→ 8D-X-400 000, (Bosch), 90A, Nr. 028 903 029 A, 120A, Nr. 028 903 029 B	**535 0005 10**
				8D-Y-000 001 →, (Bosch), 90A, Nr. 028 903 029 S, 120A, Nr. 028 903 031	**535 0005 10**
1.9 TDI	10.95-09.01	AFN; AVG; (81kW)		AFN, → 8D-X-199 999, (Bosch), 70A, Nr. 028 903 027 Q, 90A, Nr. 028 903 027 S, 120A, Nr. 028 903 028	**535 0004 10**
				8D-Y-000 001 →, (Valeo), 120A, Nr. 028 903 031 A	**535 0005 10**
				→ 8D-X-400 000, (Bosch), 90A, Nr. 028 903 029 A, 120A, Nr. 028 903 029 B	**535 0005 10**
				8D-Y-000 001 →, (Bosch), 90A, Nr. 028 903 029 S, 120A, Nr. 028 903 031	**535 0005 10**
1.9 TDI	03.00-09.01	AJM; (85kW)		→ 8D-X-199 999, (Bosch), 90A, Nr. 028 903 027 S, 120A, Nr. 028 903 028	**535 0004 10**
				8D-Y-000 001 →, (Valeo), 120A, Nr. 028 903 031 A	**535 0005 10**
				→ 8D-X-400 000, (Bosch), 90A, Nr. 028 903 029 A, 120A, Nr. 028 903 029 B	**535 0005 10**
				8D-Y-000 001 →, (Bosch), 90A, Nr. 028 903 029 S, 120A, Nr. 028 903 031	**535 0005 10**

A4 (8E2,8E5,B6)

1.6; 1.8 T	11.00-12.04	ALZ; AVJ; (75-110kW)		Nr. 06B 903 016 AA, (Valeo), 140A, → 8E-3-029803	**535 0036 10**
				Nr. 06B 903 016 S, (Valeo), 120A, → 8E-3-024775	**535 0036 10**
				(Bosch), 120A, Nr. 06B903016P, 140A, Nr. 06B903016AB, 150A, Nr. 06B903016Q	**535 0041 10**
				(Valeo), 120A, Nr. 06B903016AE, 140A, Nr. 06B903016AF, 8E-3-024776 →	**535 0041 10**
				(Valeo), 150A, Nr. 06B903016AC	**535 0041 10**

Audi

A4 (8E2,8E5,B6)

1.8 T	07.02-12.04	BFB; BKB; (120kW)		(Bosch), 120A, Nr. 06B903016P, 140A, Nr. 06B903016AB, 150A, Nr. 06B903016Q, BFB	535 0041 10
				8E-3-024 776→, (Valeo), 120A, Nr. 06B903016AE, 140A, Nr. 06B903016AF, BFB	535 0041 10
				(Valeo), 150A, Nr. 06B903016AC, BFB	535 0041 10
				Nr. 06B 903 016 AA, (Valeo), 140A, →8H-3-007000, BFB	535 0036 10
				Nr. 06B 903 016 S, (Valeo), 120A, →8H-3-007000, BFB	535 0036 10
1.8 T	07.01-12.04	AMB; (125kW)		Nr. 06B 903 016 AA, (Valeo), 140A, →8E-3-029803	535 0036 10
				Nr. 06B 903 016 S, (Valeo), 120A, →8E-3-024775	535 0036 10
				(Bosch), 120A, Nr. 06B903016P, 140A, Nr. 06B903016AB, 150A, Nr. 06B903016Q	535 0041 10
				8E-3-024 776→, (Valeo), 120A, Nr. 06B903016AE, 140A, Nr. 06B903016AF	535 0041 10
				(Valeo), 150A, Nr. 06B903016AC	535 0041 10
1.8 T	11.02-12.04	BEX; (140kW)		(Bosch), 120A, Nr. 06B903016P, 140A, Nr. 06B903016AB, 150A, Nr. 06B903016Q	535 0041 10
				8E-3-024 776→, (Valeo), 120A, Nr. 06B903016AE, 140A, Nr. 06B903016AF	535 0041 10
				(Valeo), 150A, Nr. 06B903016AC	535 0041 10
2.0	11.00-12.04	ALT; (96kW)		(Bosch), 120A, Nr. 06B903016P, 140A, Nr. 06B903016AB, 150A, Nr. 06B903016Q	535 0041 10
				8E-3-024 776→, (Valeo), 120A, Nr. 06B903016AE, 140A, Nr. 06B903016AF	535 0041 10
				(Valeo), 150A, Nr. 06B903016AC	535 0041 10
				Nr. 06B 903 016 AA, (Valeo), 140A, →8E- 029803	535 0036 10
				Nr. 06B 903 016 S, (Valeo), 120A, →8E-3-024775	535 0036 10
2.0 FSI	07.02-12.04	AWA; (110kW)		Nr. 06B 903 016 AA, (Valeo), 140A, →8E-3-029803	535 0036 10
				Nr. 06B 903 016 S, (Valeo), 120A, →8E-3-024775	535 0036 10
				(Bosch), 120A, Nr. 06B903016P, 140A, Nr. 06B903016AB, 150A, Nr. 06B903016Q	535 0041 10
				(Valeo), 120A, Nr. 06B903016AE, 140A, Nr. 06B903016AF, 8E-3-024776→	535 0041 10
				(Valeo), 150A, Nr. 06B903016AC	535 0041 10
1.9 TDI	05.01-12.04	AVB; (74kW)		→8E-4-010 00, (Valeo), 140A, Nr. 028 903 029 R	535 0005 10
				→8E-4-010 000, (Bosch), 140A, Nr. 028 903 029 Q, 150A, Nr. 028 903 029 N	535 0005 10
				8E-4-000 001→, (Bosch, Valeo), 140A	535 0012 10
1.9 TDI	06.04-12.04	BKE; (85kW)		(Bosch), 140A, Nr. 06F903023J	535 0012 10
				(Valeo), 140A, Nr. 06F903023H	535 0012 10
				(Bosch), 150A, Nr. 028 903 029 N	535 0005 10
1.9 TDI	09.01-12.04	AVF; AWX; (96kW)		(Bosch), 140A, Nr. 028 903 029 Q, 150A, Nr. 028 903 029 N, →8E-4-010 000	535 0005 10
				(Valeo), 140A, Nr. 028 903 028 R, →8E-4-010 000	535 0005 10
				(Bosch), 140A, Nr. 06F903023J, Nr. 06F903023F, AVF	535 0012 10
				(Valeo), 140A, Nr. 06F903023H, Nr. 06F903023C, AVF	535 0012 10

A4 (8EC,8ED)

1.6	11.04-	ALZ; (75kW)		Nr. 06B 903 016 AA, (Valeo), 140A, →8E-3-029803	535 0036 10
				Nr. 06B 903 016 S, (Valeo), 120A, →8E-3-024775	535 0036 10
				→8E-6-240 000, (Valeo), 140A, Nr. 06B903016AF, Nr. 06B903016AC	535 0041 10

	2001 ... 2002 ... 2003 ...				
Audi					
A4 (8EC,8ED)					
1.6	11.04-	ALZ; (75kW)		8E-6-240 001 →, (Valeo), 140A, Nr. 06D903016A, 150A, Nr. 06D903016	**535 0041 10**
				(Bosch), 120A, Nr. 06B903016P, 140A, Nr. 06B903016AB	**535 0041 10**
				(Valeo), 120A, Nr. 06B903016AE	**535 0041 10**
1.8 T	11.04-	BFB; (120kW)		Nr. 06B 903 016 AA, (Valeo), 140A, → 8H-3-007000	**535 0036 10**
				Nr. 06B 903 016 S, (Valeo), 120A, → 8H-3-007000	**535 0036 10**
				→ 8E-6-240 000, (Valeo), 140A, Nr. 06B903016AF, Nr. 06B903016AC	**535 0041 10**
				8E-6-240 001 →, (Valeo), 140A, Nr. 06D903016A, 150A, Nr. 06D903016	**535 0041 10**
				(Bosch), 120A, Nr. 06B903016P, 140A, Nr. 06B903016AB	**535 0041 10**
				(Valeo), 120A, Nr. 06B903016AE	**535 0041 10**
2.0; 2.0 FSI	11.04-	ALT; AWA; (96-110kW)		Nr. 06B 903 016 AA, (Valeo), 140A, → 8E-3-029803	**535 0036 10**
				Nr. 06B 903 016 S, (Valeo), 120A, → 8E-3-024775	**535 0036 10**
				→ 8E-6-240 000, (Valeo), 140A, Nr. 06B903016AF, Nr. 06B903016AC	**535 0041 10**
				8E-6-240 001 →, (Valeo), 140A, Nr. 06D903016A, 150A, Nr. 06D903016	**535 0041 10**
				(Bosch), 120A, Nr. 06B903016P, 140A, Nr. 06B903016AB	**535 0041 10**
				(Valeo), 120A, Nr. 06B903016AE	**535 0041 10**
2.0 FSI	10.06-	BPJ; BYK; (125kW)		8E-6-240 001 →, (Valeo), 140A, Nr. 06D903016A	**535 0041 10**
				(Bosch), 140A, Nr. 06B903016AB	**535 0041 10**
				(Valeo), 150A, Nr. 06D903016	**535 0041 10**
2.0 TFSI	11.04-	BGB; BPG; BUL; BWE; BWT; (147kW)		(Bosch), 140A, Nr. 06B903016AB, '(CH.)8E-6-240 001 →, (Valeo), 140A, Nr. 06D903016A	**535 0041 10**
				(Valeo), 150A, Nr. 06D903016, '(CH.) → 8E-6-240 000, (Valeo), 140A, Nr. 06B903016AF	**535 0041 10**
3.2 FSI	01.05-	AUK; BKH; (188kW)		(Valeo), Nr. 06E 903 016 E, 150A	**535 0130 10**
1.9 TDI	11.04-	BKE; BRB; (85kW)		(Bosch), 140A, Nr. 06F903023J	**535 0012 10**
				(Valeo), 140A, Nr. 06F903023H	**535 0012 10**
				(Bosch), 150A, Nr. 028 903 029 N	**535 0005 10**
2.0 TDI	11.04-	BLB; BNA; BRE; BRF; BVF; BVG; (89-103kW)		(Bosch), 140A, Nr. 06F903023J	**535 0012 10**
				(Valeo), 140A, Nr. 06F903023H	**535 0012 10**
2.0 TDI	11.04-	BPW; BRD; BRC; BVA; (100-125kW)		8E-5-400 001 →, (Bosch), 140A, Nr. 06F903023J	**535 0012 10**
				(Valeo), 140A, Nr. 06F903023H	**535 0012 10**
A4 (8H7, 8HE)					
1.8 T	07.02-	BFB; (120kW)		Nr. 06B 903 016 AA, (Valeo), 140A, → 8H-3-007000	**535 0036 10**
				Nr. 06B 903 016 S, (Valeo), 120A, → 8H-3-007000	**535 0036 10**
				8H-3-007 001 →, (Valeo), 120A, Nr. 06B903016AE, 140A, Nr. 06B903016AF	**535 0041 10**
				(Bosch), 120A, Nr. 06B903016P, 140A, Nr. 06B903016AB, 150A, Nr. 06B903016Q	**535 0041 10**
				(Valeo), 150A, Nr. 06B903016AC	**535 0041 10**
1.8	10.02-10.05	AMB; (125kW)		(Bosch), 120A, Nr. 06B903016P, 140A, Nr. 06B903016AB, 150A, Nr. 06B903016Q	**535 0041 10**
				8E-3-024 776 →, (Valeo), 120A, Nr. 06B903016AE, 140A, Nr. 06B903016AF	**535 0041 10**
				(Valeo), 150A, Nr. 06B903016AC	**535 0041 10**
2.0	09.04-12.05	ALT; (96kW)		8H-3-007 001 →, (Valeo), 120A, Nr. 06B903016AE, 140A, Nr. 06B903016AF	**535 0041 10**
				(Bosch), 120A, Nr. 06B903016P, 140A, Nr. 06B903016AB	**535 0041 10**
				(Valeo), 150A, Nr. 06B903016AC	**535 0041 10**

Audi					
A4 (8H7, 8HE)					
2.0; 2.0 TFSI; 2.0 TFSI 16V	11.05-	BWE; BWT; (147kW)		(Bosch), 120A, Nr. 06B903016P, 140A, Nr. 06B903016AB, 150A, Nr. 06B903016Q	**535 0041 10**
				8E-3-007 001 →, (Valeo), 120A, Nr. 06B903016AE, 140A, Nr. 06B903016AF	**535 0041 10**
				(Valeo), 150A, Nr. 06B903016AC	**535 0041 10**
3.2 FSI	01.06-	AUK; (188kW)		(Valeo), Nr. 06E 903 016 E, 150A	**535 0130 10**
A4 (8KH)					
2.0 TFSI	04.09-	CDNC; (155kW)		(Bosch), 140A, Nr. 06H903016L	**535 0210 10**
2.0 TDI	04.09-	CAGA; CAGB; CAHA; CAHB; (100-125kW)		(Bosch), 140A, Nr. 03G903016E	**535 0124 10**
A4 (8KS)					
1.8 TFSI	01.08-	CABA; CDHA; (88kW)		8K-8-000 001 →, (Bosch), 140A, Nr. 06H903016L	**535 0210 10**
1.8 TFSI	11.07-	CABB; CCUA; CDHB; (118kW)		CABB, CDHB, 8K-8-000 001 →, (Bosch), 140A, Nr. 06H903016L	**535 0210 10**
1.8 TFSI	09.08-	CDHB; (118kW)		8K-8-000 001 →, (Bosch), 140A, Nr. 06H903016L	**535 0210 10**
2.0 TFSI	06.08-	CAEA; CDNB; CDZA; (132kW)		CDNB, CAEA, 8K-8-000 001 →, (Bosch), 140A, Nr. 06H903016L	**535 0210 10**
2.0 TFSI	06.08-	CADA; CDNC; (155kW)		CDNC, 8K-8-000 001 →, (Bosch), 140A, Nr. 06H903016L	**535 0210 10**
2.0 TFSI	06.08-	CAEB; CDNC; (155kW)		8K-8-000 001 →, (Bosch), 140A, Nr. 06H903016L	**535 0210 10**
S4	11.08-	CAKA; CCBA; (245kW)		(Valeo), 150A, Nr. 06E903016S	**535 0207 10**
3.2 FSI	11.07-	CALA; (195kW)		(Valeo), 140A, Nr. 06E903016Q, 150A, Nr. 06E903016S	**535 0207 10**
2.0 TDI	11.07-	CAGA; CAGB; CAGC; CAHA; CAHB; CMEA; (88-125kW)		(Bosch), 140A, Nr. 03G903016E	**535 0124 10**
A4(8K5)					
1.8 FSI	04.08-	CDHA; (88kW)		8K-8-000 001 →, (Bosch), 140A, Nr. 06H903016L	**535 0210 10**
1.8 TFSI	04.08-	CABB; CCUA; CDHB; (118kW)		CABB, CDHB, 8K-8-000 001 →, (Bosch), 140A, Nr. 06H903016L	**535 0210 10**
2.0 TFSI	06.08-	CDNB; CDZA; (132kW)		CDNB, 8K-8-000 001 →, (Bosch), 140A, Nr. 06H903016L	**535 0210 10**
2.0 TFSI	06.08-	CADA; CDNC; (155kW)		CDNC, 8K-8-000 001 →, (Bosch), 140A, Nr. 06H903016L	**535 0210 10**
S4	11.08-	CAKA; (245kW)		(Valeo), 150A, Nr. 06E903016S	**535 0207 10**
3.2 FSI	04.08-	CALA; (195kW)		(Valeo), 140A, Nr. 06E903016Q, 150A, Nr. 06E903016S	**535 0207 10**
2.0 TDI	04.08-	CAGA; CAGB; CAGC; CAHA; CAHB; CMEA; (88-125kW)		(Bosch), 140A, Nr. 03G903016E	**535 0124 10**
A5					
1.8 TFSI; 2.0 TFSI	10.07-	CABD; CAEA; CAEB; CDHB; CDNB; CDNC; (118-155kW)		(Bosch), 140A, Nr. 06H903016L	**535 0210 10**
S5	06.09-	CAKA; CCBA; (245kW)		(Valeo), 150A, Nr. 06E903016S	**535 0207 10**
3.2 FSI	06.07-	CALA; (195kW)		(Valeo), 140A, Nr. 06E903016Q, 150A, Nr. 06E903016S	**535 0207 10**
2.0 TDI	08.08-	CAGA; CAGB; CAHA; CAHB; CMEA; (100-125kW)		(Bosch), 140A, Nr. 03G903016E	**535 0124 10**
A6 (4B,C5)					
1.8	05.97-01.05	AFY; (85kW)		4B-X-000 001 →, (Bosch), 120A, Nr. 06B903016B	**535 0008 10**
1.8	07.97-01.05	AJP; ANQ; AQE; ARH; (92kW)		AJP, →4B-W-220 000, (Bosch), 120A, Nr. 058 903 016 D	**535 0007 10**
				4B-X-000 001 →, (Bosch), 120A, Nr. 06B903016B	**535 0008 10**
1.8 T	01.97-01.05	AEB; ANB; APU; ARK; AWL; AWT; (110kW)		4B-X-000 001 →, (Bosch), 120A, Nr. 06B903016B	**535 0008 10**
				AWT, (Valeo), 120A, Nr. 06B903016E	**535 0005 10**
				AEB, →4B-W-220 000, (Bosch), 120A, Nr. 058 903 016 D	**535 0007 10**
1.8 T	12.97-01.05	AEB; ANB; APU; ARK; AWL; AWT; (110kW)		AEB, →4B-W-220 000, (Bosch), 120A, Nr. 058 903 016 D	**535 0007 10**

	2001 ... 2002 ... 2003 ...				
Audi					
A6 (4B,C5)					
1.8 T	12.97-01.05	AJL; (132kW)		→ 4B-W-220 000, (Bosch), 120A, Nr. 058 903 016 D	**535 0007 10**
				4B-X-000 001 →, (Bosch), 120A, Nr. 06B903016B	**535 0008 10**
2.0	08.01-01.05	ALT; (96kW)		Nr. 06B 903 016 AA, (Valeo), 140A, → 4B-2-200000	**535 0036 10**
				Nr. 06B 903 016 S, (Valeo), 120A, → 4B-2-200000	**535 0036 10**
				(Bosch), 120A, Nr. 06B903016P, 140A, Nr. 06B903016AB, 150A, Nr. 06B903016Q	**535 0041 10**
1.9 TDI	04.97-04.01	AFN; AVG; (81kW)		→ 4B-W-220 000, (Bosch), 120A, Nr. 028 903 028	**535 0004 10**
				(Bosch), 120A, Nr. 028 903 029 B	**535 0005 10**
				(Valeo), 120A, Nr. 028 903 029 E	**535 0005 10**
1.9 TDI	07.00-01.05	AJM; (85kW)		(Bosch), 120A, Nr. 028 903 031	**535 0005 10**
				(Valeo), 120A, Nr. 028 903 031 A	**535 0005 10**
1.9 TDI	08.01-01.05	AVF; AWX; (96kW)		(Bosch), 140A, Nr. 028 903 029 Q	**535 0005 10**
				(Valeo), 140A, Nr. 028 903 029 R	**535 0005 10**
A6 (4F2,4F5)					
2.0 TFSI	06.05-	BPJ; BYK; (125kW)		(Valeo), 150A, Nr. 06E903016D, Nr. 06D903016D	**535 0041 10**
2.4	05.04-10.08	BDW; (130kW)		(Valeo), 150A, Nr. 06E 903 016 F, 180A, Nr. 06E 903 016 G, Nr. 06E 903 016 K	**535 0130 10**
2.8 FSI	10.08-	CCDA; (140kW)		(Valeo), Nr. 06E 903 016 E, 150A	**535 0130 10**
				(Bosch), 180A, Nr. 06E903016T, Nr. 06E903016H	**535 0201 10**
2.8 FSI	11.06-10.08	BDX; (154kW)		(Valeo), Nr. 06E 903 016 F, 150A	**535 0130 10**
				(Bosch), 180A, Nr. 06E903016M	**535 0201 10**
2.8 FSI	10.08-	CCEA; (162kW)		(Valeo), Nr. 06E 903 016 E, 150A	**535 0130 10**
				(Bosch), 180A, Nr. 06E903016T, Nr. 06E903016H	**535 0201 10**
2.8 FSI; 3.0 TFSI	10.08-	CAJA; CCEA; (162-213kW)		(Bosch), 180A, Nr. 06E903016T, Nr. 06E903016H	**535 0201 10**
A6 (4F2,4F5,4FH)					
3.2 FSI	05.04-10.08	AUK; BKH; (188kW)		(Valeo), 150A, Nr. 06E 903 016 F, 180A, Nr. 06E 903 016 G, Nr. 06E 903 016 K	**535 0130 10**
				(Bosch), 180A, Nr. 06E903016T, BKH	**535 0201 10**
A6 (4F2,4F5)					
2.0 TDI	09.05-06.06	BVG; (89kW)		(Valeo), 180A, Nr. 03G903016A	**535 0012 10**
2.0 TDI	07.04-	BNA; BRF; CAGB; (100kW)		(Bosch), 180A, Nr. 03G903023L, CAGB	**535 0124 10**
				(Valeo), 180A, Nr. 03G903016A, BNA, BRF	**535 0012 10**
2.0 TDI	07.04-10.08	BLB; BRE; (103kW)		(Valeo), 180A, Nr. 03G903016A	**535 0012 10**
2.0 TDI	10.08-	CAHA; CAHB; (120-125kW)		(Bosch), 180A, Nr. 03G903023L	**535 0124 10**
A6 (4FH)					
3.0 TFSI	10.08-	CAJA; (213kW)		(Bosch), 180A, Nr. 06E903016T, Nr. 06E903016H	**535 0201 10**
A8 (4D2,4D8)					
2.8	04.96-09.02	ACK; ALG; AMX; APR; AQD; (142kW)		(Bosch), 150A, Nr. 078 903 016	**535 0006 10**
Q5					
2.0 TFSI	11.08-	CDNB; CDNC; (132-155kW)		(Bosch), 140A, Nr. 06H903016L	**535 0210 10**
3.2 FSI	11.08-	CALB; (199kW)		(Valeo), 140A, Nr. 06E903016Q, 150A, Nr. 06E903016S	**535 0207 10**
2.0 TDI	11.08-	CAGA; CAGB; CAHA; CAHB; CGLA; (100-125kW)		(Bosch), 140A, Nr. 03G903016E	**535 0124 10**
Q7					
3.6 FSI	08.06-	BHK; (206kW)		(Hitachi), 190A, Nr. 021 903 016 A, Nr. 021 903 016 K	**535 0083 10**
				(Valeo), 180A, Nr. 021 903 016, Nr. 021 903 016 L	**535 0083 10**
TT (8J3/8J9)					
1.8 TFSI	06.08-	CDAA; (118kW)		(Bosch), 140A, Nr. 06B903016AB	**535 0041 10**
2.0 TFSI	10.06-	BPY; BWA; CCTA; CCZA; (147kW)		(Bosch), 140A, Nr. 06B903016AB, CCZA, CCTA	**535 0041 10**

	2001 ... 2002 ... 2003 ...				
Audi					
TT (8J3/8J9)					
2.0 TFSI	10.06-	BPY; BWA; CCTA; CCZA; (147kW)		BWA, BPY, (Bosch), 140A, Nr. 06F903023F	**535 0012 10**
				BWA, BPY, (Valeo), 140A, Nr. 06F903023C	**535 0012 10**
2.0 TFSI; 2.0 TFSI quattro	05.10-	CESA; CETA; (155kW)		(Valeo), 140A, Nr. 06H903017E	**535 0041 10**
2.0; 2.0 TFSI	05.08-	CDLA; CDLB; (195-200kW)		(Bosch), 140A, Nr. 06F903023F	**535 0012 10**
				(Valeo), 140A, Nr. 06F903023C	**535 0012 10**
2.5 TFSI	05.09-	CEPA; (250kW)		(Bosch), 140A, Nr. 07K903023A, Nr. 07K903023F	**535 0096 10**
3.2 V6	10.06-	BUB; (184kW)		(Valeo), 140A, Nr. 06F903023P, 8J-7-013501 →	**535 0124 10**
				(Bosch), 140A, Nr. 06F903023F	**535 0012 10**
				(Valeo), 140A, Nr. 06F903023C	**535 0012 10**
2.0 TDI	06.08-	CBBB; (125kW)		(Bosch), 140A, Nr. 06F903023F	**535 0012 10**
				(Valeo), 140A, Nr. 06F903023C	**535 0012 10**
TT (8N3/8N9)					
1.8 T	01.01-06.06	AUM; (110kW)		(Bosch), 120A, Nr. 038 903 024 F, Nr. 028 903 028 E	**535 0012 10**
				(Hitachi), 120A, Nr. 028 903 029 G	**535 0012 10**
				(Valeo), 120A, Nr. 038 903 024 G, Nr. 038 903 023 S	**535 0012 10**
1.8 T	09.05-06.06	BVP; (120kW)		(Bosch), 120A, Nr. 028 903 028 E, Nr. 038 903 024 F, Nr. 028 903 028 F, Nr. 038 903 024 F3	**535 0012 10**
				(Hitachi), 120A, Nr. 028 903 028 E, Nr. 028 903 029 G	**535 0012 10**
				(Valeo), 120A, Nr. 038 903 023 S, Nr. 038 903 024 G	**535 0012 10**
1.8 T	10.98-06.06	AJQ; APP; ARY; ATC; AUQ; AWP; (132kW)		(Bosch), 120A, Nr. 028 903 028 E, AJQ, ARY	**535 0012 10**
				(Hitachi), 120A, Nr. 028 903 029 G, AJQ, ARY	**535 0012 10**
				(Valeo), 120A, Nr. 038 903 023 S, AJQ, ARY	**535 0012 10**
1.8 T	09.05-06.06	BVR; (140kW)		(Bosch), 120A, Nr. 028 903 028 E, Nr. 038 903 024 F	**535 0012 10**
				(Hitachi), 120A, Nr. 028 903 029 G	**535 0012 10**
				(Valeo), 120A, Nr. 038 903 023 S, Nr. 038 903 024 G	**535 0012 10**
1.8 T	10.98-06.06	AMU; APX; BAM; (165kW)		(Bosch), 120A, Nr. 028 903 028 E	**535 0012 10**
				(Hitachi), 120A, Nr. 028 903 029 G	**535 0012 10**
				(Valeo), 120A, Nr. 038 903 023 S	**535 0012 10**
1.8 T; 3.2 VR6	07.03-06.06	BFV; BHE; BPF; (176-184kW)		(Bosch), 120A, Nr. 028 903 028 E, Nr. 038 903 024 F	**535 0012 10**
				(Valeo), 120A, Nr. 038 903 023 S, Nr. 038 903 024 G	**535 0012 10**
BMW					
1 (E82)					
135i	10.07-	N54B30A; (225kW)		(Bosch), 180A, Nr. 1231 7 542 351	**535 0164 10**
125i	10.07-	N53B30A; (160kW)		(bosch), 150A, Nr. 1231 7 550 967, 180A, Nr. 1231 7 551 256, N52B30A	**535 0183 10**
1 (E87)					
116i	09.04-	N45B16; N45B16A; N45B16TU2; (85-90kW)		(Bosch), 150A, Nr. 1231 7 532 966	**535 0183 10**
				(Bosch), Nr. 1231 7 533 268, Nr. 1231 7 532 964, 110A	**535 0075 10**
116i	01.09-	N43B20A; (90kW)		(Bosch), 180A, Nr. 1231 7 542 351	**535 0164 10**
118i	09.04-	N42B20B; N46B20; (95kW)		(Bosch), Nr. 1231 7 533 268, Nr. 1231 7 532 964, 110A	**535 0075 10**
				(Bosch), 150A, Nr. 1231 7 532 966, N46B20B	**535 0183 10**
118i	04.07-	N43B20A; (105kW)		(Bosch), 150A, Nr. 1231 7 532 966, N46B20B	**535 0183 10**
				(Bosch), 180A, Nr. 1231 7 542 351	**535 0164 10**
120i	09.04-	N42B20A; N46B20; (110kW)		(Bosch), Nr. 1231 7 533 268, Nr. 1231 7 532 964, 110A	**535 0075 10**
				(Bosch), 150A, Nr. 1231 7 532 966	**535 0183 10**
120i; 2.0	03.07-	N43B20A; (115-125kW)		(Bosch), 150A, Nr. 1231 7 532 966, N46B20B	**535 0183 10**
				(Bosch), 180A, Nr. 1231 7 542 351	**535 0164 10**

					

BMW

1 (E87)					
130i	03.05-	N52B30A; (190kW)		(Bosch), 180A, Nr. 1231 7 542 351	**535 0164 10**
130i	09.05-	N52B30; N52B30A; (195kW)		(Valeo)	**535 0127 10**
				(Bosch), 150A, Nr. 1231 7 550 967, 180A, Nr. 1231 7 551 256	**535 0183 10**
				(Bosch), 180A, Nr. 1231 7 542 351	**535 0164 10**
1 (E88)					
118i; 120i	03.08-	N43B20A; (105-120kW)		(Bosch), Nr. 1231 7 533 268, Nr. 1231 7 532 964, 110A, N46B20B	**535 0075 10**
				(Bosch), 180A, Nr. 1231 7 542 351	**535 0164 10**
120i	03.08-	N43B20A; (125kW)		(Bosch), 150A, Nr. 1231 7 532 966, N46B20B	**535 0183 10**
				(Bosch), Nr. 1231 7 533 268, Nr. 1231 7 532 964, 110A, N46B20B	**535 0075 10**
				(Bosch), 180A, Nr. 1231 7 542 351	**535 0164 10**
135i	03.08-	N54B30A; (225kW)		(Bosch), 180A, Nr. 1231 7 542 351	**535 0164 10**
125i	03.08-	N52B30A; (160kW)		(Bosch), 150A, Nr. 1231 7 550 967, 180A, Nr. 1231 7 551 256, N52B30A	**535 0183 10**
				(Bosch), 180A, Nr. 1231 7 542 351	**535 0164 10**
3 (E46)					
316Ci; 316i	04.00-	M43B16; (77kW)		(Bosch), Nr. 1231 7 533 268, Nr. 1231 7 532 964, 110A, N40B16A	**535 0075 10**
316 ti	06.02-02.05	N40B16A; N45B16A; (85kW)		(Bosch), 120A, Nr. 1231 7 516 101, Nr. 1231 7 516 723, 150A, Nr. 1231 7 521 384, Nr. 1231 7 521 490, Nr. 1231 7 521 491, N40B16A, N42B18A, N42B18A	**535 0183 10**
				(Bosch), Nr. 1231 7 533 268, Nr. 1231 7 532 964, 110A, N40B20B	**535 0075 10**
316i	06.02-02.05	N45B16; N45B16A; (85kW)		(Valeo), 110A, Nr. 1231 7 532 965	**535 0127 10**
				(Bosch), Nr. 1231 7 533 268, Nr. 1231 7 532 268, 110A	**535 0075 10**
				(Bosch), 120A, Nr. 1231 7 516 101, Nr. 1231 7 516 723, 150A, Nr. 1231 7 521 384, Nr. 1231 7 521 490, Nr. 1231 7 521 491, N40B16A, N42B18A, N42B18A	**535 0183 10**
316i; 316ti	06.01-02.05	N42B18; N46B18; N46B18A; (85kW)		(Bosch), Nr. 1231 7 533 268, Nr. 1231 7 532 964, 110A	**535 0075 10**
				'(Valeo), 120A, 140A, '04.02→, (Valeo), 90A, 110A	**535 0127 10**
				(Bosch), 120A, Nr. 1231 7 516 101, Nr. 1231 7 516 723, 150A, Nr. 1231 7 521 384, Nr. 1231 7 521 490, Nr. 1231 7 521 491, N40B16A, N42B18A, N42B18A	**535 0183 10**
316i	09.98-02.05	M43164E3; M43B19TU; (77kW)		(Bosch), 120A, Nr. 1231 7 516 101, Nr. 1231 7 516 723, 150A, Nr. 1231 7 521 384, Nr. 1231 7 521 490, Nr. 1231 7 521 491, N40B16A, N42B18A, N45B16A, 03.02→	**535 0183 10**
318Ci; 318i; 318ti	09.01	N42B20; N46B20; N46B20A; (105kW)		(Bosch), 110A, Nr. 1231 7 533 268, Nr. 1231 7 532 964	**535 0075 10**
318Ci; 318i; 318ti	09.01-	N42B20; N46B20; N46B20A; (105kW)		(Bosch), 120A, Nr. 1231 7 516 101, Nr. 1231 7 516 723, 150A, Nr. 1231 7 521 384, Nr. 1231 7 521 490, Nr. 1231 7 521 491	**535 0183 10**
				(Valeo), 120A, 140A, '04.02→, (Valeo), 90A, 110A	**535 0127 10**
318Ci	02.05-	N46B20A; N46B20B; (110kW)		(Bosch), 110A, Nr. 1231 7 532 268, Nr. 1231 7 532964	**535 0075 10**
3 (E90)					
316i	02.06-	N45B16; N45B16A; N45B16TU2; (85kW)		(Bosch), 150A, Nr. 1231 7 532 965, Nr. 1231 7 532 966, Nr. 1231 7 532 969, Nr. 1231 7 533 270	**535 0183 10**
				(Bosch), Nr. 1231 7 533 268, Nr. 1231 7 533 964, 110A	**535 0075 10**
316i	09.07-	N43B16A; (90kW)		(Bosch), 180A, Nr. 1231 7 542 351	**535 0164 10**
318i	09.05-	N46B20; N46B20B; (95kW)		(Bosch), Nr. 1231 7 533 268, Nr. 1231 7 532 964, 110A	**535 0075 10**
				(Bosch), 150A, Nr. 1231 7 532 965, Nr. 1231 7 532 966, Nr. 1231 7 532 969, Nr. 1231 7 533 270	**535 0183 10**
318i	09.07-	N43B20A; N46B20TU2; (105kW)		(Bosch), Nr. 1231 7 533 268, Nr. 1231 7 532 964, 110A, N 46 B 20 TU2	**535 0075 10**
				(Bosch), 180A, Nr. 1231 7 542 351	**535 0164 10**

BMW					
3 (E90)					
320i	01.05-	N46B20; N46B20A; N46B20C; (110kW)		(Bosch), Nr. 1231 7 533 268, Nr. 1231 7 532 964, 110A	**535 0075 10**
				(Bosch), 150A, Nr. 1231 7 532 965, Nr. 1231 7 532 966, Nr. 1231 7 532 969, Nr. 1231 7 533 270	**535 0183 10**
320i	03.07-	N43B20A; (115-125kW)		(Bosch), 180A, Nr. 1231 7 542 351	**535 0164 10**
320 si	05.06-	N45B20A; (127kW)		(Bosch), 150A, Nr. 1231 7 532 965, Nr. 1231 7 532 966, Nr. 1231 7 532 969, Nr. 1231 7 533 270	**535 0183 10**
325i; 325xi	01.05-	N52B25; N52B25A; N52B25C; (160kW)		(Bosch), 150A, Nr. 1231 7 550 967, Nr. 1231 7 551 254, 180A, Nr. 1231 7 551 256, Nr. 1231 7 555 926	**535 0183 10**
				(Valeo)	**535 0127 10**
3.0; 335i; 335i xDrive; 335xi	09.06-	N54B30A; N55B30A; (220-225kW)		(Bosch), 180A, Nr. 1231 7 542 351	**535 0164 10**
3.0; 325i; 325xi	07.05	N52NB30A; N53B30; N53B30A; (187kW)		(Bosch), 150A, Nr. 1231 7 551 254, Nr. 1231 7 550 967, 180A, Nr. 1231 7 555 926, Nr. 1231 7 551 256	**535 0183 10**
330i; 330xi	01.05-	N52B30; N52B30A; (190kW)		(Valeo)	**535 0127 10**
				(Bosch), 150A, Nr. 1231 7 550 967, Nr. 1231 7 551 254, 180A, Nr. 1231 7 551 256, Nr. 1231 7 555 926	**535 0183 10**
330i; 330xi	09.07-	N52B30A; N53B30; N53B30A; (200kW)		(Bosch), 150A, Nr. 1231 7 550 967, Nr. 1231 7 551 254, 180A, Nr. 1231 7 551 256, Nr. 1231 7 555 926	**535 0183 10**
318d; 320d	01.05-	M47N204D4; (90-120kW)		(Valeo)	**535 0127 10**
3 (E92)					
2.0	11.06-06.07	N46B20A; N46NB20B; (110kW)		(Bosch), 150A, Nr. 1231 7 532 965, Nr. 1231 7 532 966, Nr. 1231 7 532 969, Nr. 1231 7 533 270	**535 0183 10**
				(Bosch), Nr. 1231 7 533 268, Nr. 1231 7 532 964, 110A	**535 0075 10**
320i	03.07-	N43B20A; (125kW)		(Bosch), 150A, Nr. 1231 7 532 965, Nr. 1231 7 532 966, Nr. 1231 7 532 969, Nr. 1231 7 533 270, N46B20B	**535 0183 10**
				(Bosch), 180A, Nr. 1231 7 542 351	**535 0164 10**
325i; 325xi	09.06-	N52B25; N52B25A; N52B25C; (160kW)		(Bosch), 150A, Nr. 1231 7 550 967, Nr. 1231 7 551 254, 180A, Nr. 1231 7 551 256, Nr. 1231 7 555 926	**535 0183 10**
335i; 335i xDrive; 335xi	09.06-	N54B30A; (225kW)		(Bosch), 180A, Nr. 1231 7 542 351	**535 0164 10**
325i; 328i; 330i; 330xi	08.06-	N52B30A; N52NB30A; N53B30; N53B30A; (160-200kW)		(Bosch), 150A, Nr. 1231 7 550 967, Nr. 1231 7 551 254, 180A, Nr. 1231 7 551 256, Nr. 1231 7 555 926	**535 0183 10**
3 (E93)					
320i	03.07-	N43B20A; (125kW)		(Bosch), 150A, Nr. 1231 7 532 965, Nr. 1231 7 532 966, Nr. 1231 7 532 969, Nr. 1231 7 533 270, N46B20B	**535 0183 10**
3.0; 325i; 330i	03.07-	N52B25; N52B25A; N52B30A; N52NB30B; N53B30; N53B30A; (160-200kW)		(Bosch), 150A, Nr. 1231 7 550 967, Nr. 1231 7 551 254, 180A, Nr. 1231 7 551 256, Nr. 1231 7 555 926	**535 0183 10**
5 (E60/E61)					
520i	09.07-	N43B20A; (125kW)		(Bosch), Nr. 1231 7 533 268, Nr. 1231 7 532 964, 110A, N46B20B	**535 0075 10**
				(Bosch), 180A, Nr. 1231 7 542 351	**535 0164 10**
520i	09.07-	N43B20A; (125kW)		(Bosch), 180A, Nr. 1231 7 542 351	**535 0164 10**
523i	07.05-	N52B25; N52B25A; (130kW)		(Bosch), 150A, Nr. 1231 7 550 967, Nr. 1231 7 551 254, 180A, Nr. 1231 7 551 256, Nr. 1231 7 555 926	**535 0183 10**
				(Valeo)	**535 0127 10**
523i	01.07-	N52B25A; (140kW)		(Bosch), 150A, Nr. 1231 7 550 967, Nr. 1231 7 551 254, 180A, Nr. 1231 7 551 256, Nr. 1231 7 555 926	**535 0183 10**
525i; 525xi	07.05-	N52B25; N52B25A; (160kW)		(Valeo)	**535 0127 10**
				(Bosch), 150A, Nr. 1231 7 550 967, Nr. 1231 7 551 254, 180A, Nr. 1231 7 551 256, Nr. 1231 7 555 926	**535 0183 10**

	2001 ... 2002 ... 2003 ...				
BMW					
5 (E60/E61)					
525i	01.07-	N53B30; N53B30A; (160kW)		(Bosch), 150A, Nr. 1231 7 550 967, Nr. 1231 7 551 254, 180A, Nr. 1231 7 551 256, Nr. 1231 7 555 926	**535 0183 10**
530i	07.05-	N52B30; N52B30A; (190kW)		(Valeo)	**535 0127 10**
				(Bosch), 150A, Nr. 1231 7 550 967, Nr. 1231 7 551 254, 180A, Nr. 1231 7 551 256, Nr. 1231 7 555 926	**535 0183 10**
530xi	07.05-	N52B30A; (190kW)		(Valeo)	**535 0127 10**
530i	01.07-	N52B30A; N53B30; N53B30A; (200kW)		(Bosch), 150A, Nr. 1231 7 550 967, Nr. 1231 7 551 254, 180A, Nr. 1231 7 551 256, Nr. 1231 7 555 926	**535 0183 10**
6 (E63/E64)					
630i	09.04-	N52B30; N52B30A; (190kW)		(Valeo)	**535 0127 10**
				(Bosch), 150A, Nr. 1231 7 550 967, Nr. 1231 7 551 254, 180A, Nr. 1231 7 551 256, Nr. 1231 7 555 926	**535 0183 10**
630i	07.07-	N52B30A; N53B30; (200kW)		(Bosch), 150A, Nr. 1231 7 550 967, Nr. 1231 7 551 254, 180A, Nr. 1231 7 551 256, Nr. 1231 7 555 926	**535 0183 10**
7 (E65/E66)					
3.0	03.05-	(184kW)		(Bosch), 155A, Nr. 1231 4 487 081, Nr. 1231 7 542 529, Nr. 1231 70 543 083	**535 0183 10**
730 i,Li	03.05-	N52B30; N52B30A; (190kW)		N52, (Valeo)	**535 0127 10**
				(Bosch), 155A, Nr. 1231 4 487 081, Nr. 1231 7 542 529, Nr. 1231 7 543 083	**535 0183 10**
X3 (E83)					
2.0i	07.05-	N46B20; N46B20A; (110kW)		(Bosch), 150A, Nr. 1231 7 532 965, Nr. 1231 7 532 966, Nr. 1231 7 532 969, Nr. 1231 7 533 270	**535 0183 10**
2.5 si; 3.0 si	09.06-	N52B25A; N52B30A; (160-200kW)		(Bosch), 150A, Nr. 1231 7 550 967, Nr. 1231 7 551 254, 180A, Nr. 1231 7 551 256, Nr. 1231 7 555 926	**535 0183 10**
X5 (E70)					
3.0 si	02.07-	N52B30; N52B30A; (200kW)		(Bosch), 150A, Nr. 1231 7 550 967, Nr. 1231 7 551 254, 180A, Nr. 1231 7 551 256, Nr. 1231 7 555 926	**535 0183 10**
				(Bosch), 180A, Nr. 1231 7 542 351	**535 0164 10**
Z4 (E85)					
2.0i	04.05-	N46B20; N46B20A; (110kW)		(Bosch), Nr. 1231 7 533 268, Nr. 1231 7 532 964, 110A	**535 0075 10**
				(Bosch), 150A, Nr. 1231 7 532 965, Nr. 1231 7 532 966, Nr. 1231 7 532 969, Nr. 1231 7 533 270	**535 0183 10**
				(Valeo), 110A	**535 0127 10**
2.5 i; 2.5 si; 3.0 si	01.06-	N52B25A; N52B30; N52B30A; (130-195kW)		(Bosch), 150A, Nr. 1231 7 550 967, Nr. 1231 7 551 254, 180A, Nr. 1231 7 551 256, Nr. 1231 7 555 926	**535 0183 10**
BMW Brilliance					
3 SERIES					
2.0	06.05-	N46B20; (107kW)		Nr. 12317516099	**535 0075 10**
				Nr. 12317516103	**535 0183 10**
2.0	06.05-	N46B20CA; (107kW)		Nr. 12317516099	**535 0075 10**
				Nr. 12317536960, Nr. 12317550001	**535 0127 10**
				Nr. 12317516103	**535 0183 10**
Buick					
ALLURE					
3.6 24V	01.05-12.05	(179kW)		(Bosch), 120A, Nr. 0 124 425 030	**535 0106 10**
LACROSSE [SEDAN]					
3.6 24V	01.05-12.10	(kW)		(Bosch), 120A, Nr. 0 124 425 030	**535 0106 10**
Chrysler					
PACIFICA					
3.8	04.04-09.08	EGH; (152kW)		(Denso), 136A, Nr. 04868430AG, 160A, Nr. 04868430AH, Nr. 04868430AB,	**535 0208 10**

	2001 ... 2002 ... 2003 ...				
Chrysler					
PACIFICA					
3.8	04.04-09.08	EGH; (152kW)		Nr. 04868430AD, Nr. 04868430AE, Nr. 04868430AF	
PT CRUISER					
2.2 CRD	03.02-	EDJ; (89-110kW)		(Bosch), 150A, Nr. 05080 464AB, Nr. 05080 464AC, Nr. 05080 464AD	**535 0050 10**
TOWN & COUNTRY					
3.3; 3.8	10.00-08.07	EGH; EGM; (128-160kW)		(Denso), 136A, Nr. 04868430AG, 160A, Nr. 04868430AH, Nr. 04868430AB, Nr. 04868430AD, Nr. 04868430AE, Nr. 04868430AF	**535 0208 10**
VOYAGER II (GS)					
3.8i	01.95-03.01	EGH; (131kW)		(Denso), 136A, Nr. 04868430AG, 160A, Nr. 04868430AH, Nr. 04868430AB, Nr. 04868430AD, Nr. 04868430AE, Nr. 04868430AF	**535 0208 10**
VOYAGER III (RG)					
3.3; 3.8	02.00-	EGA; EGH; (128-160kW)		(Denso), 136A, Nr. 04868430AG, 160A, Nr. 04868430AH, Nr. 04868430AB, Nr. 04868430AD, Nr. 04868430AE, Nr. 04868430AF	**535 0208 10**
2.5 CRD; 2.5 TD	02.00-	EDK; ENC; (88-105kW)		(Denso), 160A, Nr. 04868429AB, Nr. 04868429AC, Nr. 04868429AD	**535 0196 10**
2.8 CRD	06.04-	ENR; (110kW)		(Denso), 160A, Nr. 04868429AB, Nr. 04868429AC, Nr. 04868429AD, ENJ, ENR	**535 0196 10**
Citroën					
BERLINGO					
1.6	04.08-	NFR(TU5JP4B); NFU(TU5JP4); (66-80kW)		(Mitsubishi), 80A, Nr. 5705KQ, Nr. 5702J3, Nr. A005TG0881ZE, 120A, Nr. 5705KG, Nr. 5702J0, Nr. A003TG5281ZE	**535 0193 10**
1.6 HDI 75	07.05-	DV6B; (55kW)		(Valeo), Nr. TG15C118, 150A, Nr. 5705AS, Nr. 5705EY	**535 0194 10**
				(Valeo), 150A, Nr. 5702H4, Nr. 5705AS, Nr. 5705EY, Nr. TG15C020, Nr. TG15C028, Nr. TG15C053	**535 0062 10**
				(Valeo), 180A, Nr. 5705AX, Nr. 5705EE, Nr. FG 18 S 017	**535 0062 10**
				(Bosch), 150A, Nr. 0 124 525 035, Nr. 5705AS, Nr. 5705EY	**535 0179 10**
1.6 HDi	04.08-	9HT(DV6BTED4; DV6BUTED4); (55kW)		(Valeo), 150A, Nr. 5702H4, Nr. 5705AS, Nr. 5705EY, Nr. TG15C020, Nr. TG15C028, Nr. TG15C053	**535 0062 10**
				(Valeo), 180A, Nr. 5705AX, Nr. 5705EE, Nr. FG 18 S 017	**535 0062 10**
				(Mitsubishi), 180A, Nr. 5705AX, Nr. 5705EE, Nr. A004TJ0084	**535 0149 10**
				(Valeo), Nr. TG15C118, 150A, Nr. 5705AS, Nr. 5705EY	**535 0194 10**
				(Bosch), 150A, Nr. 0 124 525 035, Nr. 5705AS, Nr. 5705EY	**535 0179 10**
				(Bosch), Nr. 0124525035, 150A, Nr. 5705AS, Nr. 5705EY	**535 0059 10**
1.6 HDI 90	07.05-	DV6ATED4; (66kW)		(Valeo), Nr. TG15C118, 150A, Nr. 5705AS, Nr. 5705EY	**535 0194 10**
				(Valeo), 150A, Nr. 5702H4, Nr. 5705AS, Nr. 5705EY, Nr. TG15C020, Nr. TG15C028, Nr. TG15C053	**535 0062 10**
				(Valeo), 180A, Nr. 5705AX, Nr. 5705EE, Nr. FG 18 S 017	**535 0062 10**
				(Bosch), 150A, Nr. 0 124 525 035, Nr. 5705AS, Nr. 5705EY	**535 0179 10**
1.6 HDi	04.08-	9HX(DV6ATED4); (66kW)		(Mitsubishi), 180A, Nr. 5705AX, Nr. 5705EE, Nr. A004TJ0084	**535 0149 10**
				(Valeo), Nr. TG15C118, 150A, Nr. 5705AS, Nr. 5705EY	**535 0194 10**



	2001 ... 2002 ... 2003 ...				
Citroën					
BERLINGO					
1.6 HDi	04.08-	9HX(DV6ATED4); (66kW)		(Valeo), 150A, Nr. 5702H4, Nr. 5705AS, Nr. 5705EY, Nr. TG15C020, Nr. TG15C028, Nr. TG15C053	**535 0062 10**
				(Valeo), 180A, Nr. 5705AX, Nr. 5705EE, Nr. FG 18 S 017	**535 0062 10**
				(Bosch), 150A, Nr. 0 124 525 035, Nr. 5705AS, Nr. 5705EY	**535 0179 10**
				(Bosch), Nr. 0124525035, 150A, Nr. 5705AS, Nr. 5705EY	**535 0059 10**
1.6 HDi	08.05-	DV6TED4; (80kW)		(Valeo), Nr. TG15C118, 150A, Nr. 5705AS, Nr. 5705EY	**535 0194 10**
				(Valeo), 150A, Nr. 5702H4, Nr. 5705AS, Nr. 5705EY, Nr. TG15C020, Nr. TG15C028, Nr. TG15C053	**535 0062 10**
				(Valeo), 180A, Nr. 5705AX, Nr. 5705EE, Nr. FG 18 S 017	**535 0062 10**
				(Bosch), 150A, Nr. 0 124 525 035, Nr. 5705AS, Nr. 5705EY	**535 0179 10**
1.6 HDi	04.08-	9HZ-DV6TED4; (80kW)		(Mitsubishi), 180A, Nr. 5705AX, Nr. 5705EE, Nr. A004TJ0084	**535 0149 10**
				(Valeo), Nr. TG15C118, 150A, Nr. 5705AS, Nr. 5705EY	**535 0194 10**
				(Valeo), 150A, Nr. 5702H4, Nr. 5705AS, Nr. 5705EY, Nr. TG15C020, Nr. TG15C028, Nr. TG15C053	**535 0062 10**
				(Valeo), 180A, Nr. 5705AX, Nr. 5705EE, Nr. FG 18 S 017	**535 0062 10**
				(Bosch), 150A, Nr. 0 124 525 035, Nr. 5705AS, Nr. 5705EY	**535 0179 10**
				(Bosch), Nr. 0124525035, 150A, Nr. 5705AS, Nr. 5705EY	**535 0059 10**
1.6 HDi 110	07.10-	(82kW)		(Bosch), 150A, Nr. 0 124 525 035, Nr. 5705AS, Nr. 5705EY	**535 0179 10**
1.9 D	07.98-	WJY(DW8B); WJZ(DW8); (51kW)		(Valeo), 80A, Nr. 5702 HO, Nr. 5702 NA, Nr. TG9B026, Nr. TG9B044	**535 0062 10**
2.0 HDi; 2.0 HDI 90	12.99-	DW10TD; RHY(DW10TD); (66kW)		Nr. 5705 4F, Nr. 5705 GC, (Valeo), (Mitsubishi), 150A	**535 0039 10**
C2					
1.4 HDi	09.03-	8HX(DV4TD); (50kW)		(Valeo), Nr. TG15C118, 150A, Nr. 5705AS, Nr. 5705EY	**535 0194 10**
				(Valeo), 150A, Nr. 5702H4, Nr. 5705AS, Nr. 5705EY, Nr. TG15C020, Nr. TG15C028, Nr. TG15C053	**535 0062 10**
				(Bosch), 150A, Nr. 0 124 525 035, Nr. 5705AS, Nr. 5705EY	**535 0179 10**
1.4 HDi	04.09-	(50kW)		(Bosch), 150A, Nr. 0 124 525 035, Nr. 5705AS, Nr. 5705EY	**535 0179 10**
1.6 HDi	09.05-	9HZ-DV6TED4; (80kW)		(Valeo), Nr. TG15C118, 150A, Nr. 5705AS, Nr. 5705EY	**535 0194 10**
				(Valeo), 150A, Nr. 5702H4, Nr. 5705AS, Nr. 5705EY, Nr. TG15C020, Nr. TG15C028, Nr. TG15C053	**535 0062 10**
				(Bosch), 150A, Nr. 0 124 525 035, Nr. 5705AS, Nr. 5705EY	**535 0179 10**
				(Bosch), Nr. 0124525035, 150A, Nr. 5705AS, Nr. 5705EY	**535 0059 10**
C3					
1.4	02.02-	KFV(TU3JP); (54kW)		(Mitsubishi), 80A, Nr. 5705KQ, Nr. A005TG0881ZE, 120A, Nr. 5705KG, Nr. A003TG5281ZE	**535 0193 10**
1.4	05.03-	KFV(TU3JP); (54kW)		(Mitsubishi), 80A, Nr. 5705KQ, Nr. A005TG0881ZE, 120A, Nr. 5705KG, Nr. A003TG5281ZE	**535 0193 10**
				(Valeo), 120A, Nr. 5705KG, Nr. A 003 TG 5291ZE, Nr. TG12C021, Nr. TG 12 C 061, Nr. TG 12 C 059, (A/C)	**535 0178 10**

Citroën

C3

1.4	11.09-	(54kW)		(Mitsubishi), 80A, Nr. 5705KQ, Nr. A005TG0881ZE, 120A, Nr. 5705KG, Nr. A003TG5281ZE	**535 0193 10**
				(Valeo), 120A, Nr. 5705KG, Nr. A 003 TG 5291ZE, Nr. TG12C021, Nr. TG 12 C 061, Nr. TG 12 C 059, (A/C)	**535 0178 10**
1.4 16V; 1.4 i	02.02-	KFU(ET3J4); KFV(TU3JP); (54-65kW)		(Mitsubishi), 80A, Nr. 5705KQ, Nr. A005TG0881ZE, 120A, Nr. 5705KG, Nr. A003TG5281ZE	**535 0193 10**
1.4; 1.4 16V; 1.6	05.03-	8FS(EP3); NFU(TU5JP4); (70-80kW)		(Valeo), 120A, Nr. 5705KG, Nr. A 003 TG 5291ZE, Nr. TG12C021, Nr. TG 12 C 061, Nr. TG 12 C 059, (A/C)	**535 0178 10**
				(Mitsubishi), 80A, Nr. 5705KQ, Nr. A005TG0881ZE, 120A, Nr. 5705KG, Nr. A003TG5281ZE	**535 0193 10**
1.6 16V	02.02-	NFU(TU5JP4); (80kW)		(Mitsubishi), 80A, Nr. 5705KQ, Nr. A005TG0881ZE, 120A, Nr. 5705KG, Nr. A003TG5281ZE	**535 0193 10**
1.6	02.09-	5FW(EP6); (88kW)		(Valeo), 120A, Nr. 5705KG, Nr. A 003 TG 5291ZE, Nr. TG12C021, Nr. TG 12 C 061, Nr. TG 12 C 059	**535 0178 10**
				(Mitsubishi), 80A, Nr. 5705KQ, Nr. A005TG0881ZE, 120A, Nr. 5705KG, Nr. A003TG5281ZE	**535 0193 10**
1.4 HDi	02.02-	8HX(DV4TD); (50kW)		(Valeo), Nr. TG15C118, 150A, Nr. 5705AS, Nr. 5705EY	**535 0194 10**
				(Valeo), 150A, Nr. 5702H4, Nr. 5705AS, Nr. 5705EY, Nr. TG15C020, Nr. TG15C028, Nr. TG15C053	**535 0062 10**
				(Bosch), 150A, Nr. 0 124 525 035, Nr. 5705AS, Nr. 5705EY	**535 0179 10**
				(Denso), 150A, Nr. 104210-3240, Nr. 104210-3170, Nr. 5705AC, Nr. 5705ES	**535 0179 10**
1.4 HDi	11.09-	8HZ(DV4TD); (50kW)		(Valeo), 150A, Nr. TG15C118, Nr. TG15C134, Nr. 5705NH, Nr. 5705KV	**535 0179 10**
1.4 HDi	05.05-	(55kW)		(Bosch), 150A, Nr. 0 124 525 035, Nr. 5705AS, Nr. 5705EY	**535 0179 10**
				(Denso), 150A, Nr. 104210-3240, Nr. 104210-3170, Nr. 5705AC, Nr. 5705ES	**535 0179 10**
1.4 16V HDi	02.02-	8HY(DV4TED4); (66kW)		(Valeo), Nr. TG15C118, 150A, Nr. 5705AS, Nr. 5705EY	**535 0194 10**
				(Valeo), 150A, Nr. 5702H4, Nr. 5705AS, Nr. 5705EY, Nr. TG15C020, Nr. TG15C028, Nr. TG15C053	**535 0062 10**
				(Bosch), 150A, Nr. 0 124 525 035, Nr. 5705AS, Nr. 5705EY	**535 0179 10**
				(Denso), 150A, Nr. 104210-3240, Nr. 104210-3170, Nr. 5705AC, Nr. 5705ES	**535 0179 10**
1.6 16V HDi; 1.6 HDi	10.05-	9HX(DV6ATED4); (66kW)		(Valeo), Nr. TG15C118, 150A, Nr. 5705AS, Nr. 5705EY	**535 0194 10**
				(Valeo), 150A, Nr. 5702H4, Nr. 5705AS, Nr. 5705EY, Nr. TG15C020, Nr. TG15C028, Nr. TG15C053	**535 0062 10**
				(Bosch), 150A, Nr. 0 124 525 035, Nr. 5705AS, Nr. 5705EY	**535 0179 10**
				(Bosch), Nr. 0124525035, 150A, Nr. 5705AS, Nr. 5705EY	**535 0059 10**
1.6 HDi	11.09-	DV6ATED4; (66kW)		(Valeo), 150A, Nr. TG15C118, Nr. TG15C134, Nr. 5705NH, Nr. 5705KV	**535 0179 10**
1.6 HDi	11.09-	(68kW)		(Valeo), Nr. TG15C118, 150A, Nr. 5705AS, Nr. 5705EY	**535 0194 10**
				(Valeo), 150A, Nr. 5702H4, Nr. 5705AS, Nr. 5705EY, Nr. TG15C020, Nr. TG15C028, Nr. TG15C053	**535 0062 10**
				(Valeo), 150A, Nr. TG15C118, Nr. TG15C134, Nr. 5705NH, Nr. 5705KV	**535 0179 10**
1.6 HDI 90	07.10-	(68kW)		(Bosch), 150A, Nr. 0 124 525 035, Nr. 5705AS, Nr. 5705EY	**535 0179 10**

					

Citroën

C3

1.6 16V HDi	09.05-	DV6TED4; (80kW)		(Valeo), Nr. TG15C118, 150A, Nr. 5705AS, Nr. 5705EY	**535 0194 10**
				(Valeo), 150A, Nr. 5702H4, Nr. 5705AS, Nr. 5705EY, Nr. TG15C020, Nr. TG15C028, Nr. TG15C053	**535 0062 10**
				(Bosch), 150A, Nr. 0 124 525 035, Nr. 5705AS, Nr. 5705EY	**535 0179 10**
1.6 HDi	02.09-	9HZ-DV6TED4; (80kW)		(Valeo), Nr. TG15C118, 150A, Nr. 5705AS, Nr. 5705EY	**535 0194 10**
				(Valeo), 150A, Nr. 5702H4, Nr. 5705AS, Nr. 5705EY, Nr. TG15C020, Nr. TG15C028, Nr. TG15C053	**535 0062 10**
				(Bosch), 150A, Nr. 0 124 525 035, Nr. 5705AS, Nr. 5705EY	**535 0179 10**
				(Bosch), Nr. 0124525035, 150A, Nr. 5705AS, Nr. 5705EY	**535 0059 10**
1.6 HDi	11.09-	(82kW)		(Valeo), Nr. TG15C118, 150A, Nr. 5705AS, Nr. 5705EY	**535 0194 10**
				(Valeo), 150A, Nr. 5702H4, Nr. 5705AS, Nr. 5705EY, Nr. TG15C020, Nr. TG15C028, Nr. TG15C053	**535 0062 10**
				(Valeo), 150A, Nr. TG15C118, Nr. TG15C134, Nr. 5705NH, Nr. 5705KV	**535 0179 10**

C4

1.4 16V; 1.6 16V; 1.6 16V Bio-Flex	11.04-	KFU(ET3J4); NFU(TU5JP4); (65-80kW)		(Mitsubishi), 80A, Nr. 5705KQ, Nr. A005TG0881ZE, 120A, Nr. 5705KG, Nr. A003TG5281ZE	**535 0193 10**
1.6 VTi 120	07.08-	(88kW)		(Valeo), 120A, Nr. 5705 CZ, Nr. 5705 KG, Nr. A 003 TG 5291ZE, Nr. TG12C021, Nr. TG 12 C 061, Nr. TG 12 C 059	**535 0178 10**
				(Mitsubishi), 80A, Nr. 5705KQ, Nr. A005TG0881ZE, 120A, Nr. 5705KG, Nr. A003TG5281ZE	**535 0193 10**
1.6 VTi 120	07.08-	5FW(EP6); (88kW)		(Valeo), 120A, Nr. 5705 KG, Nr. A 003 TG 5291ZE, Nr. TG12C021, Nr. TG 12 C 061, Nr. TG 12 C 059, (A/C)	**535 0178 10**
				(Mitsubishi), 80A, Nr. 5705KQ, Nr. A005TG0881ZE, 120A, Nr. 5705KG, Nr. A003TG5281ZE	**535 0193 10**
				(Bosch), 150A, Nr. 0 121 615 012, Nr. 0 121 615 027	**535 0166 10**
1.6 THP 140	07.08-	5FT(EP6DT); (103kW)		(Valeo), 120A, Nr. 5705 KG, Nr. A 003 TG 5291ZE, Nr. TG12C021, Nr. TG 12 C 061, Nr. TG 12 C 059, (A/C)	**535 0178 10**
				(Mitsubishi), 80A, Nr. 5705KQ, Nr. A005TG0881ZE, 120A, Nr. 5705KG, Nr. A003TG5281ZE	**535 0193 10**
				(Bosch), 150A, Nr. 0 121 615 012, Nr. 0 121 615 027	**535 0166 10**
1.6 16V	07.08-	5FX(EP6DT); (110kW)		(Mitsubishi), 80A, Nr. 5705KQ, Nr. A005TG0881ZE, 120A, Nr. 5705KG, Nr. A003TG5281ZE	**535 0193 10**
				(Bosch), 150A, Nr. 0 121 615 012, Nr. 0 121 615 027	**535 0166 10**
1.6 THP 150	07.08-	5FX(EP6DT); (110kW)		(Valeo), 120A, Nr. 5705 CZ, Nr. 5705 KG, Nr. A 003 TG 5291ZE, Nr. TG12C021, Nr. TG 12 C 061, Nr. TG 12 C 059	**535 0178 10**
				(Mitsubishi), 80A, Nr. 5705KQ, Nr. A005TG0881ZE, 120A, Nr. 5705KG, Nr. A003TG5281ZE	**535 0193 10**
				(Bosch), 150A, Nr. 0 121 615 012, Nr. 0 121 615 027	**535 0166 10**
1.6 THP 155	11.10-	(115kW)		(Bosch), 150A, Nr. 0 121 615 012, Nr. 0 121 615 027	**535 0166 10**
1.6 HDi 90; 1.6 HDi 110 FAP; 1.6 HDi 110FAP	11.04-	9HX(DV6ATED4); 9HY(DV6TED4); 9HZ-DV6TED4; DV6TED4; (66-80kW)		(Valeo), Nr. TG15C118, 150A, Nr. 5705AS, Nr. 5705EY	**535 0194 10**
				(Valeo), 150A, Nr. 5702H4, Nr. 5705AS, Nr. 5705EY, Nr. TG15C020, Nr. TG15C028, Nr. TG15C053	**535 0062 10**

	2001 ... 2002 ... 2003 ...				
Citroën					
C4					
1.6 HDi 90; 1.6 HDi 110 FAP; 1.6 HDi 110FAP	11.04-	9HX(DV6ATED4); 9HY(DV6TED4); 9HZ-DV6TED4; DV6TED4; (66-80kW)		(Bosch), 150A, Nr. 0 124 525 035, Nr. 5705AS, Nr. 5705EY	**535 0179 10**
				(Bosch), Nr. 0124525035, 150A, Nr. 5705AS, Nr. 5705EY	**535 0059 10**
1.6 HDi; 2.0 HDi 135 FAP; 2.0 HDi 135 FFAP	11.04-	DV6TED4; DW10BTED4; RHR(DW10BTED4); (80-100kW)		(Bosch), 150A, Nr. 0 124 525 035, Nr. 5705AS, Nr. 5705EY	**535 0179 10**
2.0 HDi 135 FAP	10.06-	RHJ-DW10BTED4; RHR(DW10BTED4); (100kW)		(Valeo), 180A, Nr. 5705AX, Nr. 5705EE, Nr. FG 18 S 017	**535 0062 10**
				(Mitsubishi), 180A, Nr. 5705AX, Nr. 5705EE, Nr. A004TJ0084	**535 0149 10**
				(Bosch), 150A, Nr. 0 124 525 035, Nr. 5705AS, Nr. 5705EY	**535 0179 10**
2.0 HDi 138 FAP	02.07-	RHJ-DW10BTED4; RHR(DW10BTED4); (100kW)		(Valeo), 180A, Nr. 5705AX, Nr. 5705EE, Nr. FG 18 S 017	**535 0062 10**
				(Bosch), 150A, Nr. 0 124 525 035, Nr. 5705AS, Nr. 5705EY	**535 0179 10**
2.0 HDi	07.08-	(103kW)		(Bosch), 150A, Nr. 0 124 525 035, Nr. 5705AS, Nr. 5705EY	**535 0179 10**
2.0 HDi	07.09-	(110kW)		(Valeo), 180A, Nr. 5705AX, Nr. 5705EE, Nr. FG 18 S 017	**535 0062 10**
				(Mitsubishi), 180A, Nr. 5705AX, Nr. 5705EE, Nr. A004TJ0084	**535 0149 10**
				(Valeo), 150A, Nr. TG15C135, Nr. 5705KV	**535 0179 10**
C4 (B7)					
1.6 16V	11.09-	(88-115kW)		(Bosch), 150A, Nr. 0 121 615 012, Nr. 0 121 615 027	**535 0166 10**
C5					
1.6 16V	04.09-	5FV(EP6DT); (115kW)		(Mitsubishi), 120A, Nr. 5705KG, Nr. 5702J0, Nr. A003TG5281ZE	**535 0193 10**
				(Valeo), 120A, Nr. 5705KG, Nr. 5702 J0	**535 0178 10**
				(Bosch), 150A, Nr. 0 121 615 012, Nr. 0 121 615 027	**535 0166 10**
1.6 16V	04.09-	5FV(EP6DT); (115kW)		(Mitsubishi), 120A, Nr. 5705KG, Nr. 5702J0, Nr. A003TG5281ZE	**535 0193 10**
				(Valeo), 120A, Nr. 5705 KG, Nr. 5702 J0	**535 0178 10**
				(Bosch), 150A, Nr. 0 121 615 012, Nr. 0 121 615 027	**535 0166 10**
1.6 HDi	09.04-	9HY(DV6TED4); (80kW)		(Valeo), Nr. TG15C118, 150A, Nr. 5705AS, Nr. 5705EY	**535 0194 10**
				(Valeo), 150A, Nr. 5702H4, Nr. 5705AS, Nr. 5705EY, Nr. TG15C020, Nr. TG15C028, Nr. TG15C053	**535 0062 10**
1.6 HDi	02.08-	9HZ-DV6TED4; DV6TED4; (80kW)		(Valeo), Nr. TG15C118, 150A, Nr. 5705AS, Nr. 5705EY	**535 0194 10**
				(Valeo), 150A, Nr. 5702H4, Nr. 5705AS, Nr. 5705EY, Nr. TG15C020, Nr. TG15C028, Nr. TG15C053	**535 0062 10**
				(Bosch), Nr. 0124525035, 150A, Nr. 5705AS, Nr. 5705EY	**535 0059 10**
2.0 HDi	03.01-08.04	RHY(DW10TD); (66kW)		(Bosch), Nr. 0124525035, Nr. 0124615027, 150A, Nr. 5705ER, Nr. 5705AA, Nr. 5705AS, Nr. 5705EY	**535 0059 10**
				(A/C), P.→09520, Nr. 5705 AA, Nr. 5705 ER, (Valeo), 150A	**535 0073 10**
				(Bosch), 150A, Nr. 0124 615 027, Nr. 5705AA, Nr. 5705ER, Nr. 0 124 525 035, Nr. 5705AS, Nr. 5705EY, (A/C)	**535 0179 10**
2.0 HDi	03.01-08.04	RHS(DW10ATED); RHZ(DW10ATED); (79kW)		(Bosch), 150A, Nr. 0124 615 027, Nr. 5705AA, Nr. 5705ER, Nr. 0 124 525 035, Nr. 5705AS, Nr. 5705EY, (A/C)	**535 0179 10**
				(Bosch), Nr. 0124525035, Nr. 0124615027, 150A, Nr. 5705ER, Nr. 5705AA, Nr. 5705AS, Nr. 5705EY	**535 0059 10**
2.0 HDi	03.01-08.04	RHS(DW10ATED); RHZ(DW10ATED); (79-80kW)		(Bosch), Nr. 0124525035, Nr. 0124615027, 150A, Nr. 5705AA, Nr. 5705ER, Nr. 5705AS, Nr. 5705EY	**535 0059 10**

Citroën

C5					
2.0 HDi	03.01-08.04	RHS(DW10ATED); RHZ(DW10ATED); (79-80kW)		(A/C), P.→09520, Nr. 5705 AA, Nr. 5705 ER, (Valeo), 150A	**535 0073 10**
				(Bosch), 150A, Nr. 0124 615 027, Nr. 5705AA, Nr. 5705ER, Nr. 0 124 525 035, Nr. 5705AS, Nr. 5705EY, (A/C)	**535 0179 10**
2.0 HDi	06.01-08.04	RHZ(DW10ATED); (80kW)		(Bosch), 150A, Nr. 0124 615 027, Nr. 5705AA, Nr. 5705ER, Nr. 0 124 525 035, Nr. 5705AS, Nr. 5705EY, (A/C)	**535 0179 10**
				(Bosch), Nr. 0124525035, Nr. 0124615027, 150A, Nr. 5705ER, Nr. 5705AA, Nr. 5705AS, Nr. 5705EY	**535 0059 10**
2.0 HDi	02.08-	DW10BTED4; RHR(DW10BTED4); (100-120kW)		(Mitsubishi), 180A, Nr. 5705AX, Nr. 5705EE, Nr. A004TJ0084	**535 0149 10**
				(Valeo), 180A, Nr. 5705AX, Nr. 5705EE, Nr. FG 18 S 017	**535 0062 10**
2.2 HDi	03.01-	4HX(DW12TED4/FAP); (98kW)		(Bosch), Nr. 0124525035, 150A, Nr. 5705AS, Nr. 5705EY	**535 0059 10**
				Nr. 5705 AA, Nr. 5705 ER, (Valeo), 150A	**535 0073 10**
				(Bosch), 150A, Nr. 0124 615 027, Nr. 5705AA, Nr. 5705ER, Nr. 0 124 525 035, Nr. 5705AS, Nr. 5705EY	**535 0179 10**
2.2 HDi	02.08-	4HT(DW12BTED4); (125kW)		(Valeo), 180A, Nr. 5705AX, Nr. 5705EE, Nr. FG 18 S 017	**535 0062 10**
				(Mitsubishi), 180A, Nr. 5705AX, Nr. 5705EE, Nr. A004TJ0084	**535 0149 10**
2.7 HDi	02.08-	DT17ED4; UHZ(DT17BTED4); (150kW)		(Bosch), 180A, Nr. 5705CJ, Nr. 5705EJ, Nr. 0 121 715 001, DT17TED4	**535 0189 10**
C6					
2.2 HDi 173 FAP	06.06-	4HT(DW12BTED4); (125kW)		(Valeo), 180A, Nr. 5705AX, Nr. 5705EE, Nr. FG 18 S 017	**535 0062 10**
				(Mitsubishi), 180A, Nr. 5705AX, Nr. 5705EE, Nr. A004TJ0084	**535 0149 10**
2.7 HDi 205 FAP	09.05-	DT17ED4; UHZ(DT17BTED4); (150kW)		(Bosch), 180A, Nr. 5705CJ, Nr. 5705EJ, Nr. 0 121 715 001, DT17TED4	**535 0189 10**
C8					
2.0 HDi	07.02-	RHM(DW10ATED4); RHT(DW10ATED4); RHW(DW10ATED4); (79kW)		(Bosch), Nr. 0124525035, Nr. 0124615027, 150A, Nr. 5705AA, Nr. 5705ER, Nr. 5705AS, Nr. 5705EY	**535 0059 10**
				(Bosch), 150A, Nr. 0124 615 027, Nr. 5705AA, Nr. 5705ER, Nr. 0 124 525 035, Nr. 5705AS, Nr. 5705EY	**535 0179 10**
				, P.→09519, Nr. 5705 AA, Nr. 5705 ER, (Valeo), 150A	**535 0073 10**
				, P.→09551, Nr. 5705 AA, Nr. 5705 ER, (Valeo), 150A	**535 0073 10**
2.0 HDi	03.06-	RHK(DW10UTED4); RHR(DW10BTED4); (88-100kW)		(Valeo), 180A, Nr. 5705AX, Nr. 5705EE, Nr. FG 18 S 017	**535 0062 10**
				(Mitsubishi), 180A, Nr. 5705AX, Nr. 5705EE, Nr. A004TJ0084	**535 0149 10**
				(Bosch), 150A, Nr. 0 124 525 035, Nr. 5705AS, Nr. 5705EY	**535 0179 10**
2.2 HDi	07.02-	4HW(DW12TED4); (94kW)		(Bosch), Nr. 0124525035, Nr. 0124615027, 150A, Nr. 5705AA, Nr. 5705ER, Nr. 5705AS, Nr. 5705EY	**535 0059 10**
				Nr. 5705 AA, Nr. 5705 ER, (Valeo), 150A	**535 0073 10**
				(Bosch), 150A, Nr. 0124 615 027, Nr. 5705AA, Nr. 5705ER, Nr. 0 124 525 035, Nr. 5705AS, Nr. 5705EY	**535 0179 10**
2.2 HDi	06.06-	4HT(DW12BTED4); (125kW)		(Valeo), 180A, Nr. 5705AX, Nr. 5705EE, Nr. FG 18 S 017	**535 0062 10**
				(Mitsubishi), 180A, Nr. 5705AX, Nr. 5705EE, Nr. A004TJ0084	**535 0149 10**
				(Bosch), 150A, Nr. 0 124 525 035, Nr. 5705AS, Nr. 5705EY	**535 0179 10**
C-CROSSER					
2.4 16V	08.08-	(125kW)		(Melco), Nr. 5705 KA, 120A	**535 0145 10**

	2001 ... 2002 ... 2003 ...				
Citroën					
DISPATCH					
2.0 HDi	10.99-	RHX; RHX(DW10BTED); (69kW)		(Bosch), Nr. 0124 615 027, 150A, Nr. 5705AA, Nr. 5705ER	**535 0179 10**
2.0 HDi	03.00-10.06	RHZ(DW10ATED); (80kW)		(A/C), Nr. 5705 4F, Nr. 5705 GC, (Valeo), (Mitsubishi), 150A	**535 0039 10**
				(Bosch), Nr. 0124 615 027, 150A, Nr. 5705AA, Nr. 5705ER	**535 0179 10**
				(Valeo), 150A, Nr. 5705 AA, Nr. 5705 ER	**535 0073 10**
				(Bosch), Nr. 0124525035, Nr. 0124615027, 150A, Nr. 5705ER, Nr. 5705AA, Nr. 5705AS, Nr. 5705EY	**535 0059 10**
DS3					
1.4 16V; 1.6 16V	04.10-	(70-88kW)		(Mitsubishi), 120A, Nr. 5705KG, Nr. A003TG5281ZE, (A/C)	**535 0193 10**
				(Mitsubishi), 80A, Nr. 5705KQ, Nr. A005TG0881ZE, (-A/C)	**535 0193 10**
1.6 16V	04.10-	(115kW)		(Mitsubishi), 80A, Nr. 5705KQ, Nr. 5702J3, Nr. A005TG0881ZE, 120A, Nr. 5705KG, Nr. 5702J0, Nr. A003TG5281ZE	**535 0193 10**
				(Bosch), 150A, Nr. 0 121 615 012, Nr. 0 121 615 027	**535 0166 10**
EVASION (22,U6)					
2.0 HDi	08.99-07.02	RHZ(DW10ATED); (80kW)		(A/C), Nr. 5705 4F, Nr. 5705 GC, (Valeo), (Mitsubishi), 150A	**535 0039 10**
				(Bosch), 150A, Nr. 0124 615 027, Nr. 5705AA, Nr. 5705ER	**535 0179 10**
				Nr. 5705 AA, Nr. 5705 ER, (Valeo), 150A	**535 0073 10**
				(Bosch), Nr. 0124615027, 150A, Nr. 5705ER, Nr. 5705AA	**535 0059 10**
2.0 HDI 16V	09.99-07.02	RHW(DW10ATED4); (80kW)		(Bosch), 150A, Nr. 0124 615 027, Nr. 5705AA, Nr. 5705ER	**535 0179 10**
				(Bosch), Nr. 0124615027, 150A, Nr. 5705ER, Nr. 5705AA	**535 0059 10**
JUMPER					
2.2 HDi 100; 2.2 HDi 120	04.06-	4HU; 4HV; (74-88kW)		(Bosch), 150A, Nr. 0 121 615 002	**535 0160 10**
JUMPER (230)					
2.0 HDi	11.01-04.02	DW10UTD; (62kW)		(Bosch), Nr. 0124 615 027, 150A, Nr. 5705AA, (A/C)	**535 0179 10**
				Nr. 5705 AA, Nr. 57057 ER, (Valeo), 150A	**535 0073 10**
JUMPER (244)					
2.0 HDi	04.02-	DW10UTD; (62kW)		(Bosch), Nr. 0124 615 027, 150A, Nr. 5705AA, (A/C)	**535 0179 10**
				Nr. 5705 AA, Nr. 57057 ER, (Valeo), 150A	**535 0073 10**
2.2 HDi	04.02-	DW12TED; (74kW)		(Bosch), Nr. 0124 615 027, 150A, Nr. 5705AA, Nr. 5705ER	**535 0179 10**
				→05.04, Nr. 5705 AA, Nr. 5705 ER, (Valeo), 150A	**535 0073 10**
JUMPY					
1.6 HDi 90	01.07-	9HU(DV6UTED4); (66kW)		(Valeo), Nr. TG15C118, 150A, Nr. 5705AS, Nr. 5705EY	**535 0194 10**
				(Valeo), 150A, Nr. 5702H4, Nr. 5705AS, Nr. 5705EY, Nr. TG15C020, Nr. TG15C028, Nr. TG15C053	**535 0062 10**
				(Bosch), 150A, Nr. 0 124 525 035, Nr. 5705AS, Nr. 5705EY	**535 0179 10**
2.0 HDi	10.99-	RHX; RHX(DW10BTED); (69kW)		(Bosch), Nr. 0124 615 027, 150A, Nr. 5705AA, Nr. 5705ER	**535 0179 10**
2.0 HDi	03.00-	RHZ(DW10ATED); (80kW)		(A/C), Nr. 5705 4F, Nr. 5705 GC, (Valeo), (Mitsubishi), 150A	**535 0039 10**
				(Bosch), Nr. 0124 615 027, 150A, Nr. 5705AA, Nr. 5705ER	**535 0179 10**
				(Valeo), 150A, Nr. 5705 AA, Nr. 5705 ER	**535 0073 10**
				(Bosch), Nr. 0124525035, Nr. 0124615027, 150A, Nr. 5705ER, Nr. 5705AA, Nr. 5705AS, Nr. 5705EY	**535 0059 10**
2.0 HDi 120; 2.0 HDi 140	01.07-	RHK(DW10UTED4); RHR(DW10BTED4); (88-100kW)		(Valeo), 180A, Nr. 5705AX, Nr. 5705EE, Nr. FG 18 S 017	**535 0062 10**

					
Citroën					
JUMPY					
2.0 HDi 120; 2.0 HDi 140	01.07-	RHK(DW10UTED4); RHR(DW10BTED4); (88-100kW)		(Mitsubishi), 180A, Nr. 5705AX, Nr. 5705EE, Nr. A004TJ0084	**535 0149 10**
				(Bosch), 150A, Nr. 0 124 525 035, Nr. 5705AS, Nr. 5705EY	**535 0179 10**
RELAY (230)					
2.0 HDi	11.01-04.02	DW10UTD; (62kW)		(Bosch), Nr. 0124 615 027, 150A, Nr. 5705AA, (A/C)	**535 0179 10**
				Nr. 5705 AA, Nr. 57057 ER, (Valeo), 150A	**535 0073 10**
RELAY (244)					
2.0 HDi	04.02-	DW10UTD; (62kW)		(Bosch), Nr. 0124 615 027, 150A, Nr. 5705AA, (A/C)	**535 0179 10**
				Nr. 5705 AA, Nr. 57057 ER, (Valeo), 150A	**535 0073 10**
2.0 HDi	04.02-	DW10UTD; (62kW)		(Bosch), Nr. 0124 615 027, 150A, Nr. 5705AA, (A/C)	**535 0179 10**
				Nr. 5705 AA, Nr. 5705 ER, (Valeo), 150A	**535 0073 10**
2.2 HDi	04.02-	DW12TED; (74kW)		(Bosch), Nr. 0124 615 027, 150A, Nr. 5705AA, Nr. 5705ER	**535 0179 10**
				→05.04, Nr. 5705 AA, Nr. 5705 ER, (Valeo), 150A	**535 0073 10**
SYNERGIE (22,U6)					
2.0 HDi	08.99-07.02	RHZ(DW10ATED); (80kW)		(A/C), Nr. 5705 4F, Nr. 5705 GC, (Valeo), (Mitsubishi), 150A	**535 0039 10**
				(Bosch), 150A, Nr. 0124 615 027, Nr. 5705AA, Nr. 5705ER	**535 0179 10**
				Nr. 5705 AA, Nr. 5705 ER, (Valeo), 150A	**535 0073 10**
				(Bosch), Nr. 0124615027, 150A, Nr. 5705ER, Nr. 5705AA	**535 0059 10**
2.0 HDI 16V	09.99-07.02	RHW(DW10ATED4); (80kW)		(Bosch), 150A, Nr. 0124 615 027, Nr. 5705AA, Nr. 5705ER	**535 0179 10**
				(Bosch), Nr. 0124615027, 150A, Nr. 5705ER, Nr. 5705AA	**535 0059 10**
XANTIA (X2)					
2.0 HDi	02.99-04.03	RHZ(DW10ATED); (80kW)		Nr. 5705 4F, Nr. 5705 GC, (Valeo), (Mitsubishi), 150A	**535 0039 10**
XSARA					
2.0 HDI 90	02.99-03.05	RHY(DW10TD); (66kW)		Nr. 5705 4F, Nr. 5705 GC, (Valeo), (Mitsubishi), 150A	**535 0039 10**
				(A/C), P.→09520, Nr. 5705 AA, Nr. 5705 ER, (Valeo), 150A	**535 0073 10**
2.0 HDI 109	02.99-08.05	RHZ(DW10ATED); (80kW)		Nr. 5705 4F, Nr. 5705 GC, (Valeo), (Mitsubishi), 150A	**535 0039 10**
				(A/C), P.→09520, Nr. 5705 AA, Nr. 5705 ER, (Valeo), 150A	**535 0073 10**
XSARA PICASSO					
1.6 HDi	05.04-	DV6TED4; (66-80kW)		(Valeo), Nr. TG15C118, 150A, Nr. 5705AS, Nr. 5705EY	**535 0194 10**
				(Valeo), 150A, Nr. 5702H4, Nr. 5705AS, Nr. 5705EY, Nr. TG15C020, Nr. TG15C028, Nr. TG15C053	**535 0062 10**
2.0 HDi	12.99-	RHY(DW10TD); (66kW)		(Bosch), Nr. 0124525035, 150A, Nr. 5705AS, Nr. 5705EY	**535 0059 10**
				(-A/C), P.→09519, Nr. 5705 4F, Nr. 5705 GC, (Valeo), (Mitsubishi), 150A	**535 0039 10**
				(A/C), P.08365FV→, P.→09680FV, Nr. 5705 4F, Nr. 5705GC, (Valeo), (Mitsubishi), 150A	**535 0039 10**
Dacia					
DUSTER					
1.6 16V	04.10-	K4M690; (77kW)		(Bosch), 150A, Nr. 82 00 992 211	**535 0102 10**
				(Valeo), 110A, Nr. 82 00 667 607, Nr. 82 00 667 608	**535 0102 10**
1.5 dCi	04.10-	K9K796; (63kW)		(Valeo), 110A, Nr. TG11C034, Nr. TG11C064, 125A, Nr. SG12B089, Nr. SG12B105	**535 0105 10**
				110A, Nr. 82 00 667 608, 125A, Nr. 82 00 537 415	**535 0105 10**

	2001 ... 2002 ... 2003 ...				
Dacia					
LOGAN					
1.4; 1.4 Bifuel; 1.6; 1.6 LPG	09.04-	K7J710; K7M710; (55-64kW)		(Bosch), 98A, Nr. 77 01 473 636, Nr. 77 01 477 694, Nr. 77 00 429 217	**535 0105 10**
1.6 16V	02.06-	K4M690; (77kW)		(Bosch), 150A, Nr. 82 00 992 211	**535 0102 10**
				(Valeo), 110A, Nr. 82 00 667 607, Nr. 82 00 667 608	**535 0102 10**
1.5 dCi	09.05-	K9K790; K9K792; K9K796; (48-63kW)		(Valeo), 110A, Nr. TG11C034, Nr. TG11C064, 125A, Nr. SG12B089, Nr. SG12B105	**535 0105 10**
				110A, Nr. 82 00 667 608, 125A, Nr. 82 00 537 415	**535 0105 10**
LOGAN EXPRESS					
1.4; 1.6	03.09-	K7J710; K7M710; (55-64kW)		(Bosch), 98A, Nr. 77 01 473 636, Nr. 77 01 477 694, Nr. 77 00 429 217	**535 0105 10**
1.5 dCi	03.09-	K9K792; K9K796; (50-63kW)		(Valeo), 110A, Nr. TG11C034, Nr. TG11C064, 125A, Nr. SG12B089, Nr. SG12B105	**535 0105 10**
				110A, Nr. 82 00 667 608, 125A, Nr. 82 00 537 415	**535 0105 10**
SANDERO					
1.4; 1.6	06.08-	K7J710; K7M710; (55-64kW)		(Bosch), 98A, Nr. 77 01 473 636, Nr. 77 01 477 694, Nr. 77 00 429 217	**535 0105 10**
1.5 dCi	11.08-	K9K792; K9K796; (50-63kW)		(Valeo), 110A, Nr. TG11C034, Nr. TG11C064, 125A, Nr. SG12B089, Nr. SG12B105	**535 0105 10**
				110A, Nr. 82 00 667 608, 125A, Nr. 82 00 537 415	**535 0105 10**
Dodge					
DODGE - RAM 2500					
RAM 2500 - 5.9 24V DIESEL	01.07-12.07	(kW)		(Bosch), 136A, Nr. 04801475AA, Nr. 04801475AB, Nr. 0124 525 154, Nr. 0124 525 105	**535 0099 10**
DODGE - RAM 2500 [CREW CAB PICKUP]					
RAM 2500 [Crew Cab Pickup] - 5.9 24V DIESEL	01.03-12.06	(kW)		(Bosch), 136A, Nr. 04801475AA, Nr. 04801475AB, Nr. 0124 525 154, Nr. 0124 525 105, 01.06→	**535 0099 10**
DODGE - RAM 2500 [EXTENDED CREW CAB PICKUP]					
RAM 2500 [Extended Crew Cab Pickup] - 5.9 24V DIESEL	01.06-12.06	(kW)		(Bosch), 136A, Nr. 04801475AA, Nr. 04801475AB, Nr. 0124 525 154, Nr. 0124 525 105	**535 0099 10**
DODGE - RAM 2500 [STANDARD CAB PICKUP]					
RAM 2500 [Standard Cab Pickup] - 5.9 24V DIESEL	01.98-12.06	(kW)		(Bosch), 136A, Nr. 04801475AA, Nr. 04801475AB, Nr. 0124 525 154, Nr. 0124 525 105, 01.06→	**535 0099 10**
DODGE - RAM 3500					
RAM 3500 - 5.9 24V DIESEL	01.07-12.07	(kW)		(Bosch), 136A, Nr. 04801475AA, Nr. 04801475AB, Nr. 0124 525 154, Nr. 0124 525 105	**535 0099 10**
DODGE - RAM 3500 [EXTENDED CREW CAB PICKUP]					
RAM 3500 [Extended Crew Cab Pickup] - 5.9 24V DIESEL	01.06-12.06	(kW)		(Bosch), 136A, Nr. 04801475AA, Nr. 04801475AB, Nr. 0124 525 154, Nr. 0124 525 105	**535 0099 10**
DODGE - RAM 3500 [STANDARD CAB PICKUP]					
RAM 3500 [Standard Cab Pickup] - 5.9 24V DIESEL	01.98-12.06	(kW)		(Bosch), 136A, Nr. 04801475AA, Nr. 04801475AB, Nr. 0124 525 154, Nr. 0124 525 105, 01.06→	**535 0099 10**
FAW-Audi					
A4					
1.8 TURBO; 2.0 TURBO	02.03-	BFB; BGB; BKB; BWE; (120-147kW)			**535 0041 10**
A6					
1.8; 1.8 TURBO	08.95-12.05	ADR; ANQ; AWL; (92-110kW)			**535 0008 10**
2.0 TURBO	09.05-	BPJ; BWE; (125kW)		Nr. 06B903119D	**535 0041 10**
				Nr. 06E903119E, Nr. 06E903119P	**535 0130 10**
2.4; 3.0; 3.2 TURBO; L 2.8	03.05-	AUK; BBJ; BDW; BDX; (130-188kW)			**535 0130 10**
FAW-Volkswagen					
BORA					
1.9 TDI	07.03-07.06	ATD; (74kW)			**535 0012 10**

FAW-Volkswagen					
CADDY					
1.6; 2.0	03.05-	BRY; (51-75kW)			535 0012 10
GOLF					
1.9 TDI	05.01-	AGR; (66kW)			535 0012 10
JETTA					
1.9 TDI	08.98-04.00	ALH; (66kW)			535 0012 10
SAGITAR					
1.6; 1.8; 1.8 FSI; 2.0	02.06-	BJZ; BPL; BWH; BYJ; (74-118kW)			535 0012 10
Fiat					
500					
0.9	07.10-	312A2.000; (63kW)		(Denso), 115A, Nr. 51854903	535 0171 10
1.3 D Multijet	10.07-	169A1.000; (55kW)		(Valeo), 90A, Nr. 46823547, Nr. 51784845, 105A, Nr. 46835095, Nr. 51784846	535 0063 10
1.3 D Multijet	12.09-	199B1.000; (70kW)		(Denso), 120A, Nr. 51854912	535 0151 10
500 C					
0.9	09.09-	312A2.000; (63kW)		(Denso), 115A, Nr. 51854903	535 0171 10
1.3 D Multijet	09.09-	169A1.000; (55kW)		(Valeo), 90A, Nr. 46823547, Nr. 51784845, 105A, Nr. 46835095, Nr. 51784846	535 0063 10
1.3 D Multijet	09.09-	199B1.000; (70kW)		(Denso), 120A, Nr. 51854912	535 0151 10
BRAVA (182)					
1.9 TD 75 S	03.96-10.01	182A8.000; (55kW)		(Denso), 100A, Nr. 46765838, 105A, Nr. 46782213, 120A, Nr. 46748353	535 0115 10
1.9 TD 100 S	03.96-10.01	182A7.000; (74kW)		(Magneti Marelli), 100A, Nr. 46765838	535 0023 10
				(Denso), 100A, Nr. 46765838, 105A, Nr. 46782213, 120A, Nr. 46748353	535 0115 10
1.9 JTD	09.00-10.01	182B9.000; (74kW)		(Magneti Marelli), 100A, Nr. 46765838	535 0023 10
				(Denso), 100A, Nr. 46765838, 105A, Nr. 46782213, 120A, Nr. 46748353	535 0115 10
1.9 JTD 105	12.98-10.01	182B4.000; (77kW)		(Denso), 100A, Nr. 46765838, 120A, Nr. 46748353	535 0115 10
				(Magneti Marelli), 100A, Nr. 46544329	535 0144 10
1.9 D	10.95-10.01	160A7.000; (48kW)		(Denso), 100A, Nr. 46765838, 105A, Nr. 46782213, 120A, Nr. 46748353	535 0115 10
BRAVO (182)					
1.9 TD 75 S	03.96-10.01	182A8.000; (55kW)		(Denso), 100A, Nr. 46765838, 105A, Nr. 46782213, 120A, Nr. 46748353	535 0115 10
1.9 TD 100 S	03.96-10.01	182A7.000; (74kW)		(Magneti Marelli), 100A, Nr. 46765838	535 0023 10
				(Denso), 100A, Nr. 46765838, 105A, Nr. 46782213, 120A, Nr. 46748353	535 0115 10
1.9 JTD	09.00-10.01	182B9.000; (74kW)		(Magneti Marelli), 100A, Nr. 46765838	535 0023 10
				(Denso), 100A, Nr. 46765838, 105A, Nr. 46782213, 120A, Nr. 46748353	535 0115 10
1.9 JTD 105	12.98-10.01	182B4.000; (77kW)		(Denso), 100A, Nr. 46765838, 120A, Nr. 46748353	535 0115 10
				(Magneti Marelli), 100A, Nr. 46544329	535 0144 10
1.9 D	10.95-10.01	160A7.000; (48kW)		(Denso), 100A, Nr. 46765838, 105A, Nr. 46782213, 120A, Nr. 46748353	535 0115 10
BRAVO (198)					
1.4; 1.4 T-Jet	04.07-	192B2.000; 198A4.000; (66-88kW)		(Denso), 120A, Nr. 46809068, 140A, Nr. 73501591	535 0115 10
				(Denso), 90A, Nr. 51727338, Nr. 51859058, 100A, Nr. 51764265, Nr. 51854901, 120A, Nr. 51793678, Nr. 51854902	535 0112 10
				(Denso), 115A, Nr. 51788658, Nr. 51854903, (A/C)	535 0171 10
1.4 16V	03.08-	198A7.000; (103kW)		(Denso), 115A, Nr. 51854903, Nr. 51788658, (A/C)	535 0171 10
1.4 T-Jet	09.07-	198A1.000; (110kW)		(Denso), 115A, Nr. 51788658, Nr. 51854903, (A/C)	535 0171 10
				(Denso), 120A, Nr. 73503235	535 0115 10
				(Denso), 100A, Nr. 51764265, Nr. 51854901, 120A, Nr. 51793678, Nr. 51854902	535 0112 10

Fiat					
BRAVO (198)					
1.6 D Multijet	03.08-	198A6.000; 198A3.000; 198A2.000; (66-88kW)		(Denso), 120A, Nr. 46809068, 140A, Nr. 73501591	**535 0115 10**
				(Denso), 90A, Nr. 51727338, Nr. 51859058, 100A, Nr. 51764265, Nr. 51854901, 120A, Nr. 51793678, Nr. 51854902	**535 0112 10**
1.9 D Multijet	04.07-12.08	192B5.000; (66kW)		(Denso), 90A, Nr. 51757338, Nr. 51859058, 100A, Nr. 51764265, Nr. 51854901, 120A, Nr. 51793678, Nr. 51854902	**535 0112 10**
				(Denso), 120A, Nr. 46809068, 140A, Nr. 73501591	**535 0115 10**
1.9 D Multijet	04.07-	192A8.000; (88kW)		(Denso), 90A, Nr. 51727338, Nr. 51859058, 100A, Nr. 51764265, Nr. 51854901, 120A, Nr. 51793678, Nr. 51854902	**535 0112 10**
				(Denso), 120A, Nr. 46809068, 140A, Nr. 73501591	**535 0115 10**
1.9 D Multijet	04.07-	937A5.000; (110kW)		(Denso), 100A, Nr. 51764265, Nr. 51854901, 120A, Nr. 51793678, Nr. 51854902	**535 0112 10**
				(Denso), 120A, Nr. 73503235	**535 0115 10**
2.0 D Multijet	09.08-	198A5.000; 844A2.000; (121kW)		(Denso), 100A, Nr. 51764265, Nr. 51854901, 120A, Nr. 51854902	**535 0112 10**
CROMA (194)					
1.9 D Multijet	06.05-	939A7.000; (85kW)		(Denso), 100A, Nr. 51764265, Nr. 51854901, 120A, Nr. 51793678, Nr. 51854902	**535 0112 10**
1.9 D Multijet	06.05-	939A1.000; 939A2.000; (88-110kW)		(Denso), 120A, Nr. 73503235, 140A, Nr. 73501591	**535 0115 10**
				(Denso), 100A, Nr. 51764265, Nr. 51854901, 120A, Nr. 51793678, Nr. 51854902	**535 0112 10**
2.4 D Multijet	06.05-	939A3.000; (147kW)		(Denso), 150A, Nr. 50500728	**535 0107 10**
DOBLO (119, 223)					
1.3 JTD 16V	05.04-	188A9.000; (51kW)		(A/C), (Valeo), Nr. 46823547, Nr. 51784845, 90A, Nr. 51784846, Nr. 46835095, 105A	**535 0063 10**
				(Denso), Nr. 51805800, Nr. 51854910, 90A, Nr. 51829383, Nr. 51854912, 120A	**535 0151 10**
1.3 JTD	05.05-	199A2.000; (55kW)		(Denso), Nr. 51829383, Nr. 51854912, 120A	**535 0151 10**
				(Valeo), Nr. 46823547, Nr. 51784845, 90A, Nr. 46835095, Nr. 51784846, 105A	**535 0063 10**
1.3 D Multijet	10.05-	199A2.000; (55kW)		(A/C), (Valeo), Nr. 46823547, Nr. 51784845, 90A, Nr. 51784846, Nr. 46835095, 105A	**535 0063 10**
				(Denso), Nr. 51829383, Nr. 51854912, 120A	**535 0151 10**
1.3 D Multijet	10.05-	223A9.000; (62kW)		(A/C), (Valeo), Nr. 46823547, 90A, Nr. 46835095, Nr. 51784846, 105A	**535 0063 10**
				(Denso), 90A, Nr. 51805800, Nr. 51854910, 105A, Nr. 51854911, Nr. 51805801	**535 0151 10**
1.3 JTD 16V Multijet	08.06-	(62kW)		(Valeo), 90A, Nr. 46823547, Nr. 51784845, 105A, Nr. 46835095, Nr. 51784846	**535 0063 10**
1.9 D	03.01-	223A6.000; (46kW)		(Denso), 65A, Nr. 46782218, 85A, Nr. 46763533, 90A, Nr. 46774430, 105A, Nr. 46782213	**535 0115 10**
1.9 JTD	10.01-	182B9.000; 223B2.000; (74kW)		(Magneti Marelli), 100A, Nr. 46765838	**535 0023 10**
				(Denso), 90A, Nr. 46774430, 105A, Nr. 46782213	**535 0115 10**
1.9 JTD	10.01-	182B9.000; (74kW)		(Magneti Marelli), 100A, Nr. 46765838	**535 0023 10**
				(Denso), 90A, Nr. 46774430, 105A, Nr. 46782213	**535 0115 10**
1.9 JTD	07.03-	223A7.000; 223B1.000; (77kW)		(Denso), 90A, Nr. 46774430, 105A, Nr. 46782213	**535 0115 10**
1.9 D Multijet; 1.9 JTD Multijet	10.05-	186A9.000; (88kW)		(Denso), 90A, Nr. 46774430, 105A, Nr. 46782213, 120A, Nr. 46809068	**535 0115 10**
DOBLO (152)					
1.4 Natural Power	02.10-	198A4.000; (88kW)		(Denso), 115A, Nr. 51854903, (A/C)	**535 0171 10**
1.3 D Multijet	02.10-	199A3.000; (66kW)		(Denso), 90A, Nr. 51854910, Nr. 51805800, 105A, Nr. 51854911, Nr. 51805801, 120A, Nr. 51854912, Nr. 51829383	**535 0151 10**
1.6 D 16V Multijet; 1.6 D Multijet; 2.0 D Multijet	02.10-	198A3.000; 263A1.000; 263A4.000; (66-99kW)		(Denso), 100A, Nr. 51854901, 120A, Nr. 51854902	**535 0112 10**
DOBLO (263)					
1.4 Natural Power	06.10-	(88kW)		(Denso), 115A, Nr. 51854903, (A/C)	**535 0171 10**

	2001 ... 2002 ... 2003 ...				
Fiat					
DOBLO (263)					
1.3 D Multijet	02.10-	199A3.000; (66kW)		(Denso), 90A, Nr. 51854910, Nr. 51805800, 105A, Nr. 51854911, Nr. 51805801, 120A, Nr. 51854912, Nr. 51829383	**535 0151 10**
1.6 D 16V Multijet; 1.6 D Multijet; 2.0 D Multijet	02.10-	198A3.000; 263A1.000; 263A3.000; (74-99kW)		(Denso), 100A, Nr. 51854901, 120A, Nr. 51854902	**535 0112 10**
DUCATO					
140 Natural Power	04.09-	F1CE0441A; (100kW)		(Valeo), 180A, Nr. 504280012	**535 0176 10**
100 Multijet 2,2 D	07.06-	4HV; (74kW)		(Bosch), Nr. 9659918080, 150A, Nr. 0 121 615 002	**535 0160 10**
				(Bosch), 150A, Nr. 9646321880	**535 0059 10**
100 Multijet 2,2 D	07.06-	4HV; (74kW)		(Bosch), Nr. 9659918080, 150A, Nr. 0 121 615 002	**535 0160 10**
120 Multijet 2,3 D	07.06-	F1AE0481D; (88kW)		(Bosch), 140A, Nr. 504009978, Nr. 71723401	**535 0022 10**
120 Multijet 2,3 D; 130 Multijet 2,3 D	01.07-	(96kW)		(Bosch), 140A, Nr. 504009978, Nr. 71723401, F1AE0481N	**535 0022 10**
140 Natural Power 3,0	04.09-	(100kW)		(Valeo), 180A, Nr. 504280012	**535 0176 10**
160 Multijet Power 3,0 D	07.06-	F1CE0481D; (116kW)		(Bosch), Nr. 504087183, 110A, Nr. 504057813, 140A, Nr. 504204173, 150A	**535 0103 10**
				(Valeo), 180A, Nr. 504280012	**535 0176 10**
DUCATO (230)					
2.0 JTD	10.01-04.02	RHV; (62kW)		(Valeo), 150A, Nr. 9610878780, Nr. 9636060780	**535 0073 10**
				(Bosch), 150A, Nr. 9646321880	**535 0059 10**
				(Valeo), 90A, Nr. 9649611280, 150A, Nr. 9646321780	**535 0062 10**
DUCATO (244)					
2.0 JTD	04.02-	RHV; (62kW)		(Valeo), Nr. 9649611280, 90A, Nr. 9646321780, 150A	**535 0062 10**
				(Valeo), 150A, Nr. 9645907580	**535 0073 10**
				(Bosch), 150A, Nr. 9646321880	**535 0059 10**
2.3 JTD	04.02-	F1AE0481C; (81kW)		(Bosch), 140A, Nr. 504009978, Nr. 71723401	**535 0022 10**
				(Valeo), Nr. 9610787780, Nr. 9645907580, 150A	**535 0073 10**
FIORINO					
1.3 D Multijet	02.08-	199A2.000; (55kW)		(A/C), (Valeo), Nr. 46823547, Nr. 51784845, 90A	**535 0063 10**
				(Denso), Nr. 51829383, Nr. 51854912, 120A, 01.09→	**535 0151 10**
1.3 D Multijet	07.09-	199B1.000; (70kW)		(Valeo), 120A, Nr. 51854103	**535 0063 10**
FIORINO QUBO					
1.3 D Multijet	09.08-	199A2.000; (55kW)		(Denso), 120A, Nr. 51829383, Nr. 51854912	**535 0151 10**
GRANDE PUNTO (199)					
1.4; 1.4 16V; 1.4 Natural Power; 1.4 T-Jet	10.05-	198A4.000; 199A6.000; 350A1.000; (57-88kW)		(Denso), 115A, Nr. 51788658, Nr. 51854903	**535 0171 10**
1.4 Abarth	12.07-	199A8.000; (114kW)		(Denso), 115A, Nr. 51788658, Nr. 51854903, 199A8000	**535 0171 10**
1.4 Abarth	12.07-	199A8.000; (132kW)		(Denso), 115A, Nr. 51788658, Nr. 51854903	**535 0171 10**
1.3 D Multijet	10.05-	199A2.000; 199A3.000; (55-66kW)		(A/C), (Valeo), Nr. 46823547, Nr. 51784845, 90A, Nr. 46835095, Nr. 51784846, 105A	**535 0063 10**
				(Denso), 90A, Nr. 51805800, Nr. 51854910, 105A, Nr. 51805801, Nr. 51854911, (A/C)	**535 0151 10**
				(Valeo), 75A, Nr. 55185075, 90A, Nr. 55185076	**535 0212 10**
				(Bosch), 70A, Nr. 51787208	**535 0192 10**
				(Denso), 70A, Nr. 51854914, 90A, Nr. 51787209, Nr. 51854915, 105A, Nr. 51787210, Nr. 51854916	**535 0192 10**
1.9 D Multijet	10.05-	199A5.000; 939A1.000; (88-96kW)		(Denso), Nr. 73503235, 120A	**535 0115 10**
				(Denso), 100A, Nr. 51764265	**535 0112 10**
IDEA					
1.3 JTD	01.04-	188A9.000; (51kW)		(Valeo), Nr. 46823547, Nr. 51784845, 90A, Nr. 46835095, Nr. 51784846, 105A	**535 0063 10**
				(Denso), 90A, Nr. 51805800, Nr. 51854910, 105A, Nr. 51805801, Nr. 51854911, 120A, Nr. 51854912, (A/C)	**535 0151 10**

	2001 ... 2002 ... 2003 ...				
Fiat					
IDEA					
1.3 D Multijet	10.05-	199A3.000; (66kW)		(A/C), (Valeo), Nr. 46823547, 90A, Nr. 46835095, 105A	**535 0063 10**
				(Denso), 90A, Nr. 51805800, Nr. 51854910, 105A, Nr. 51805801, Nr. 51854911, 120A, Nr. 51854912, (A/C)	**535 0151 10**
1.9 JTD	01.04-	188B2.000; (74kW)		(Denso), 90A, Nr. 51727338, Nr. 51859058, 100A, Nr. 51764265, Nr. 51854901, 120A, Nr. 51727339, Nr. 51854902	**535 0112 10**
				(Denso), 105A, Nr. 46782213, Nr. 60816557, 120A, Nr. 46809068	**535 0115 10**
LINEA					
1.4 T-Jet	09.07-	198A4.000; (88kW)		(Denso), 115A, Nr. 51788658, Nr. 51854903	**535 0171 10**
1.3 D Multijet	06.07-	199A3.000; (66kW)		(A/C), (Valeo), Nr. 46823547, 90A, Nr. 46835095, 105A	**535 0063 10**
				(Denso), Nr. 51805800, Nr. 51854910, 90A, Nr. 51805801, Nr. 51854911, 105A, (A/C)	**535 0151 10**
1.6 D Multijet	06.09-	198A3.000; (77kW)		(Denso), 100A, Nr. 51764265, 120A, Nr. 51793678	**535 0112 10**
MAREA (185)					
1.9 TD 100	09.96-	182A7.000; 182B9.000; (74kW)		(Magneti Marelli), 100A, Nr. 46765838	**535 0023 10**
				(Denso), 100A, Nr. 46765838, 105A, Nr. 46782213, 120A, Nr. 46748353, Nr. 46809068	**535 0115 10**
1.9 JTD	04.99-	182B4.000; (77kW)		(Denso), 100A, Nr. 46765838	**535 0115 10**
				(Magneti Marelli), 100A, Nr. 46544329	**535 0144 10**
1.9 JTD 110	01.01-	186A6.000; (81kW)		(Magneti Marelli), 100A, Nr. 46765838	**535 0023 10**
				(Denso), 100A, Nr. 46765838, 105A, Nr. 46782213, 120A, Nr. 46748353, Nr. 46809068	**535 0115 10**
2.4 JTD	04.99-	185A6.000; 839A5.000; (96kW)		(Magneti Marelli), 100A, Nr. 46544329	**535 0144 10**
				(Denso), 100A, Nr. 46765838, 120A, Nr. 46748353	**535 0115 10**
MULTIPLA (186)					
1.9 JTD	04.99-	182B4.000; (77kW)		(Denso), 85A, Nr. 46763533, 90A, Nr. 46774430, 100A, Nr. 46765838, 120A, Nr. 46748353	**535 0115 10**
				(Magneti Marelli), 85A, Nr. 46554408, 100A, Nr. 46544329	**535 0144 10**
1.9 JTD 110; 1.9 JTD 115	03.01-	186A6.000; 186A8.000; (81-85kW)		(Denso), 90A, Nr. 46774430, 100A, Nr. 46765838, 105A, Nr. 46782213	**535 0115 10**
				(Magneti Marelli), 85A, Nr. 46554408, 100A, Nr. 46544329	**535 0144 10**
1.9 JTD (186AXE1A)	04.02-	186A9.000; (88kW)		(Denso), 90A, Nr. 46774430, Nr. 51859052, 105A, Nr. 46782213, Nr. 51859053	**535 0115 10**
				(Magneti Marelli), 85A, Nr. 46554408, 100A, Nr. 46544329	**535 0144 10**
PALIO					
1.3	06.03-	(53kW)		(Valeo), 90A, Nr. 46823547, Nr. 51784845	**535 0063 10**
1.8	01.05-	(76-81kW)		(Bosch), 120A, Nr. 51705863, Nr. 0 124 515 112	**535 0122 10**
1.3 JTD Multijet	06.03-	188A9.000; (51kW)		199A2000, 188A9000, (A/C), (Valeo), Nr. 46823547, Nr. 51784845, 90A	**535 0063 10**
1.9 D; 1.9 JTD EL	09.00-	188A2.000; 223A6.000; (46-59kW)		(Denso), 65A, Nr. 46782218, 85A, Nr. 46763533, 90A, Nr. 46774430	**535 0115 10**
PALIO [USA]					
1.8	01.05-12.08	(kW)		(Bosch), 120A, Nr. 51705863, Nr. 0 124 515 112	**535 0122 10**
PANDA (169)					
1.3 JTD	09.03-	188A9.000; (51kW)		(A/C), (Valeo), Nr. 46823547, Nr. 51784845, 90A	**535 0063 10**
1.3 JTD	03.04-	188A9.000; (51kW)		(A/C), (Valeo), Nr. 46823547, Nr. 51784845, 90A, 188A8.000	**535 0063 10**
1.3 JTD	10.04-	188A9.000; (51kW)		(A/C), (Valeo), Nr. 46823547, Nr. 51784845, 90A	**535 0063 10**
1.3 JTD	01.06-	169A1.000; (55kW)		(A/C), (Valeo), Nr. 46823547, Nr. 51784845, 90A, 169A1.000	**535 0063 10**



	2001 ... 2002 ... 2003 ...				
Fiat					
PANDA (169)					
1.3 D Multijet	06.06-	169A1.000; (55kW)		(A/C), (Valeo), Nr. 46823547, Nr. 51784845, 90A	**535 0063 10**
1.3 D Multijet 4x4	09.10-	(55kW)		(Valeo), 90A, Nr. 46823547, Nr. 51784845	**535 0063 10**
PUNTO (188)					
1.3 JTD	06.03-10.05	188A9.000; (51kW)		(A/C), (Valeo), Nr. 51718499, 75A, Nr. 46823547, 90A, Nr. 46835095, 105A, 188A9.000	**535 0063 10**
1.9 D 60; 1.9 DS 60	09.99-	188A3.000; (44kW)		(Denso), 85A, Nr. 46763534, Nr. 46763533, 90A, Nr. 46774430, 100A, Nr. 46765838, 105A, Nr. 46782213, Nr. 46782213, Nr. 46809068, Nr. 46748353	**535 0115 10**
				(Magneti Marelli), 100A, Nr. 46544329	**535 0144 10**
1.9 JTD 80	09.99-	188A2.000; (59kW)		(Denso), 85A, Nr. 46763533, Nr. 46763534, 90A, Nr. 46774430, 100A, Nr. 467658838, 105A, Nr. 46782213, Nr. 46782213, Nr. 46748353, Nr. 46809068	**535 0115 10**
				(Magneti Marelli), 100A, Nr. 46544329	**535 0144 10**
1.9 JTD	02.00-	188A7.000; (63kW)		(Denso), 85A, Nr. 46763533, Nr. 46763534, 90A, Nr. 46774430, 100A, Nr. 46765838, 105A, Nr. 46782213, Nr. 46782213, Nr. 46809068, Nr. 46748353	**535 0115 10**
				(Magneti Marelli), 100A, Nr. 46544329	**535 0144 10**
1.9 JTD	06.03-	188B2.000; (74kW)		(Denso), 100A, Nr. 51764265	**535 0112 10**
				(Denso), 105A, Nr. 46782213	**535 0115 10**
				(Magneti Marelli), 100A, Nr. 46544329	**535 0144 10**
PUNTO EVO					
1.4; 1.4 16V; 1.4 Abarth; 1.4 Natural Power	10.09-	350A1.000; 955A2.000; 955A6.000; 955A8.000; (57-120kW)		(Denso), 115A, Nr. 51854903	**535 0171 10**
1.3 D Multijet	10.09-	199A2.000; 199A9.000; (55kW)		(Denso), 90A, Nr. 51854910, 105A, Nr. 51854911	**535 0151 10**
				(Valeo), 90A, Nr. 51784845, 105A, Nr. 51784846, 120A, Nr. 51854106	**535 0063 10**
1.3 D Multijet	10.09-	199A3.000; (66kW)		(Denso), 120A, Nr. 51854912, :6 Gang Selespeed, (A/C)	**535 0151 10**
				(Denso), 90A, Nr. 51854910, 105A, Nr. 51854911, (A/C)	**535 0151 10**
				(Bosch), 70A, Nr. 51787208	**535 0192 10**
				(Denso), 70A, Nr. 51854914, 90A, Nr. 51854915, 105A, Nr. 51854916	**535 0192 10**
				(Valeo), 90A, Nr. 51784845, 105A, Nr. 51784846, 120A, Nr. 51854106	**535 0063 10**
1.3 D Multijet	10.09-	199B1.000; (70kW)		(Denso), 105A, Nr. 51854916, 120A, Nr. 51855875	**535 0192 10**
				(Denso), 120A, Nr. 51854912	**535 0151 10**
1.6 D Multijet	10.09-	955A3.000; (88kW)		(Denso), 100A, Nr. 51854901, 120A, Nr. 51854902	**535 0112 10**
SCUDO					
1.6 D Multijet	01.07-	(66kW)		(Bosch), 150A, Nr. 964065480	**535 0059 10**
				(Valeo), 150A, Nr. 71733552	**535 0062 10**
2.0 D Multijet	01.07-	RHK; (88kW)		(Valeo), Nr. 71733552, 150A	**535 0062 10**
				(Bosch), Nr. 9646065480, 150A	**535 0059 10**
				(Mitsubishi), 180A, Nr. 9646065180, Nr. A004TJ0084	**535 0149 10**
2.0 D Multijet	01.07-	RHK; RHR; (88-100kW)		(Valeo), Nr. 71733552, 150A	**535 0062 10**
				(Bosch), Nr. 9646065480, 150A	**535 0059 10**
				(Mitsubishi), 180A, Nr. 9646065180, Nr. A004TJ0084	**535 0149 10**
2.0 D Multijet	01.07-	RHR; (100kW)		(Valeo), Nr. 717133552, 150A	**535 0062 10**
				(Bosch), Nr. 9646065480, 150A	**535 0059 10**
				(Mitsubishi), 180A, Nr. 9646065180, Nr. A004TJ0084	**535 0149 10**
2.0 D Multijet	07.10-	(121kW)		(Valeo), 150A, Nr. 71733552	**535 0062 10**
SCUDO (220)					
1.9 D	04.98-	WJZ; (51kW)		(Bosch), 150A, Nr. 964065480	**535 0059 10**
				(Valeo), 80A, Nr. 9655733780	**535 0062 10**

	2001 ... 2002 ... 2003 ...				

Fiat

SCUDO (220)					
1.9 D; 1.9 TD	02.96-	D8B; D9B; DHX; (51-68kW)		(Valeo), 80A, Nr. 9655733780	**535 0062 10**
2.0 JTD	12.99-	RHX; (69kW)		(Valeo), Nr. 9621791480, 150A	**535 0039 10**
				(Valeo), Nr. 71733552, 150A	**535 0062 10**
				(Bosch), Nr. 9646065480, 150A, 12.02→	**535 0059 10**
				(Valeo), 150A, Nr. 9640878780, Nr. 9636060780	**535 0073 10**
2.0 JTD	01.04-	RHX; (69kW)		(Valeo), Nr. 9621791480, 150A	**535 0039 10**
				(Valeo), 150A, Nr. 71733552, Nr. 71749232, Nr. 71748885	**535 0062 10**
				(Bosch), Nr. 9646065480, 150A	**535 0059 10**
				(Valeo), 150A, Nr. 9640878780, Nr. 9636060780	**535 0073 10**
2.0 JTD	12.99-	RHZ; (80kW)		(Valeo), Nr. 9621791480, 150A	**535 0039 10**
				(Valeo), Nr. 71733552, 150A	**535 0062 10**
				(Bosch), 150A, Nr. 964065480	**535 0059 10**
				(Valeo), 150A, Nr. 9640878780, Nr. 9636060780	**535 0073 10**
SIENA					
1.3 JTD	09.03-	188A9.000; (51kW)		(Valeo), 90A, Nr. 46823547, Nr. 51784845	**535 0063 10**
1.9	11.00-	223A6.000; (46kW)		(Denso), 90A, Nr. 46774430	**535 0115 10**
STILO (192)					
1.9 JTD	02.02-	192A3.000; (59kW)		(Denso), 90A, Nr. 51727338, Nr. 51859058	**535 0112 10**
				(Denso), 90A, Nr. 46774430, 105A, Nr. 46782213, 120A, Nr. 46809068, Nr. 46748353, Nr. 60816954, Nr. 46823540	**535 0115 10**
1.9 JTD	01.03-	192A3.000; (59kW)		(Denso), 90A, Nr. 51727338, Nr. 51859058	**535 0112 10**
				(Denso), 105A, Nr. 46782213, 120A, Nr. 46809068, Nr. 46748353	**535 0115 10**
1.9 D; 1.9 JTD (192AXS1B, 192BXS1B)	09.04-	192B5.000; (66kW)		(Denso), 90A, Nr. 51727338, Nr. 51859058	**535 0112 10**
				(Denso), 90A, Nr. 46774430, 105A, Nr. 46782213	**535 0115 10**
1.9 D Multijet	09.05-	192A9.000; (74kW)		(Denso), 90A, Nr. 51727338, Nr. 51859058	**535 0112 10**
				(Denso), 90A, Nr. 46774430, 105A, Nr. 46782213, 120A, Nr. 46809068	**535 0115 10**
1.9 JTD	10.01-	192A1.000; 937A7.000; (85kW)		(Denso), 90A, Nr. 51727338, Nr. 51859058	**535 0112 10**
				(Denso), 90A, Nr. 46774430, 105A, Nr. 46782213, 120A, Nr. 46809068, Nr. 46748353, Nr. 60816954, Nr. 46823540	**535 0115 10**
1.9 JTD	01.03-	192A1.000; 937A7.000; (85kW)		(Denso), 90A, Nr. 51727338, Nr. 51859058	**535 0112 10**
				(Denso), 90A, Nr. 46774430, 105A, Nr. 46782213, 120A, Nr. 46809068, Nr. 46748353	**535 0115 10**
1.9 D Multijet	09.05-	192A8.000; (88kW)		(Denso), 90A, Nr. 51727338, Nr. 51859058	**535 0112 10**
				(Denso), 90A, Nr. 46774430, 105A, Nr. 46782213	**535 0115 10**
1.9 JTD	09.03-	192B1.000; 937A4.000; (93-100kW)		(Denso), 90A, Nr. 51727338, Nr. 51859058	**535 0112 10**
				(Denso), Nr. 73503235, 120A	**535 0115 10**
1.9 JTD	01.04-	192A5.000; (103kW)		(Denso), 90A, Nr. 51727339, Nr. 51859058	**535 0112 10**
				(Denso), Nr. 73503235, 120A	**535 0115 10**
1.9 D Multijet	09.05-	937A5.000; (110kW)		(Denso), Nr. 73503235, 120A	**535 0115 10**
STRADA (178E)					
1.3 D Multijet	05.06-	223A9.000; (62kW)		(A/C), (Valeo), Nr. 46823547, 90A, Nr. 46835095, Nr. 51784846, 105A	**535 0063 10**
1.9 D	12.00-	223A6.000; (46kW)		(Denso), 85A, Nr. 46763533, 90A, Nr. 46774430	**535 0115 10**
1.9 JTD	04.03-	188A2.000; (59kW)		(Denso), 65A, Nr. 46782218, 90A, Nr. 46774430	**535 0115 10**
ULYSSE (179)					
2.0 JTD	05.03-	RHM; (79kW)		(Valeo), 150A, Nr. 9640878780, Nr. 71732307	**535 0073 10**
				(Valeo), Nr. 71733552, 150A	**535 0062 10**
				(Bosch), Nr. 9646065480, 150A	**535 0059 10**
2.0 JTD	08.02-	RHW; (80kW)		(Valeo), Nr. 71733552, 150A	**535 0062 10**
				(Valeo), 150A, Nr. 9640878780, Nr. 71732307	**535 0073 10**
				(Bosch), Nr. 9646065480, 150A, 12.02→	**535 0059 10**
2.0 D Multijet	05.06-	RHK; (88kW)		(Valeo), Nr. 71733552, 150A	**535 0062 10**
				(Bosch), 150A, Nr. 964065480	**535 0059 10**

	2001 ... 2002 ... 2003 ...				
Fiat					
ULYSSE (179)					
2.0 D Multijet	05.06-	RHK; (88kW)		(Mitsubishi), 180A, Nr. 9646065180, Nr. A004TJ0084	**535 0149 10**
				(Valeo), 150A, Nr. 9640878780, Nr. 71732307	**535 0073 10**
2.0 D Multijet	05.06-	RHR; (100kW)		(Valeo), Nr. 71733552, 150A	**535 0062 10**
				(Bosch), Nr. 9646065480, 150A	**535 0059 10**
				(Mitsubishi), 180A, Nr. 9646065180, Nr. A004TJ0084	**535 0149 10**
				(Valeo), 150A, Nr. 9640878780, Nr. 71732307	**535 0073 10**
2.2 D Multijet; 2.2 JTD	08.02-	4HW; (94-125kW)		(Valeo), Nr. 71733552, Nr. 71748885, 150A, Nr. 9661544880, 180A	**535 0062 10**
				(Bosch), 150A, Nr. 964065480	**535 0059 10**
				(Mitsubishi), 180A, Nr. 9646065180, Nr. A004TJ0084	**535 0149 10**
				(Valeo), 150A, Nr. 9640878780, Nr. 71732307	**535 0073 10**
ULYSSE (220)					
2.0 JTD	10.99-08.02	RHZ; (80kW)		(Valeo), Nr. 9621791480, 150A	**535 0039 10**
				(Bosch), 150A, Nr. 964065480, 01.01 →	**535 0059 10**
				(Valeo), 150A, Nr. 9640878780, Nr. 9636060780	**535 0073 10**
				(Valeo), 150A, Nr. 71733552	**535 0062 10**
Ford					
C-MAX					
1.6 TdCi	02.07-	GPDA; HHDA; HHDB; (66kW)		(Denso), 120A, Nr. 3M5T-10300-PB, Nr. 3M5T-10300-PD, HHDA, HHJA	**535 0181 10**
1.6 TdCi	02.07-	G8DA; G8DB; G8DD; (80kW)		(Denso), 120A, Nr. 3M5T-10300-PB, Nr. 3M5T-10300-PD, G8DA	**535 0181 10**
1.8 TdCi	02.07-	KKDA; (85kW)		(Denso), 105A, Nr. 4M5T-10300-CC, Nr. 4M5T-10300-LC, 150A, Nr. 4M5T-10300-BC, Nr. 4M5T-10300-UC, StL	**535 0157 10**
				(Denso), 105A, Nr. 4M5T-10300-CC, Nr. 4M5T-10300-LC, 150A, Nr. 4M5T-10300-BC, Nr. 4M5T-10300-UC	**535 0098 10**
2.0 TdCi	02.08-	IXDA; (81kW)		(Denso), 120A, Nr. 3M5T-10300-PD	**535 0181 10**
2.0 TdCi	02.07-	G6DA; G6DB; G6DD; G6DG; (100kW)		(Denso), 120A, Nr. 3M5T-10300-PD, G6DA	**535 0181 10**
FIESTA V					
1.4 TdCi	11.01-	F6JA; F6JB; (50kW)		(Valeo), 150A, Nr. 2S6T-10300-BA	**535 0073 10**
				(Valeo), 120A, Nr. 8V21-10300-AB, 150A, Nr. 8V21-10300-BB	**535 0194 10**
1.6 TdCi	11.04-	HHJA; HHJB; (66kW)		(Denso), 120A, Nr. 3M5T-10300-PB, Nr. 3M5T-10300-PD, HHJA	**535 0181 10**
				(Valeo), 120A, Nr. 8V21-10300-AB, 150A, Nr. 8V21-10300-BB	**535 0194 10**
FIESTA VAN					
1.4 TdCi	10.03-	F6JA; F6JB; (50kW)		(Valeo), 150A, Nr. 2S6T-10300-BA	**535 0073 10**
				(Valeo), 120A, Nr. 8V21-10300-AB, 150A, Nr. 8V21-10300-BB	**535 0194 10**
FIESTA VI					
1.4 TdCi; 1.6 TdCi	10.08-	F6JB; HHJC; HHJD; HHJE; HHJF; UBJA; (50-66kW)		(Valeo), 120A, Nr. 8V21-10300-AB, 150A, Nr. 8V21-10300-BB	**535 0194 10**
FOCUS					
ST170	03.02-11.04	ALDA; (127kW)		(Visteon), 110A, Nr. 2M5V-10300-AA	**535 0100 10**
ST170	09.02-11.04	ALDA; (127kW)		(Visteon), 110A, Nr. 2M5V-1033-AA	**535 0100 10**
1.8 TdCi	03.01-11.04	F9DA; F9DB; FFDA; (74-85kW)		(Denso), 90A, Nr. 1M5T-10300-BC, Nr. R1M5T-10300-BD, StL	**535 0157 10**
				(Denso), 90A, Nr. 1M5T-10300-BC, Nr. R1M5T-10300-BD	**535 0098 10**
FOCUS C-MAX					
1.8	04.04-03.07	Q7DA; QQDA; QQDB; (92kW)		(Denso), 120A, Nr. 3M5T-10300-VC, Q7DA	**535 0182 10**
1.8 FFV	01.06-03.07	Q7DA; (92kW)		(Denso), 120A, Nr. 3M5T-10300-VC	**535 0182 10**
2.0	04.04-03.07	AODA; AODB; SYDA; (107kW)		(Denso), 120A, Nr. 3M5T-10300-VC, AODA	**535 0182 10**
1.6 TdCi	02.05-03.07	HHDA; HHDB; (66kW)		(Denso), 120A, Nr. 3M5T-10300-PB, Nr. 3M5T-10300-PD, HHDA	**535 0181 10**
1.6 TdCi	10.03-03.07	G8DA; G8DB; (80kW)		(Denso), 120A, Nr. 3M5T-10300-PB, Nr. 3M5T-10300-PD, G8DA	**535 0181 10**

	2001 ... 2002 ... 2003 ...				
Ford					
FOCUS C-MAX					
1.8 TdCi	01.05-03.07	KKDA; (85kW)		(Denso), 150A, Nr. 4M5T-10300-BC, Nr. 4M5T-10300-UC, Nr. 4M5T-10300-CC, 105A, Nr. 4M5T-10300-LC, Nr. 4M5T-10300-AB, Nr. RM4M5T-10300-KB, StL	**535 0157 10**
				(Denso), 150A, Nr. 4M5T-10300-BC, Nr. 4M5T-10300-UC, Nr. 4M5T-10300-CC, 105A, Nr. 4M5T-10300-LC, Nr. 4M5T-10300-AB, Nr. RM4M5T-10300-KB	**535 0098 10**
2.0 TdCi	10.03-03.07	G6DA; G6DB; G6DD; (100kW)		(Denso), 1203A, Nr. 3M5T-10300-PB, Nr. 3M5T-10300-PD, G6DA	**535 0181 10**
FOCUS II					
1.8 FFV; 1.8 Flexifuel	01.06-	Q7DA; (92kW)		(Denso), 120A, Nr. 3M5T-10300-VC	**535 0182 10**
2.0	11.04-	AODA; AODB; (107kW)		(Denso), 120A, Nr. 3M5T-10300-VC, AODA	**535 0182 10**
2.0	04.05-	AODA; AODB; (107kW)		(Denso), 120A, Nr. 3M5T-10300-VC, AODA	**535 0182 10**
2.0	10.06-	AODA; AODB; (107kW)		(Denso), 120A, Nr. 3M5T-10300-VC, AODA	**535 0182 10**
1.6 TdCi	11.04-	GPDA; GPDC; HHDA; HHDB; (66kW)		(Denso), 120A, Nr. 3M5T-10300-PB, Nr. 3M5T-10300-PD, HHDA	**535 0181 10**
1.6 TDCI	11.04-	G8DA; G8DB; (80kW)		(Denso), 120A, Nr. 3M5T-10300-PB, Nr. 3M5T-10300-PD, G8DA	**535 0181 10**
1.8 TdCi	11.04-	KKDA; KKDB; (85kW)		(Denso), 150A, Nr. 4M5T-10300-BC, Nr. 4M5T-10300-UC, StL	**535 0157 10**
				(Denso), 150A, Nr. 4M5T-10300-BC, Nr. 4M5T-10300-UC	**535 0098 10**
2.0 TDCI	11.04-	G6DA; G6DB; G6DD; (100kW)		(Denso), 120A, Nr. 3M5T-10300-PB, Nr. 3M5T-10300-PD, G6DA	**535 0181 10**
FOCUS II (DA_)					
2.5 ST	10.05	HYDA		(Denso), 150A, Nr. 104210-4640	**535 0218 10**
FORD - ESCAPE [SPORT UTILITY]					
ESCAPE [Sport Utility] - 2.3 16V	01.05-12.07	(kW)		(Visteon), 130A, Nr. 5L8T-10300-MC	**535 0132 10**
ESCAPE [Sport Utility] - 2.3 16V ELECTRIC/GAS	01.05-12.07	(kW)		(Visteon), 130A, Nr. 5L8T-10300-MC	**535 0132 10**
FORD - FOCUS [HATCHBACK]					
FOCUS [Hatchback] - 2.0 16V	01.05-12.07	(kW)		(Visteon), 110A, Nr. 5S4T-10300-BA, Nr. 5S4T-10300-BB, Nr. 5S4T-10300-BD, Nr. 4S4Z-10346-BA, Nr. 4S4Z-10346-BB, Nr. 4S4T-10300-BC, Nr. 4S4T-10300-BD	**535 0100 10**
FORD - FOCUS [SEDAN]					
FOCUS [Sedan] - 2.0 16V	01.05-12.07	(kW)		(Visteon), 110A, Nr. 5S4T-10300-BA, Nr. 5S4T-10300-BB, Nr. 5S4T-10300-BD, Nr. 4S4Z-10346-BA, Nr. 4S4Z-10346-BB, Nr. 4S4T-10300-BC, Nr. 4S4T-10300-BD	**535 0100 10**
FOCUS [Sedan] - 2.3 16V	01.03-12.07	(kW)		(Visteon), 110A, Nr. 5S4T-10300-BA, Nr. 5S4T-10300-BB, Nr. 5S4T-10300-BD, Nr. 4S4Z-10346-BA, Nr. 4S4Z-10346-BB, Nr. 4S4T-10300-BC, Nr. 4S4T-10300-BD, 01.05→, 01.05→	**535 0100 10**
FORD - FOCUS [WAGON]					
FOCUS [Wagon] - 2.0 16V	01.05-12.07	(kW)		(Visteon), 110A, Nr. 5S4T-10300-BA, Nr. 5S4T-10300-BB, Nr. 5S4T-10300-BD, Nr. 4S4Z-10346-BA, Nr. 4S4Z-10346-BB, Nr. 4S4T-10300-BC, Nr. 4S4T-10300-BD	**535 0100 10**
FUSION					
1.4 TdCi	08.02-	F6JA; F6JB; (50kW)		(Valeo), 150A, Nr. 2S6T-10300-BA	**535 0073 10**
1.6 TdCi	11.04-	HHJA; HHJB; (66kW)		(Denso), 120A, Nr. 3M5T-10300-PB, Nr. 3M5T-10300-PD, HHJA	**535 0181 10**
GALAXY					
2.0	05.06-	AOWA; AOWB; (107kW)		(M.T.), (Bosch), 115A, Nr. 6G9N-10300-ABA, Nr. 6G9N-10300-ABC, Nr. 0 121 615 006	**535 0125 10**
				(Denso), Nr. 6G9N-10300-ABA, Nr. 6G9N-10300-ABC	**535 0182 10**
2.0 Flexifuel	05.06-	TBWA; TBWB; (107kW)		(M.T.), (Bosch), 115A, Nr. 6G9N-10300-ABA, Nr. 6G9N-10300-ABC, Nr. 0 121 615 006	**535 0125 10**
2.0 SCTi	03.10-	TNWA; (149kW)		(Bosch), 150A, Nr. 9G9N-10300-AA, 180A, Nr. 9G9N-10300-BB	**535 0200 10**
1.8 TdCi	05.06-	FFWA; QYWA; (74-92kW)		(Denso), 150A, Nr. 6G9N-10300-UD, StL	**535 0157 10**
				(Denso), 150A, Nr. 6G9N-10300-UD	**535 0098 10**

	2001 ... 2002 ... 2003 ...				
Ford					
GALAXY					
2.0 TdCi	05.06-	AZWA; KLWA; QXWA; QXWB; QXWC; TYWA; UFWA; (85-103kW)		(Bosch), 150A, Nr. 6G9N-10300-XC	**535 0059 10**
2.2 TdCi	03.08-	Q4WA; (129kW)		(Bosch), 156A, Nr. 6G9N 10300 ADA, Nr. 6G9N 10300 ADB, Nr. 0 121 615 021	**535 0059 10**
GALAXY (WGR)					
2.8 V6; 2.8i V6	11.95-05.06	AAA; AMY; AYL; (128-150kW)		(Bosch), Nr. 98VW-10300-EA, Nr. 4M21-10300-EA, 120A, Nr. 4M21-10300-CA, 150A	**535 0012 10**
1.9 TDI	03.95-05.06	1Z; AFN; AHU; ANU; AVG; (66-81kW)		(Bosch), 90A, Nr. 98VW-10300-CA, Nr. 3M21-10300-AA, 120A, Nr. 98VW-10300-EA, Nr. 3M21-10300-BA, Nr. 4M21-10300-EA	**535 0012 10**
1.9 TDI	04.00-05.06	AUY; (85kW)		(Bosch), 90A, Nr. 98VW-10300-CA, Nr. 3M21-10300-AA, 120A, Nr. VW98-10300-EA, Nr. 3M21-10300-BA, Nr. 4M21-10300-EA	**535 0012 10**
1.9 TDI	02.03-05.06	ASZ; BTB; (96-110kW)		(Bosch), 90A, Nr. 98VW-10300-CA, Nr. 3M21-10300-AA, 120A, Nr. 98VW-10300-EA, Nr. 3M21-10300-BA, Nr. 4M21-10300-EA	**535 0012 10**
KUGA					
2.5	03.09-	HYDB; (147kW)		(Bosch), 150A, Nr. 6M5T-10300-SA	**535 0161 10**
2.0 TdCi	03.08-	G6DG; UKDA; (100kW)		(Denso), 120A, Nr. 3M5T-10300-PD	**535 0181 10**
MONDEO III					
1.8 16V	11.00-08.07	CGBA; CGBB; (81kW)		(Visteon), 90A, 115A	**535 0074 10**
1.8 16V	11.00-08.07	CHBA; CHBB; (92kW)		(Visteon), 90A, 115A	**535 0074 10**
				(Denso), Nr. 1S7T-10300-CB, Nr. 1S7T-10300-CC, CHBA	**535 0182 10**
1.8 SCi	06.03-08.07	CFBA; (96kW)		(Visteon), 90A, 115A	**535 0074 10**
				(Denso), Nr. 1S7T-10300-CC, Nr. 1S7T-10300-CD	**535 0182 10**
2.0 16V	11.00-08.07	CJBA; CJBB; (107kW)		(Visteon), 90A, 115A	**535 0074 10**
ST220	04.02-08.07	MEBA; (166kW)		(Valeo), 110A, Nr. 2S7T-10300-AA	**535 0064 10**
MONDEO IV					
2.0 SCTi	03.10-	TNBA; (149kW)		(Bosch), 150A, Nr. 9G9N-10300-AA, 180A, Nr. 9G9N-10300-BB	**535 0200 10**
2.0; 2.0 Flexifuel	03.07-	AOBA; AOBC; TBBA; TBBB; (107kW)		(M.T.), (Bosch), 115A, Nr. 6G9N-10300-ABC, Nr. 0 121 615 006	**535 0125 10**
2.5	03.07-	HUBA; (162kW)		(Bosch), Nr. 0121715008, 180A	**535 0121 10**
1.8 TdCi	03.07-	FFBA; KHBA; QYBA; (74-92kW)		(Denso), 150A, Nr. 6G9N-10300-UD, StL	**535 0157 10**
				(Denso), 150A, Nr. 6G9N-10300-UD	**535 0098 10**
2.0 TdCi	03.07-	AZBA; KLBA; LPBA; QXBB; TYBA; UFBA; (85-103kW)		(Bosch), 156A, Nr. 6G9N 10300 ADA, Nr. 6G9N 10300 ADB, Nr. 0 121 615 021, 150A, Nr. 7G9N 10300 EA, Nr. 0 121 615 028	**535 0059 10**
2.2 TdCi	03.08-	Q4BA; (129kW)		(Bosch), 156A, Nr. 6G9N 10300 ADA, Nr. 6G9N 10300 ADB, Nr. 0 121 615 021	**535 0059 10**
S-MAX					
2.0; 2.0 Flexifuel	05.06-	AOWA; AOWB; TBWA; TBWB; (107kW)		(Denso), Nr. 6G9N-10300-ABA, Nr. 6G9N-10300-ABC	**535 0182 10**
				(M.T.), (Bosch), 115A, Nr. 6G9N-10300-ABA, Nr. 6G9N-10300-ABC, Nr. 0 121 615 006	**535 0125 10**
2.0 SCTi	03.10-	TNWA; (149kW)		(Bosch), 150A, Nr. 9G9N-10300-AA, 180A, Nr. 9G9N-10300-BB	**535 0200 10**
2.5 ST	05.06-	HUWA; (162kW)		(Bosch), Nr. 0121715008, 180A	**535 0121 10**
1.8 TdCi	05.06-	FFWA; QYWA; (74-92kW)		(Denso), 150A, Nr. 6G9N-10300-UD, StL	**535 0157 10**
				(Denso), 150A, Nr. 6G9N-10300-UD	**535 0098 10**
2.0 TdCi	05.06-	AZWA; KLWA; QXWA; QXWB; QXWC; TYWA; UFWA; (85-103kW)		(Bosch), 150A, Nr. 6G9N-10300-XC	**535 0059 10**
2.2 TdCi	03.08-	Q4WA; (129kW)		(Bosch), 156A, Nr. 6G9N 10300 ADA, Nr. 6G9N 10300 ADB, Nr. 0 121 615 021	**535 0059 10**
TOURNEO CONNECT					
1.8 Di; 1.8 TdCi; 1.8 TURBO Di	06.02-	BHPA; HCPA; HCPB; P7PA; P7PB; R2PA; RWPA; (55-81kW)		(Denso), 110A, Nr. 2T1U-10300-CF, 120A, Nr. 2T1U-10300-AL, Nr. R2T1U-10300-AJ, StL	**535 0157 10**
				(Denso), 110A, Nr. 2T1U-10300-CF, 120A, Nr. 2T1U-10300-AL, Nr. R2T1U-10300-AJ	**535 0098 10**

Ford					
TRANSIT					
2.2 TdCi	07.06-	P8FA; P8FB; PGFA; PGFB; QVFA; QWFA; (63-103kW)		(Bosch), 150A, Nr. 0 121 615 002	**535 0160 10**
2.4 TdCi; 3.2 TdCi	07.06-	H9FB; H9FD; JXFA; JXFC; PHFA; PHFC; SAFA; SAFB; (74-147kW)		(Bosch), Nr. 0 121 615 003, 156A	**535 0128 10**
2.3 16V	08.00-05.06	E5FA; E5FC; (107kW)		E5FA, (Marelli), 115A	**535 0037 10**
2.4 DI; 2.4 TD; 2.4 TDE	01.00-05.06	D2FA; D2FB; D2FE; D4FA; F4FA; FXFA; D4FA; FXFA; (55-88kW)		(Bosch), 110A, Nr. 2C1T-10300-BA	**535 0070 30**
				(MAKO), 110A, Nr. 2C1T-10300-BA, Nr. R2C1T-10300-BA	**535 0087 10**
				(Visteon), 110A, Nr. 600120404, Nr. DCA1639IR1	**535 0120 10**
2.4 TdCi; 2.4 TDE	07.01-05.06	DOFA; H9FA; (92-101kW)		(Bosch), 110A, Nr. 2C1T-10300-BA	**535 0070 30**
				(MAKO), 110A, Nr. 2C1T-10300-BA, Nr. R2C1T-10300-BA	**535 0087 10**
				(Visteon), 110A, Nr. 600120404, Nr. DCA1639IR1	**535 0120 10**
TRANSIT CONNECT					
1.8 Di; 1.8 TdCi; 1.8 TdCi DPF	06.02-	BHPA; HCPA; HCPB; P7PA; P7PB; R2PA; RWPA; (55-81kW)		(Denso), 110A, Nr. 2T1U-10300-CF, 120A, Nr. 2T1U-10300-AL, Nr. R2T1U-10300-AJ, StL	**535 0157 10**
				(Denso), 110A, Nr. 2T1U-10300-CF, 120A, Nr. 2T1U-10300-AL, Nr. R2T1U-10300-AJ	**535 0098 10**
1.8 Di; 1.8 TdCi; 1.8 TdCi DPF	06.02-	BHPA; HCPA; HCPB; P7PA; P7PB; R2PA; RWPA; (66kW)		(Denso), 110A, Nr. 2T1U-10300-CF, 120A, Nr. 2T1U-10300-AL, StL, Nr. R2T1U-10300-AJ	**535 0157 10**
TRANSIT TOURNEO					
2.2 TdCi	07.06-	PGFA; PGFB; QVFA; QWFA; (81-103kW)		(Bosch), 150A, Nr. 0 121 615 002	**535 0160 10**
Ford Australia					
FOCUS					
2.0	05.05-03.09	AODB; (107kW)		(Visteon), 110A, Nr. 5S4T-10300-BA, Nr. 5S4T-10300-BB, Nr. 5S4T-10300-BD, Nr. 4S4Z-10346-BA, Nr. 4S4Z-10346-BB, Nr. 4S4T-10300-BC, Nr. 4S4T-10300-BD, →12.06	**535 0100 10**
FOCUS SCHRÄGHECK (LS)					
2.0	05.05-03.09	AODB; (107kW)		(Visteon), 110A, Nr. 5S4T-10300-BA, Nr. 5S4T-10300-BB, Nr. 5S4T-10300-BD, Nr. 4S4Z-10346-BA, Nr. 4S4Z-10346-BB, Nr. 4S4T-10300-BC, Nr. 4S4T-10300-BD, →12.06	**535 0100 10**
Ford USA					
CROWN VICTORIA					
4.6; 4.6 Sport Supercharged	05.98-04.05	99W; (130-178kW)		(Visteon), Nr. 3W3U-10300-AA, 130A, 01.03→, →12.04	**535 0162 10**
Honda					
ACCORD IX					
2.2 i-DTEC	07.08-	N22B1; (110-132kW)		(Denso), 130A, Nr. 31100-RBD-E02	**535 0214 10**
ACCORD VIII					
2.2 i-CTDI	01.04-	N22A1; (103kW)		(Denso), 130A, Nr. 31100-RBD-E02	**535 0214 10**
CIVIC VII					
2.2 CTDI	01.06-	N22A2; (103kW)		(Denso), 130A, Nr. 31100-RSR-E01	**535 0214 10**
CR-V II					
2.2 CTDI	02.05-09.06	N22A2; (103kW)		(Denso), 130A, Nr. 31100-RBD-E02	**535 0214 10**
CR-V III					
2.2 i-CTDI; 2.2 i-DTEC	01.07-	N22A2; (103-110kW)		(Denso), 130A, Nr. 31100-RSR-E01	**535 0214 10**
FR-V					
2.2 i CTDI	07.05-	N22A1; (103kW)		(Denso), 130A, Nr. 31100-RBD-E02	**535 0214 10**
Hyundai					
ACCENT (LC)					
1.5 CRDi	01.02-	D3-EA; (60kW)		(Denso), 100A, Nr. 37300-27502, Nr. 37300-27503, Nr. 37300-27504, 11.02→, →12.06	**535 0110 10**

Hyundai					
ACCENT (MC)					
1.5 CRDi GLS	11.05-	D4FA; (81kW)		(Valeo), Nr. 37300-2A110, 120A	**535 0187 10**
				(Denso), 100A, Nr. 37300-27502, Nr. 37300-27503, Nr. 37300-27504, →12.06	**535 0110 10**
ELANTRA (XD)					
CRDi	02.06-	D4FB; (85kW)		(Valeo), Nr. 37300-2A110, 120A	**535 0187 10**
2.0 CRDi	04.01-	D4EA; (83kW)		(Poong Sung), Nr. 37300-27011, Nr. 37300-27012, Nr. 37300-27013, 120A	**535 0046 10**
GETZ					
1.5 CRDi	03.03-	D3-EA; (60kW)		(Denso), 100A, Nr. 37300-27601, Nr. 37300-27602, 07.03→, →08.05	**535 0110 10**
				(Valeo), Nr. 37300-2A010, 90A, Nr. 37300-2A000, 120A	**535 0187 10**
1.5 CRDi	08.05-	(65kW)		(Valeo), Nr. 37300-2A010, 90A, Nr. 37300-2A000, 120A	**535 0187 10**
1.5 CRDi GLS	07.04-08.05	D4FA; (75kW)		(Denso), 100A, Nr. 37300-27601, Nr. 37300-27602	**535 0110 10**
				(Valeo), Nr. 37300-2A010, 90A, Nr. 37300-2A000, 120A	**535 0187 10**
1.5 CRDi GLS	08.05-	D4FA; (81kW)		(Valeo), Nr. 37300-2A010, 90A, Nr. 37300-2A000, 120A	**535 0187 10**
H-1					
2.5 CRDi	12.02-	D4CB; (103kW)		(Mando / VESK), 110A, Nr. 37300-4A002, Nr. 37300-4A003	**535 0079 10**
HYUNDAI - SONATA [SEDAN]					
SONATA [Sedan] - 2.4 16V	01.99-12.05	(kW)		(Valeo), 110A, Nr. 37300-25201, 11.04→	**535 0135 10**
SONATA [Sedan] - 2.4 16V	01.06-12.07	(kW)		(Valeo), 110A, Nr. 37300-25201	**535 0135 10**
I10					
1.1 CRDi	01.08-	D3FA; (55kW)		(Valeo), Nr. 37300-2A010, 90A	**535 0187 10**
I20					
1.6 CRDi	09.08-	D4FB; (85kW)		(Valeo), Nr. 37300-2A050, Nr. 37300-2A300, 120A	**535 0187 10**
I30					
1.6 CRDi	10.07-	D4FB; (66-85kW)		(Valeo), Nr. 37300-2A110, 120A	**535 0187 10**
I30 CW					
1.6 CRDi	02.08-	D4FB; (66-85kW)		(Valeo), Nr. 37300-2A110, 120A	**535 0187 10**
MATRIX (FC)					
1.5 CRDi	12.04-	D4FA; (75kW)		(Denso), 100A, Nr. 37300-27600, Nr. 37300-27601, →05.05	**535 0110 10**
				(Valeo), Nr. 37300-2A100, 120A	**535 0187 10**
1.5 CRDi VGT	08.05-	D4FA; (81kW)		(Valeo), Nr. 37300-2A100, 120A	**535 0187 10**
1.5 CRDi	10.01-	D3-EA; (60kW)		(Denso), 100A, Nr. 37300-27600, Nr. 37300-27601, →05.05	**535 0110 10**
ND 6 L					
1.6 CRDi	09.08-	D4FB; (85kW)		(Valeo), Nr. 37300-2A050, Nr. 37300-2A300, 120A	**535 0187 10**
SANTA FÉ (CM)					
2.2 CRDi; 2.2 CRDi GLS	03.06-	D4EB; (102-114kW)		(Poong Sung), Nr. 37300-27013, 120A	**535 0046 10**
SANTA FÉ (SM)					
2.0 CRDi	04.01-	D4EA; (83kW)		(Poong Sung), Nr. 37300-27012, Nr. 37300-27013, 120A	**535 0046 10**
SONATA V (NF)					
2.0 VVTi GLS	05.05-	(106kW)		(Valeo), Nr. 37300-25201, 110A	**535 0135 10**
2.0 VVTi GLS; 2.4	01.05-	(119-121kW)		(Valeo), 110A, Nr. 37300-25201, Nr. 37300-2G400	**535 0135 10**
2.0 CRDi	02.06-	D4EA; (100-103kW)		(Poong Sung), Nr. 37300-27021, 120A	**535 0046 10**
TERRACAN (HP)					
2.9 CRDi	11.01-	J3; (110-120kW)		(Mando), 110A, Nr. 37300-4X500, Nr. 37300-4X501, Nr. 37300-4X502, Nr. 37300-4X503	**535 0034 10**
TRAJET (FO)					
2.0 CRDi	04.01-	D4EA; (83kW)		(Poong Sung), Nr. 37300-27011, Nr. 37300-27012, Nr. 37300-27013, 120A	**535 0046 10**

Hyundai					
TUSCON (JM)					
2.0 CRDi	08.04-	D4EA; (83kW)		(Poong Sung), Nr. 37300-27012, Nr. 37300-27013, 120A	**535 0046 10**
2.0 CRDi	01.06-	D4EA; D4EA-F; D4EA-V; (100-103kW)		(Poong Sung), Nr. 37300-27013, 120A	**535 0046 10**
2.0 CRDi	01.09-	(110kW)		(Valeo), 150A, Nr. 37300-2F000, Nr. 37300-2F100, Nr. 37300-2F200	**535 0216 10**
IVECO (CV)					
DAILY III					
65C15V,65C15V/P; 65C18,65C18/P,65C18D,65C18D/P,65C18CS,65C18CS/P, 65C18V,65C18V/P	05.06 -	F1CE0481FA; F1CE0481HA; F1CE0481HC; (107-130 kW), 2998 ccm		(Bosch), 110A, Nr. 504087183	**535 0103 10**
Jaguar					
JAGUAR - X-TYPE [SEDAN]					
X-TYPE [Sedan] - 2.5 24V; X-TYPE [Sedan] - 3.0 24V	01.02-12.06	(143kW)		(Denso), 100A, Nr. C2S-3710	**535 0031 10**
JAGUAR - X-TYPE [WAGON]					
X-TYPE [Wagon] - 2.5 24V; X-TYPE [Wagon] - 3.0 24V	01.05-12.08	(143-169kW)		(Denso), 100A, Nr. C2S-3710	**535 0031 10**
S-TYPE (CCX)					
2.7 L	06.04-	(152kW)		(Denso), 150A, Nr. C2C20533	**535 0197 10**
XF					
2.7 D	03.08-	(152kW)		(Denso), 150A, Nr. C2Z3415	**535 0197 10**
XJ (X350, X358)					
6 2,7 D	10.05-	(152kW)		(Denso), 150A, Nr. C2C20533	**535 0197 10**
Jeep					
CHEROKEE (KJ)					
2.5 CRD; 2.8 CRD	09.01-	R425DOHC; (105-120kW)		(Denso), 110A, Nr. 56041578AE	**535 0174 10**
CHEROKEE (KK)					
2.8 CRD	05.08-	ENS; (130kW)		(Denso), 110A, Nr. 56041578AE	**535 0174 10**
GRAND CHEROKEE II (WJ)					
2.7 CRD Laredo; 3.1 TD	04.99-	(103-120kW)			**535 0141 10**
GRAND CHEROKEE III					
3.0 CRD	06.05-	(160kW)			**535 0141 10**
Kia					
CARENS II					
2.0 CRDi	07.02-	D4EA; (83-103kW)		(Poong Sung), Nr. 3730027011, Nr. 3730027012, 120A	**535 0046 10**
CARENS III					
2.0 CVVT	09.06-	G4KA; (106kW)		(Valeo), 110A, Nr. 3730025201	**535 0135 10**
CARNIVAL (UP)					
2.9 TD	08.99-10.01	(93kW)		(Mando), 110A, Nr. 373004X000, Nr. 373004X001, Nr. 373004X002	**535 0034 10**
CARNIVAL II					
2.9 CRDi; 2.9 TD	10.01-	(93-106kW)		(Mando), 110A, Nr. 373004X000, Nr. 373004X001, Nr. 373004X002	**535 0034 10**
CERATO					
1.5 CRDi	07.05-	D4FA; (75kW)		(Valeo), Nr. 373002A110, 120A	**535 0187 10**
1.6 CRDi	06.05-	D4FB; (85kW)		(Valeo), 120A, Nr. 373002A110, Nr. 373002A150	**535 0187 10**
MAGENTIS (MG)					
2.0	11.05-	G4KA; (106kW)		(Valeo), 110A, Nr. 3730025201	**535 0135 10**
2.0	07.09-	G4KD; (121kW)		(Valeo), 110A, Nr. 3730025201, Nr. 373002G400	**535 0135 10**
2.4	08.06-	(119kW)		(Valeo), 110A, Nr. 3730025201	**535 0135 10**
PICANTO					
1.1 D	11.05-	D3FA; (55kW)		(Valeo), Nr. 373002A010, 90A	**535 0187 10**
RIO II					
1.5; 1.5 CRDi	03.05-	D4FA; (81kW)		(Valeo), Nr. 373002A110, 120A	**535 0187 10**
SORENTO (JC)					
2.5 CRDi	08.02-	D4CB; (103kW)		(Mando / VESK), 110A, Nr. 373004A110, Nr. 373004A111, Nr. 373004A112	**535 0079 10**

	2001 ... 2002 ... 2003 ...				
Kia					
SORENTO (XM)					
2.4 16V	11.09-	G4KE; (129kW)		(Valeo), 110A, Nr. 373002G500	**535 0217 10**
2.2 CRDi	11.09-	(145kW)		(Valeo), 150A, Nr. 373002F000, Nr. 373002F100, Nr. 373002F200	**535 0216 10**
SOUL					
1.6 CRDi	02.09-	D4FB; (94kW)		(Valeo), Nr. 373002A150, 120A	**535 0187 10**
SPORTAGE					
2.0 CRDi	09.04-	D4EA; D4EA-F; D4EA-V; (83-103kW)		(Poong Sung), Nr. 3730027012, 120A	**535 0046 10**
Lancia					
DELTA III					
1.4; 1.4 16V	09.08-	198A1.000; 198A4.000; 198A7.000; (88-110kW)		(Denso), 115A, Nr. 51788658, Nr. 51854903, (A/C)	**535 0171 10**
1.8 16V; 1.8 Di	01.09-	939B1.000; (147kW)		(Denso), 115A, Nr. 51854898	**535 0213 10**
1.6 MULTIJET	09.08-	198A2.000; (88kW)		(Denso), 100A, Nr. 51764265, Nr. 51854901, 120A, Nr. 51793678, Nr. 51854902	**535 0112 10**
				(Denso), 140A, Nr. 73501591	**535 0115 10**
				(Denso), 115A, Nr. 51788658, Nr. 51854903, (A/C)	**535 0171 10**
1.9 MULTIJET; 2.0 MULTIJET	01.09-	198A5.000; 844A1.000; (140kW)		(Denso), Nr. 73501591, 140A	**535 0115 10**
1.9 MULTIJET; 2.0 MULTIJET	09.08-	198A5.000; 844A1.000; (121-140kW)		(Denso), 100A, Nr. 51764265, Nr. 51854901, 120A, Nr. 51793678, Nr. 51854902	**535 0112 10**
1.9 MULTIJET; 2.0 MULTIJET	09.08-	198A5.000; 844A1.000; (121kW)		(Denso), 140A, Nr. 73501591	**535 0115 10**
KAPPA (838)					
2.4 JTD; 2.4 TD	08.94-10.01	838A3.000; 838A7.000; 838A8.000; (91-100kW)		(Magneti Marelli), 100A, Nr. 46544329	**535 0144 10**
				(Denso), 100A, Nr. 46765838	**535 0115 10**
LYBRA (839)					
1.9 JTD	07.99-09.00	AR32302; (77kW)		(Denso), 100A, Nr. 46765838, 120A, Nr. 46748353	**535 0115 10**
				(Magneti Marelli), 100A, Nr. 46544329	**535 0144 10**
1.9 JTD	09.00-05.01	AR37101; (81kW)		(Magneti Marelli), 100A, Nr. 46765838	**535 0023 10**
				(Denso), 100A, Nr. 46765838, 105A, Nr. 46782213, 120A, Nr. 46748353, Nr. 46809068	**535 0115 10**
				(Magneti Marelli), 100A, Nr. 46544329	**535 0144 10**
1.9 JTD	05.01-	937A2.000; (85kW)		(Denso), 100A, Nr. 46765838, 105A, Nr. 46782213, 120A, Nr. 46748353, Nr. 46809068	**535 0115 10**
				(Magneti Marelli), 100A, Nr. 46544329	**535 0144 10**
2.4 JTD	07.99-09.00	839A5.000; AR32501; (99kW)		(Denso), 120A, Nr. 46748353	**535 0115 10**
2.4 JTD	09.00-	839A6.000; 841C.000; (103-110kW)		(Denso), 120A, Nr. 46748353, Nr. 46809068	**535 0115 10**
MUSA					
1.3 Multijet	10.04-	188A9.000; (51kW)		(Valeo), Nr. 46823547, Nr. 51784845, 90A, Nr. 46835095, Nr. 51784846, 105A	**535 0063 10**
1.3 Multijet	09.06-	199A3.000; (66kW)		(A/C), (Valeo), Nr. 46823547, 90A, Nr. 46835095, 105A	**535 0063 10**
				(Denso), Nr. 51805800, Nr. 51854910, 90A, Nr. 51805801, Nr. 51854911, 105A, (A/C), 06.07 →	**535 0151 10**
1.3 D Multijet	03.09-	199B1.000; (70kW)		(Denso), 90A, Nr. 51805800, Nr. 51854910, 105A, Nr. 51805801, Nr. 51854911, 120A, Nr. 51854912	**535 0151 10**
				(A/C), (Valeo), Nr. 46823547, 90A, Nr. 46835095, 105A	**535 0063 10**
1.6 D Multijet	07.08-	350A2.000; (85-88kW)		(Denso), 100A, Nr. 51764265, Nr. 51854901, 120A, Nr. 51854902	**535 0112 10**
1.9 Multijet	10.04-	188B2.000; (74kW)		(Denso), 90A, Nr. 51727338, Nr. 51859058, 120A, Nr. 51727339	**535 0112 10**
				(Denso), 105A, Nr. 46782213, 120A, Nr. 46809068	**535 0115 10**
PHEDRA					
2.0 JTD	09.02-	RHM; RHW; (79-80kW)		(Valeo), Nr. 71733552, 150A	**535 0062 10**
				(Valeo), 150A, Nr. 9640878780, Nr. 71732307	**535 0073 10**
				(Bosch), 150A, Nr. 964065480	**535 0059 10**
2.0 JTD	06.06-	RHK; (88kW)		(Valeo), Nr. 71733552, 150A	**535 0062 10**
				(Bosch), 150A, Nr. 964065480	**535 0059 10**

Lancia					
PHEDRA					
2.0 JTD	06.06-	RHK; (88kW)		(Mitsubishi), 180A, Nr. 9646065180, Nr. A004TJ0084	**535 0149 10**
				(Valeo), 150A, Nr. 9640878780, Nr. 71732307	**535 0073 10**
2.0 D Multijet	07.06-	RHR; (100kW)		(Valeo), Nr. 71733552, 150A	**535 0062 10**
				(Bosch), Nr. 9646065480, 150A	**535 0059 10**
				(Mitsubishi), 180A, Nr. 9646065180, Nr. A004TJ0084	**535 0149 10**
				(Valeo), 150A, Nr. 9640878780, Nr. 71732307	**535 0073 10**
2.2 JTD	09.02-	4HW; (94kW)		(Valeo), Nr. 71733552, Nr. 71748885, 150A, Nr. 9661544880, 180A	**535 0062 10**
				(Bosch), Nr. 9646065480, 150A, 12.02→	**535 0059 10**
				(Valeo), 150A, Nr. 9640878780, Nr. 71732307	**535 0073 10**
				(Mitsubishi), 180A, Nr. 9646065180, Nr. A004TJ0084	**535 0149 10**
2.2 D Multijet	03.08-	4HS; 4HT; (125kW)		(Valeo), 150A, Nr. 9640878780, Nr. 71732307	**535 0073 10**
				(Valeo), 150A, Nr. 71733552, Nr. 71748885, 180A, Nr. 9661544880	**535 0062 10**
THESIS					
2.0 TURBO; 2.4	07.02-	841D.000; 841E.000; (125-136kW)		(Denso), 140A, Nr. 46774428	**535 0115 10**
2.4 JTD	07.02-	841C.000; (110kW)		(Denso), 120A, Nr. 46823540, 140A, Nr. 46774429	**535 0115 10**
2.4 JTD	05.03-	841G.000; (129kW)		(Denso), Nr. 46823540, 140A	**535 0115 10**
YPSILON					
1.3 JTD	10.03-	188A9.000; (51kW)		(A/C), (Valeo), Nr. 46823547, Nr. 51784845, 90A	**535 0063 10**
1.3 Multijet	09.06-	199A2.000; (55kW)		(A/C), (Valeo), Nr. 51718499, Nr. 51784844, 75A	**535 0063 10**
1.3 Multijet	09.06-	199A3.000; (66kW)		(A/C), (Valeo), Nr. 51718499, 75A	**535 0063 10**
				(Denso), Nr. 51805799, Nr. 51854909, 75A, (A/C), 06.07→	**535 0151 10**
1.3 Multijet	05.07-	199A3.000; (77kW)		(A/C), (Valeo), Nr. 51718499, 75A	**535 0063 10**
				(Denso), 75A, Nr. 51805799, Nr. 51854909	**535 0151 10**
ZETA (220)					
2.0 JTD	09.99-09.02	RHW; RHZ; (80kW)		(Valeo), Nr. 9621791480, 150A	**535 0039 10**
				(Valeo), 150A, Nr. 9640878780, Nr. 9636060780	**535 0073 10**
Land Rover					
DEFENDER					
2.4 Td4	05.07-	(90kW)		(Bosch), Nr. 0 121 615 003, 156A	**535 0128 10**
DISCOVERY III					
2.7 TD	07.04-	(140kW)		(Denso), 150A, Nr. LR008861, Nr. YLE 500200, Nr. YLE 500200E, Nr. YLE 500400	**535 0197 10**
FREELANDER 2					
3.2; 3.2 i6 HSE	10.06-	(170-171kW)		(Bosch), 150A, Nr. LR002426, Nr. 0 121 615 011	**535 0206 10**
				(Bosch), 150A, Nr. LR002426, Nr. 0 121 615 011	**535 0175 10**
				A/C, Nr. LR004305	**535 0195 10**
2.2 TD4	01.07-	(112kW)		(Bosch), 156A, Nr. LR002899, Nr. 0121 615 021, 180A, Nr. LR001200, Nr. 0 121 715 024	**535 0059 10**
2.2; 2.2 TD4	10.06-	(115-118kW)		(Bosch), 156A, Nr. LR002899, Nr. 0 121 615 021, 180A, Nr. LR001200, Nr. 0 121 715 024	**535 0059 10**
RANGE ROVER SPORT					
2.7 TDVM	02.05-	(140kW)		(Denso), 150A, Nr. LR008861, Nr. YLE 500200, Nr. YLE 500200E, Nr. YLE 500400, Nr. YLE 500250, Nr. YLE 500420	**535 0197 10**
Lexus					
GS					
3.0; 300; 4.3 VVTi; 430; 450 h; 460	04.05-	1UR-FSE; 2GR-FSE; 3GR-FSE; 3UZ-FE; (170-255kW)		(Denso), 130A, Nr. 27060-31040, Nr. 27060-31041, Nr. 27060-31042, 150A, Nr. 27060-31050, Nr. 27060-31051, Nr. 27060-31052, Nr. 27060-31062	**535 0209 10**



Lexus					
IS					
250	10.05-	4GR-FSE; (153kW)		(Denso), 150A, Nr. 27060-31050, Nr. 27060-31051, Nr. 27060-31052, Nr. 27060-31060, Nr. 27060-31161, Nr. 27060-31162, Nr. 27060-31201, Nr. 27060-31211	**535 0209 10**
220 d	10.05-	2AD-FHV; (130kW)		(Denso), 150A, Nr. 27060-31050, Nr. 27060-31051, Nr. 27060-31052, Nr. 27060-31060, Nr. 27060-31161, Nr. 27060-31162, Nr. 27060-31201, Nr. 27060-31211	**535 0209 10**
LEXUS - ES350 [SEDAN]					
ES350 [Sedan] - 3.5 24V	01.07-12.10	(kW)		(Denso), 130A, Nr. 27060-31110, Nr. 27060-31111, Nr. 27060-31112	**535 0209 10**
LEXUS - IS250 [SEDAN]					
IS250 [Sedan] - 2.5 24V	01.06-12.10	(kW)		(Denso), 150A, Nr. 27060-31050, Nr. 27060-31051, Nr. 27060-31052, Nr. 27060-31060, Nr. 27060-31161, Nr. 27060-31162, Nr. 27060-31201, Nr. 27060-31211	**535 0209 10**
LEXUS - IS350 [SEDAN]					
IS350 [Sedan] - 3.5 24V	01.06-12.10	(kW)		(Denso), 150A, Nr. 27060-31050, Nr. 27060-31051, Nr. 27060-31052, Nr. 27060-31060, Nr. 27060-31161, Nr. 27060-31162, Nr. 27060-31201, Nr. 27060-31211	**535 0209 10**
LEXUS - RX330 [SPORT UTILITY]					
RX330 [Sport Utility] - 3.3 24V	01.04-12.06	(kW)		(Denso), 100A, Nr. 27060-0P150, Nr. 27060-0P151, 130A, Nr. 27060-0P140, Nr. 27060-0P141, 150A, Nr. 27060-31101, Nr. 27060-31102, Nr. 27060-31102, Nr. 27060-31162, Nr. 27060-0P241	**535 0209 10**
LEXUS - RX350 [SPORT UTILITY]					
RX350 [Sport Utility] - 3.5 24V	01.07-12.10	(kW)		(Denso), 100A, Nr. 27060-0P150, Nr. 27060-0P151, 130A, Nr. 27060-0P140, Nr. 27060-0P141, 150A, Nr. 27060-31101, Nr. 27060-31102, Nr. 27060-31102, Nr. 27060-31162, Nr. 27060-0P241	**535 0209 10**
RX					
3.3; 300; 350; 400h; 450h	04.03-	1MZ-FE; 2GR-FE; 2GR-FXE; 3MZ-FE; (150-204kW)		(Denso), 100A, Nr. 27060-0P150, Nr. 27060-0P151, 130A, Nr. 27060-0P140, Nr. 27060-0P141, 150A, Nr. 27060-31101, Nr. 27060-31102, Nr. 27060-31102, Nr. 27060-31162, Nr. 27060-0P241	**535 0209 10**
Lotus					
EXIGE					
1.8 265 E	08.06-	(197kW)		(Bosch), 150A, Nr. 1231 7 550 967, Nr. 1231 7 551 254, 180A, Nr. 1231 7 551 256, Nr. 1231 7 555 926	**535 0183 10**
Dacia					
LOGAN					
1.6 CNG	04.07-	K7M710; (63kW)		(Bosch), 98A, Nr. 77 01 473 636, Nr. 77 01 477 694, Nr. 77 00 429 217	**535 0105 10**
Mazda					
2					
1.4	04.03-	F6JA; F6JB; (50kW)		(Valeo), 150A, Nr. Y402-18-300, Nr. SG15S019	**535 0073 10**
1.4 MZR	01.08-	(50kW)		(Valeo), 120A, Nr. Y405-18-300, 150A, Nr. Y406-18-300	**535 0194 10**
1.6 MZ-CD	10.08-	(66kW)		(Valeo), 120A, Nr. Y405-18-300, 150A, Nr. Y406-18-300	**535 0194 10**
3 (BK)					
1.6	10.03-	B6ZE; Z6; (77kW)		(Melco), 90A, Nr. Z668-18-300, 12.08→	**535 0094 10**
1.6 DI TURBO	06.04-	Y601; (80kW)		(Denso), 120A, Nr. Y601-18-300	**535 0181 10**
2.0 MZR-CD	12.06-	RF7J; (105kW)		(Mitsubishi), 90A, Nr. RF7J-18-330A	**535 0049 10**

	2001 ... 2002 ... 2003 ...				
Mazda					
3 (BL)					
1.6 MZR	06.09-	Z6; (77kW)		(Melco), 90A, Nr. Z668-18-300	**535 0094 10**
1.6 MZR-CD	06.09-	(80kW)		(Denso), 120A, Nr. Y601-18-300	**535 0181 10**
				(Valeo), 120A, Nr. Y405-18-300, 150A, Nr. Y406-18-300	**535 0194 10**
2.2 MZR-CD	06.09-	(110-136kW)		(Mitsubishi), 110A, Nr. R2AA-18-300A, Nr. R2AA-18-300B	**535 0049 10**
5					
2.0	03.05-	(81kW)		(Mitsubishi), 90A, Nr. RF8G-18-300, Nr. RF8G-18-300A	**535 0049 10**
2.0 CD	06.05-	RF7J; (105kW)		(Mitsubishi), 90A, Nr. RF8G-18-330, Nr. RF8G-18-300A	**535 0049 10**
6 (GG,GY)					
1.8	08.02-	L813; (88kW)		120A, 150A	**535 0081 10**
				(Melco), 90A, Nr. LF18-18-300, (A.T.), →03.05	**535 0094 10**
2.0	06.02-	LF17; LF18; (104kW)		(Melco), 90A, Nr. LF18-18-300, (A.T.), →03.05	**535 0094 10**
2.0	08.02-	LF17; LF18; (104kW)		120A, 150A	**535 0081 10**
				(Melco), 90A, Nr. LF18-18-300, (A.T.), →03.05	**535 0094 10**
2.0	03.05-	LFF7; (108kW)		120A, 150A	**535 0081 10**
2.3	07.03-02.05	(118kW)		(Melco), 90A, Nr. LF18-18-300, (A.T.), →03.05	**535 0094 10**
2.3	11.02-	L3C1; (119kW)		120A, 150A	**535 0081 10**
				(Melco), 90A, Nr. LF18-18-300, (A.T.), →03.05	**535 0094 10**
2.3	06.02-	L3C1; (122kW)		(Melco), 90A, Nr. LF18-18-300, (A.T.), →03.05	**535 0094 10**
2.3	08.02-	L3C1; (122kW)		120A, 150A	**535 0081 10**
				(Melco), 90A, Nr. LF18-18-300, (A.T.), →03.05	**535 0094 10**
2.0 CiTD; 2.0 DI	06.02-	RF5C; RF7J; (89-105kW)		(Mitsubishi), 90A, Nr. RF8G-18-330	**535 0049 10**
6 (GH)					
2.2 MRZ-CD	01.09-	(92-136kW)		(Mitsubishi), 110A, Nr. R2AA-18-300A	**535 0049 10**
MAZDA - TRIBUTE [SPORT UTILITY]					
TRIBUTE [Sport Utility] - 2.3 16V	01.05-12.06	(kW)		(Visteon), 130A, Nr. L3H5-18-300, Nr. L3H5-18-300A	**535 0132 10**
MPV II (LW)					
2.5 V6	09.99-03.02	GY-DE; (125kW)		(Melco), 100A, Nr. GY01-18-300F, Nr. GY01-18-300G, Nr. GY01-18-300H, Nr. GY01-18-300J	**535 0035 10**
				(Melco), 100A, Nr. GY01-18-300E	**535 0017 10**
2.0 DI	07.02-	RF5C; (100kW)		(Mitsubishi), 90A, Nr. RF8G-18-330	**535 0049 10**
TRIBUTE					
2.3; 2.3 GX	12.03-	L3-VE; (109-110kW)		(Visteon), 130A, Nr. L3H5-18-300, Nr. L3H5-18-300A	**535 0132 10**
Mercedes-Benz					
A-KLASSE/CLASS (W168)					
A 190	03.99-08.04	M166.990; (92kW)		(Valeo), 90A, Nr. 012 154 43 02	**535 0020 10**
A 210	03.02-08.04	M166.995; (103kW)		(Valeo), 90A, Nr. 012 154 43 02, Nr. 011 154 82 02	**535 0020 10**
A 160 CDI; A 170 CDI	07.98-08.04	OM668.940; OM668.941; OM668.942; (44-70kW)		(Valeo), 90A, Nr. 010 154 39 02, Nr. 012 154 44 02	**535 0011 10**
				(Valeo), 150A, Nr. 012 154 01 02, Nr. 668 154 01 02, Nr. 668 154 02 02, Nr. 668 154 03 02, J 487490→	**535 0101 10**
A-KLASSE/CLASS (W169)					
A 150; A 170; A 200; A 200 TURBO	09.04-	M266.920; M266.940; M266.960; M266.980; (70-142kW)		(Valeo), 90A, Nr. 266 154 1202, 115A, Nr. 266 154 0902, Nr. 266 154 1302	**535 0129 10**
A 160 CDI; A 180 CDI; A 200 CDI	09.04-	OM640.940; OM640.941; OM640.942; (60-103kW)		(Valeo), 140A, Nr. 640 154 02 02, →J 108539	**535 0101 10**
				(Valeo), 140A, Nr. 640 154 03 02, Nr. 640 154 04 02, Nr. 640 154 05 02, J 108540→	**535 0101 10**
B-KLASSE/CLASS (W245)					
B 150; B 170	03.05-	M266.920; M266.940; (70-85kW)		(Valeo), 90A, Nr. 266 154 1202, 115A, Nr. 266 154 0902, Nr. 266 154 1302	**535 0129 10**
B 170 NGT; B 180 NGT	04.08-	M266.960; (85kW)		(Valeo), 90A, Nr. 266 154 08 02, Nr. 266 154 12 02, 115A, Nr. 266 154 09 02, Nr. 266 154 13 02	**535 0129 10**
B 200; B 200 TURBO	03.05-	M266.960; M266.980; (100-142kW)		(Valeo), 90A, Nr. 266 154 1202, 115A, Nr. 266 154 0902, Nr. 266 154 1302	**535 0129 10**

Mercedes-Benz

B-KLASSE/CLASS (W245)

B 180 CDI	03.05-	OM640.940; (80kW)		(Valeo), 140A, Nr. 640 154 02 02, → J 108539	**535 0101 10**
				(Valeo), 140A, Nr. 640 154 03 02, Nr. 640 154 04 02, Nr. 640 154 05 02, J 108540 →	**535 0101 10**
B 200 CDI	03.05-	OM640.941; (103kW)		(Valeo), 140A, Nr. 640 154 02 02, → J 108 539	**535 0101 10**
				(Valeo), 140A, Nr. 640 154 03 02, Nr. 640 154 04 02, Nr. 640 154 05 02, J 108540 →	**535 0101 10**

C63 AMG [USA]

6.3	01.08-12.10	(336kW)		(Valeo), 180A, Nr. 000 906 53 00	**535 0168 10**

C-KLASSE/CLASS (S/W202)

C 200 D	03.93-05.00	OM601.913; (55kW)		(Bosch), 70A, Nr. 008 154 96 02, 90A, Nr. 009 154 30 02	**535 0013 10**
				(Valeo), 70A, Nr. 009 154 41 02, 90A, Nr. 009 154 58 02	**535 0013 10**
C 200 D; C 200 T D	10.96-03.01	OM604.915; (65kW)		(Bosch), 90A, Nr. 009 154 30 02, Nr. 010 154 47 02, Nr. 010 154 48 02	**535 0013 10**
				(Valeo), 90A, Nr. 009 154 58 02, Nr. 010 154 54 02, Nr. 011 154 00 02	**535 0013 10**
C 200 CDI	03.98-05.00	OM611.960; (75kW)		(Bosch), 90A, Nr. A 010 154 9502, Nr. A 012 154 2202, Nr. A 013 154 3602	**535 0050 10**
				(Bosch), 115A, Nr. 011 154 78 02, Nr. 010 154 96 02	**535 0015 10**
C 200 T CDI	03.98-03.01	OM611.960; (75kW)		(Bosch), 90[A, Nr. A 010 154 9502, Nr. A 012 154 2202, Nr. A 013 154 3602	**535 0050 10**
				(Bosch), 115A, Nr. 011 154 78 02, Nr. 010 154 96 02	**535 0015 10**
C 220 CDI; C 220 T CDI	09.97-03.01	OM611.960; (92kW)		(Bosch), Nr. A 010 154 9502, Nr. A 012 154 2202, Nr. A 013 154 3602, 90A	**535 0050 10**
				(Bosch), 115A, Nr. 011 154 78 02, Nr. 010 154 96 02	**535 0015 10**
C 220 D; C 220 T D	08.93-03.01	OM604.910; (55-70kW)		(Bosch), 70A, Nr. 008 154 96 02, 90A, Nr. 009 154 30 02, Nr. 010 154 47 02, Nr. 010 154 48 02, 115A, Nr. 010 154 94 02	**535 0013 10**
				(Valeo), 70A, Nr. 009 154 41 02, 90A, Nr. 009 154 58 02, Nr. 010 154 54 02, Nr. 011 154 00 02	**535 0013 10**
C 250 D	05.93-05.00	OM605.910; (83kW)		(Bosch), 70A, Nr. 008 154 96 02, 90A, Nr. 009 154 30 02, Nr. 010 154 47 02, Nr. 010 154 48 02	**535 0013 10**
				(Valeo), 70A, Nr. 009 154 41 02, 90A, Nr. 009 154 58 02, Nr. 010 154 54 02, Nr. 011 154 00 02	**535 0013 10**
C 250 T TURBO D	06.96-03.01	OM605.960; (110kW)		(Bosch), 90A, Nr. 009 154 30 02, Nr. 010 154 47 02, Nr. 010 154 48 02	**535 0013 10**
				(Valeo), 90A, Nr. 009 154 58 02, Nr. 010 154 54 02, Nr. 011 154 00 02	**535 0013 10**

C-KLASSE/CLASS (CL/S/W203)

C 160 Kompressor	05.02-	M271.921; (90kW)		(Bosch), Nr. A 271 154 08 02, 120A	**535 0042 10**
				(Valeo), Nr. A 271 154 09 02, P. → Valeo 2542582 C, 120A	**535 0042 10**
				(Valeo), Nr. A 271 154 09 02, 120A, P.Valeo 2542582 D →	**535 0165 10**
C 180 Kompressor	05.02-	M271.946; (105kW)		(Bosch), 120A, Nr. 271 154 08 02	**535 0042 10**
				(Valeo), 120A, Nr. 271 154 09 02, P. → Valeo 2542582 C	**535 0042 10**
				(Valeo), Nr. A 271 154 09 02, 120A, P.Valeo 2542582 D →	**535 0165 10**
C 180 Kompressor; C 200 Kompressor	05.02-	M271.940; M271.946; (105-120kW)		(Bosch), Nr. A 271 154 08 02, 120A	**535 0042 10**
				(Valeo), Nr. A 271 154 09 02, P. → Valeo 2542582 C, 120A	**535 0042 10**
				(Valeo), Nr. A 271 154 09 02, 120A, P.Valeo 2542582 D →	**535 0165 10**
C 200 CGI; C 200 Kompressor	05.02-	M271.940; M271.942; (120-125kW)		(Bosch), 120A, Nr. A 271 154 08 02	**535 0042 10**

Mercedes-Benz

C-KLASSE/CLASS (CL/S/W203)

C 200 CGI; C 200 Kompressor	05.02-	M271.940; M271.942; (120-125kW)		(Valeo), 120A, Nr. A 271 154 09 02, P.→Valeo 2542582 C	**535 0042 10**
				(Valeo), 120A, Nr. A 271 154 09 02, P.Valeo 2542582 D→	**535 0165 10**
C 200 CGI	07.03-	M271.942; (125kW)		(Bosch), 120A, Nr. 271 154 08 02	**535 0042 10**
				(Valeo), 120A, Nr. 271 09 02, P.→Valeo 2542582 C	**535 0042 10**
				(Valeo), 120A, Nr. 271 154 09 02, P.Valeo 2542582 D→	**535 0165 10**
C 230 Kompressor	05.02-	M271.948; (141kW)		(Bosch), Nr. A 271 154 08 02, 120A	**535 0042 10**
				(Valeo), Nr. A 271 154 09 02, P.→Valeo 2542582 C, 120A	**535 0042 10**
				(Valeo), Nr. A 271 154 09 02, 120A, P.Valeo 2542582 D→	**535 0165 10**
C 230 Kompressor	02.04-	M271.948; (141kW)		(Bosch), 120A, Nr. 271 154 08 02	**535 0042 10**
				(Valeo), 120A, Nr. 271 154 09 02, P.→Valeo 2542582 C	**535 0042 10**
				(Valeo), 120A, Nr. 271 154 09 02, P.Valeo 2542582 D→	**535 0165 10**
C 200 CDI	02.01-	OM646.962; (75kW)		(Bosch), 200A, Nr. 013 154 00 02, Nr. 014 154 07 02	**535 0086 10**
C 200 CDI	09.00-	OM611.962; (85kW)		(Delphi), 190A, Nr. 000 150 17 50, Nr. 000 150 25 50	**535 0016 10**
C 200 CDI	03.01-	OM611.962; (85kW)		(Delphi), 190A, Nr. 000 154 17 50, Nr. 000 154 25 50	**535 0016 10**
C 200 CDI	03.03-	OM646.962; (90kW)		(Bosch), 200A, Nr. 013 154 00 02, Nr. 014 154 07 02	**535 0086 10**
C 220 CDI	05.00-	OM611.962; (105kW)		(Delphi), 190A, Nr. 000 150 17 50, Nr. 000 150 25 50	**535 0016 10**
C 220 CDI	03.01-	OM611.962; (105kW)		(Delphi), 190A, Nr. 000 154 17 50, Nr. 000 154 25 50	**535 0016 10**
C 220 CDI	02.04-	OM646.963; (110kW)		(Bosch), 200A, Nr. 013 154 00 02, Nr. 014 154 07 02	**535 0086 10**
C 270 CDI	12.00-	OM612.962; (125kW)		(Delphi), 150A, Nr. 000 150 05 50, →30 044707, 190A, Nr. 000 150 17 50, Nr. 000 150 25 50, 30 044708→	**535 0016 10**
C 30 CDI	09.02-	OM612.990; (170kW)		(Bosch), 150A, Nr. 012 154 1502, Nr. 013 154 1302	**535 0050 10**
C 320 CDI	01.05-	OM642.910; (165kW)		(Valeo), 180A, Nr. 642 154 04 02, Nr. 642 154 02 02	**535 0140 10**

C-KLASSE/CLASS (S/W204)

C 180 Kompressor	01.08-	M271.910; (115kW)		(Valeo), 150A, Nr. 271 154 15 02, Nr. 271 154 18 02	**535 0168 10**
C 180 Kompressor; C 200 Kompressor	01.07-	M271.950; M271.952; (115-135kW)		(Valeo), Nr. A 271 154 14 02, 120A, Nr. A 271 154 15 02, 150A	**535 0165 10**
C 220 CDI	12.08-	OM651.911; (125kW)		(Valeo), 150A, Nr. 014 154 11 02, Nr. 000 906 04 01, 180A, Nr. 013 154 68 02, Nr. 000 906 79 00	**535 0168 10**
C 220 CDI	12.08-	OM651.911; (125kW)		(Valeo), 150A, Nr. 014 154 11 02, Nr. 000 906 04 01, 180A, Nr. 000 906 79 00	**535 0168 10**
C 250 CDI	08.08-	OM651.911; (150kW)		(Valeo), 150A, Nr. 014 154 11 02, Nr. 000 906 04 01, 180A, Nr. 013 154 68 02, Nr. 000 906 79 00	**535 0168 10**
C 220 CDI	01.09-	(150kW)		(Bosch), 115A, Nr. 010 154 96 02, Nr. 011 154 78 02	**535 0015 10**
				(Bosch), 90A, Nr. 012 154 22 02	**535 0050 10**
C 200 CDI; C 220 CDI	01.07-	OM646.811; (100-125kW)		(Bosch), 200A, Nr. 013 154 90 02	**535 0086 10**
C 320 CDI; C 350 CDI	01.07-	OM642.830; OM642.832; OM642.960; OM642.961; (165-170kW)		(Valeo), 180A, Nr. 642 154 04 02	**535 0140 10**

CL63 AMG [USA]

6.3	01.08-12.10	(386kW)		(Valeo), 220A, Nr. 000 906 21 00	**535 0168 10**
				(Valeo), 220A, Nr. 000 906 22 00	**535 0168 10**

CLC-KLASSE/CLASS

CLC 180 Kompressor	05.08-	M271.946; (105kW)		(Bosch), 120A, Nr. 271 154 08 02	**535 0042 10**
				(Valeo), 120A, Nr. 271 154 09 02, P.→Valeo 2542582 C	**535 0042 10**
				(Valeo), 120A, Nr. 271 154 09 02, P.Valeo 2542582 D→	**535 0165 10**

	2001 ... 2002 ... 2003 ...				
Mercedes-Benz					
CLC-KLASSE/CLASS					
CLC 220 CDI	05.08-	OM646.963; (110kW)		(Bosch), 200A, Nr. 013 154 00 02, Nr. 014 154 07 02	**535 0086 10**
CLK (A/C209)					
200 Kompressor	09.02-	M271.940; (120kW)		(Bosch), Nr. A 271 154 08 02, 120A	**535 0042 10**
				(Valeo), Nr. A 271 154 09 02, P. → Valeo 2542582 C, 120A	**535 0042 10**
				(Valeo), Nr. A 271 154 09 02, 120A, P.Valeo 2542582 D →	**535 0165 10**
200 CGI	07.03-	M271.942; (125kW)		(Bosch), 120A, Nr. 271 154 08 02	**535 0042 10**
				(Valeo), 120A, Nr. 271 154 09 02, P. → Valeo 2542582 C	**535 0042 10**
				(Valeo), 120A, Nr. 271 154 09 02, P.Valeo 2542582 D →	**535 0165 10**
200 CGI Kompressor	07.03-	M271.942; (125kW)		(Bosch), Nr. A 271 154 08 02, 120A	**535 0042 10**
				(Valeo), Nr. A 271 154 09 02, P. → Valeo 2542582 C, 120A	**535 0042 10**
				(Valeo), Nr. A 271 154 09 02, 120A, P.Valeo 254 2582 D →	**535 0165 10**
220 CDI	01.05-	OM646.966; (110kW)		(Bosch), 200A, Nr. 013 154 00 02, Nr. 014 154 07 02	**535 0086 10**
270 CDI	10.02-	OM612.962; OM612.967; (125kW)		(Delphi), 150A, Nr. 000 150 05 50, → 30 044708, 190A, Nr. 000 154 17 50, Nr. 000 154 25 50, 30 044708 →	**535 0016 10**
320 CDI	01.05-	OM642.910; (165kW)		(Valeo), 180A, Nr. 642 154 04 02, Nr. 642 154 02 02	**535 0140 10**
CLS (C218)					
350 CDI (218.323)	01.11-	(195kW)		(Valeo), 180A, Nr. 642 154 04 02	**535 0140 10**
CLS (C219)					
320 CDI	01.05-	OM642.910; OM642.920; (165kW)		(Bosch), 180A, Nr. 013 154 70 02	**535 0084 10**
				(Valeo), 180A, Nr. 642 154 04 02	**535 0140 10**
350 CDI	04.09-	OM642.920; (165kW)		(Bosch), 180A, Nr. 013 154 64 02, Nr. 013 154 70 02	**535 0084 10**
				(Valeo), 180A, Nr. 642 154 04 02	**535 0140 10**
E-KLASSE/CLASS (A/C207)					
E 200 CGI; E 250 CGI	01.09-	M271.820; M271.860; (135-150kW)		(Valeo), 120A, Nr. 014 154 14 02, 150A, Nr. 014 154 15 02, Nr. 000 906 30 00	**535 0168 10**
E 220 CDI; E 250 CDI	01.09-	OM651.911; (125-150kW)		(Valeo), 150A, Nr. 014 154 11 02	**535 0168 10**
E 350 CDI	01.09-	OM642.836; (170kW)		(Valeo), 180A, Nr. 642 154 04 02	**535 0140 10**
E-KLASSE/CLASS (S/W210)					
E 200 D	01.96-03.02	OM604.917; (65kW)		(Bosch), 90A, Nr. 009 154 30 02, Nr. 010 154 47 02, Nr. 010 154 48 02, 115A, Nr. 010 154 94 02	**535 0013 10**
				(Valeo), 90A, Nr. 009 154 58 02, Nr. 010 154 54 02, Nr. 011 154 00 02	**535 0013 10**
E 200 CDI; E 220 CDI; E 220 T CDI	06.98-03.03	OM611.961; (75-105kW)		(Bosch), 150A, Nr. 000 150 06 50, Nr. 000 150 28 50	**535 0016 10**
				(Delphi), 190A, Nr. 000 150 16 50, Nr. 000 150 24 50	**535 0016 10**
				(Bosch), 115A, Nr. 012 154 54 02, Nr. 011 154 78 02	**535 0015 10**
E 220 CDI; E 220 T CDI	06.98-07.99	OM611.961; (92kW)		(Bosch), 115A, Nr. 012 154 54 02, Nr. 011 154 78 02	**535 0015 10**
				(Bosch), 150A, Nr. 000 150 06 50, Nr. 000 150 28 50	**535 0016 10**
E 220 D	06.95-03.02	OM604.912; (55-70kW)		(Bosch), 90A, Nr. 009 154 30 02, Nr. 010 154 47 02, Nr. 010 154 48 02, 115A, Nr. 010 154 94 02	**535 0013 10**
				(Valeo), 90A, Nr. 009 154 58 02, Nr. 010 154 54 02, Nr. 011 154 00 02	**535 0013 10**
E 250 D	06.95-07.99	OM605.912; (83kW)		(Bosch), 90A, Nr. 009 154 30 02, Nr. 010 154 47 02, Nr. 010 154 48 02	**535 0013 10**
				(Valeo), 90A, Nr. 009 154 58 02, Nr. 010 154 54 02, Nr. 011 154 00 02	**535 0013 10**

Mercedes-Benz

E-KLASSE/CLASS (S/W210)					
E 250 T D	06.96-07.99	OM605.912; (83kW)		(Bosch), 90A, Nr. 009 154 30 02, Nr. 010 154 47 02, Nr. 010 154 48 02, 115A, Nr. 010 154 94 02	**535 0013 10**
				(Valeo), 90A, Nr. 009 154 58 02, Nr. 010 154 54 02, Nr. 011 154 00 02	**535 0013 10**
E 270 CDI	07.99-03.02	OM612.961; (125kW)		(Bosch), 150A, Nr. 000 154 06 50, Nr. 000 154 28 50, 190A, Nr. 000 154 16 50, Nr. 000 154 24 50	**535 0016 10**
				(Bosch), 120A, Nr. 010 154 96 02, Nr. 011 154 78 02, Nr. 012 154 54 02	**535 0050 10**
E 270 T CDI	07.99-03.03	OM612.961; (125kW)		(Bosch), 150A, Nr. 000 150 06 50, Nr. 000 150 28 50, 190A, Nr. 000 154 16 50, Nr. 000 154 24 50	**535 0016 10**
				(Bosch), 120A, Nr. 010 154 96 02, Nr. 011 154 78 02, Nr. 012 154 54 02	**535 0050 10**
E 290 TURBO D	03.96-07.99	OM602.982; (95kW)		(Bosch), 90A, Nr. 010 154 08 02, Nr. 010 154 48 02, 115A, Nr. 010 154 94 02	**535 0013 10**
				(Valeo), 90A, Nr. 011 154 00 02	**535 0013 10**
E 290 T TURBO D	06.96-07.99	OM602.982; (95kW)		(Bosch), 90A, Nr. 010 154 08 02, Nr. 010 154 48 02, 115A, Nr. 010 154 94 02	**535 0013 10**
E 300 D	06.95-06.97	OM606.912; (100kW)		(Bosch), 90A, Nr. 009 154 30 02, Nr. 010 154 47 02, Nr. 010 154 48 02, 115A, Nr. 010 154 94 02	**535 0013 10**
				(Valeo), 90A, Nr. 009 154 58 02, Nr. 010 154 54 02, Nr. 011 154 00 02	**535 0013 10**
E 300 T TURBO D; E 300 TURBO D	12.96-07.99	OM606.962; (130kW)		(Bosch), 90A, Nr. 010 154 48 02, 115A, Nr. 010 154 94 02	**535 0013 10**
E 320 CDI; E 320 T CDI	07.99-03.03	OM613.961; (145kW)		(Bosch), 150A, Nr. 000 150 06 50, Nr. 000 150 20 50, → 30130989	**535 0016 10**
E-KLASSE/CLASS (S/W211)					
E 200 Kompressor; E200 NGT	11.02-	M271.941; (120kW)		(Bosch), 150A, Nr. 271 154 10 02, Nr. 271 154 08 02	**535 0042 10**
E 200 CGI	11.02-	M271.946; (125kW)		(Bosch), 120A, Nr. 271 154 08 02	**535 0042 10**
				(Valeo), 120A, Nr. 271 154 09 02, P. → Valeo 2542582 C	**535 0042 10**
				(Valeo), 120A, Nr. 271 154 09 02, P.Valeo 2542582 D →	**535 0165 10**
E 200 CDI	07.02-	OM646.951; (75-90kW)		(Bosch), 200A, Nr. 012 154 98 02, Nr. 013 154 00 02, 06.03 →	**535 0086 10**
200 CDI; E 200 CDI	04.06-	OM646.820; OM646.821; (100kW)		(Bosch), 200A, Nr. 013 154 59 02, Nr. 013 154 90 02	**535 0086 10**
220 CDI; E 220 CDI	03.02-	OM646.961; (100-110kW)		(Bosch), 200A, Nr. 012 154 98 02, Nr. 013 154 00 02, 30085732 →, 06.03 →	**535 0086 10**
E 220 CDI; E 220 T CDI	04.06-	OM646.821; (125kW)		(Bosch), 200A, Nr. 013 154 59 02, Nr. 013 154 90 02	**535 0086 10**
E 270 CDI	03.02-	OM647.961; (130kW)		(Bosch), 200A, Nr. 012 154 98 02, 30070144 →, 07.03 →	**535 0086 10**
E 280 CDI	03.05-	OM642.920; (140kW)		(Bosch), 180A, Nr. 013 154 70 02	**535 0084 10**
				(Valeo), 180A, Nr. 642 154 04 02	**535 0140 10**
E 280 CDI; E 280 T CDI	03.05-	OM642.921; (140kW)		(Bosch), 180A, Nr. 013 154 70 02	**535 0084 10**
E 300 BLUETEC; E 320 CDI; E 320 T CDI	03.05-	OM642.910; OM642.920; (155-165kW)		(Bosch), 180A, Nr. 013 154 70 02	**535 0084 10**
				(Valeo), 180A, Nr. 642 154 04 02	**535 0140 10**
E 280 CDI; E 320 CDI	11.02-	OM648.961; (130-150kW)		(Bosch), 200A, Nr. 013 154 00 02, Nr. 014 154 07 02	**535 0086 10**
E 400 CDI	02.03-	OM628.961; (191kW)		(Bosch), 200A, Nr. 628 154 01 02	**535 0084 10**
E 420 CDI	01.06-	OM629.910; (231kW)		(Bosch), 220A, Nr. 629 150 00 50	**535 0119 10**
E-KLASSE/CLASS (S/W212)					
E 200 CGI; E 250 CGI	01.09-	M271.820; M271.860; (135-150kW)		(Valeo), 150A, Nr. 014 154 15 02, Nr. 000 906 30 00	**535 0168 10**
E 200 CDI; E 220 CDI; E 250 CDI	01.09-	OM651.924; OM651.925; (100-150kW)		(Valeo), 180A, Nr. 013 154 68 02, Nr. 000 906 79 00	**535 0168 10**
E 350 BlueTEC; E 350 CDI	01.09-	OM642.850; OM642.852; OM642.856; OM642.858; (155-170kW)		(Bosch), 220A, Nr. 014 154 13 02	**535 0084 10**
				(Valeo), 180A, Nr. 642 154 04 02	**535 0140 10**
G-KLASSE/CLASS (W461)					
G 290 TD	07.97-	OM602.983; (88kW)		(Bosch), 90A, Nr. 010 154 08 02, 80A, Nr. 011 154 22 02, Nr. 011 154 54 02	**535 0013 10**

	2001 ... 2002 ... 2003 ...				
Mercedes-Benz					
G-KLASSE/CLASS (W463)					
G 270 CDI	10.01-	OM612.965; (115kW)		(Bosch), 150A, Nr. 000 150 28 50	**535 0016 10**
G 320 CDI	09.06-	OM642.970; (165kW)		(Valeo), 180A, Nr. 642 154 05 02, Nr. 642 154 04 02	**535 0111 10**
G 300 TD	08.96-	OM606.964; (130kW)		(Bosch), 90A, Nr. 010 154 08 02, 115A, Nr. 011 154 08 02	**535 0013 10**
G 400 CDI	12.00-	OM628.962; (184kW)		(Bosch), 150A, Nr. 000 150 19 50, Nr. 000 150 22 50	**535 0021 10**
				(Bosch), 200A, Nr. 628 154 01 02	**535 0084 10**
GLK-KLASSE/CLASS (X204)					
200 CDI (204.901)	07.10-	OM651.913; (105kW)		(Valeo), 180A, Nr. 013 154 68 02, Nr. 000 906 79 00	**535 0168 10**
220 CDI 4-matic (204.984)	12.08-	OM651.912; (120kW)		(Valeo), 180A, Nr. 014 154 39 02, Nr. 000 906 06 01	**535 0168 10**
220 CDI (204.902)	12.08-	OM651.916; (120kW)		(Valeo), 180A, Nr. 013 154 68 02, Nr. 000 906 79 00	**535 0168 10**
220 CDI	12.08-	OM651.912; OM651.916; (125kW)		(Valeo), 180A, Nr. 014 154 39 02, Nr. 000 906 06 01	**535 0168 10**
250 CDI	09.09-	OM651.912; (150kW)		(Valeo), 150A, Nr. 014 154 12 02, Nr. 000 906 05 01, 180A, Nr. 000 906 06 01	**535 0168 10**
320 CDI; 350 CDI	06.08-	OM642.832; OM642.961; (165kW)		(Valeo), 180A, Nr. 642 154 04 02	**535 0140 10**
GL-KLASSE/CLASS					
GL 350 CDI BlueTEC	12.09-	OM642.820; (155kW)		(Bosch), 220A, Nr. 014 154 13 02	**535 0084 10**
				(Valeo), 180A, Nr. 642 154 04 02, A 390565 →	**535 0140 10**
GL 320 CDI; GL 350 CDI	09.06-	OM642.940; (165kW)		(Valeo), 180A, Nr. 642 154 05 02, → A 114841	**535 0111 10**
				(Valeo), 180A, Nr. 642 154 05 02, A 140234 →, → A 390564	**535 0111 10**
				(Bosch), 220A, Nr. 014 154 13 02	**535 0084 10**
				(Valeo), 180A, Nr. 642 154 04 02, A 390565 →	**535 0140 10**
				(Bosch), 220A, Nr. 013 154 09 02, A 114842 →, → A 140233	**535 0108 10**
GL 420 CDI; GL 450 CDI	09.06-	OM629.912; (225kW)		(Bosch), 220A, Nr. 629 150 04 50	**535 0119 10**
MERCEDES-BENZ - CLK63 AMG [CONVERTIBLE]					
CLK63 AMG [Convertible] - 6.3 32V	01.07-12.09	(354kW)		(Valeo), 180A, Nr. 000 906 53 00	**535 0168 10**
MERCEDES-BENZ - CLS63 AMG [SEDAN]					
CLS63 AMG [Sedan] - 6.3 32V	01.07-12.10	(378kW)		(Valeo), 220A, Nr. 000 906 21 00	**535 0168 10**
MERCEDES-BENZ - E63 AMG [SEDAN]					
E63 AMG [Sedan] - 6.3 32V	01.07-12.10	(378kW)		(Valeo), 180A, Nr. 00 906 53 00	**535 0168 10**
MERCEDES-BENZ - ML63 AMG [SPORT UTILITY]					
ML63 AMG [Sport Utility] - 6.3 32V	01.07-12.10	(375kW)		(Valeo), 180A, Nr. 000 906 53 00	**535 0168 10**
M-KLASSE/CLASS (W163)					
ML 270 CDI	12.99-06.05	OM612.963; (120kW)		(Delphi), 150A, Nr. 000 150 05 50, → 30 044707, 190A, Nr. 000 150 17 50, Nr. 000 150 25 50, 30 044708 →	**535 0016 10**
ML 400 CDI	09.01-06.05	OM628.963; (184kW)		(Bosch), 200A, Nr. 628 154 01 02	**535 0084 10**
M-KLASSE/CLASS (W164)					
M 280 CDI; ML 300 CDI	07.05-	OM642.940; (140kW)		(Valeo), 180A, Nr. 642 154 05 02, → A 114841	**535 0111 10**
				(Valeo), 180A, Nr. 642 154 05 02, A 140234 →, → A 390564	**535 0111 10**
				(Bosch), 220A, Nr. 013 154 09 02, A 114842 →, → A 140233	**535 0108 10**
				(Bosch), 220A, Nr. 014 154 13 02	**535 0084 10**
				(Valeo), 180A, Nr. 642 154 04 02, A 390565 →	**535 0140 10**
ML 350 CDI BlueTEC	09.09-	OM642.820; (155kW)		(Bosch), 220A, Nr. 014 154 13 02	**535 0084 10**
				(Valeo), 180A, Nr. 642 154 04 02, A 390565 →	**535 0140 10**
M 320 CDI; ML 350 CDI	07.05-	OM642.940; (165kW)		(Valeo), 180A, Nr. 642 154 05 02, → A 114841	**535 0111 10**
				(Bosch), 220A, Nr. 013 154 09 02, A 114842 →, → A 140233	**535 0108 10**
				(Bosch), 220A, Nr. 014 154 13 02	**535 0084 10**
				(Valeo), 180A, Nr. 642 154 04 02, A 390565 →	**535 0140 10**
M 320 CDI; ML 350 CDI	07.09-	OM642.940; (165kW)		(Valeo), 180A, Nr. 642 154 05 02, A 140234 →, → A 390564	**535 0111 10**
ML 420 CDI; ML 450 CDI	02.06-	OM629.912; (225kW)		(Bosch), 220A, Nr. 629 150 04 50	**535 0119 10**

Mercedes-Benz

R-KLASSE/CLASS					
R 280 CDI	05.06-	OM642.950; (140kW)		(Bosch), 220A, Nr. 013 154 09 02, A 025923→, →A 033122	**535 0108 10**
				(Bosch), 220A, Nr. 014 154 13 02, →A 101972, A 101973→	**535 0084 10**
				(Valeo), 180A, Nr. 642 154 04 02, A 080335→	**535 0140 10**
				(Valeo), 180A, Nr. 642 154 05 02, A 033123→, →A 080334	**535 0111 10**
R 280 CDI; R 300 CDI	05.06-	OM642.950; (140kW)		(Bosch), 220A, Nr. 014 154 13 02, →A 101972, A 101973→	**535 0084 10**
				(Valeo), 180A, Nr. 642 154 04 02, A 080335→	**535 0140 10**
				(Valeo), 180A, Nr. 642 154 05 02, A 033123→, →A 080334	**535 0111 10**
R 300 CDI	07.09-	OM642.950; (140kW)		(Bosch), 220A, Nr. 014 154 13 02, →A 101972, A 101973→	**535 0084 10**
				(Valeo), 180A, Nr. 642 154 04 02, A 080335→	**535 0140 10**
				(Valeo), 180A, Nr. 642 154 05 02, A 033123→, →A 080334	**535 0111 10**
				(Bosch), 220A, Nr. 013 154 09 02, A 025923→, →A 033122	**535 0108 10**
R 350	07.09-	OM642.950; (155kW)		(Bosch), 220A, Nr. 014 154 13 02, →A 101972, A 101973→	**535 0084 10**
				(Valeo), 180A, Nr. 642 154 04 02, A 080335→	**535 0140 10**
				(Valeo), 180A, Nr. 642 154 05 02	**535 0111 10**
R 320 CDI; R 350 CDI	01.06-	OM642.950; (165kW)		(Bosch), 220A, Nr. 013 154 09 02, A 025923→, →A 033122	**535 0108 10**
				(Bosch), 220A, Nr. 014 154 13 02, →A 101972, A 101973→	**535 0084 10**
				(Valeo), 180A, Nr. 642 154 04 02, A 080335→	**535 0140 10**
				(Valeo), 180A, Nr. 642 154 05 02, A 033123→, →A 080334	**535 0111 10**
S63 AMG [USA]					
6.3	01.08-12.10	(336-386kW)		(Valeo), 220A, Nr. 000 906 22 00	**535 0168 10**
S-KLASSE/CLASS (C/W140)					
S 300 TURBO D	05.96-10.98	OM606.961; (130kW)		(Bosch), 90A, Nr. 010 154 01 02	**535 0013 10**
S-KLASSE/CLASS (W220)					
S 320 CDI	08.99-09.02	OM613.960; (145kW)		(Bosch), 150A, Nr. 000 150 06 50, Nr. 000 150 20 50, →30025557	**535 0016 10**
				(Delphi), 190A, Nr. 000 150 16 50, Nr. 000 150 24 50, 30019601→	**535 0016 10**
S 320 CDI	09.02-08.05	OM648.960; (150kW)		(Bosch), 200A, Nr. 012 154 098 02, Nr. 013 154 00 02	**535 0086 10**
S 400 CDI	06.00-08.05	OM628.960; (184-191kW)		(Bosch), 150A, Nr. 000 150 19 50, Nr. 000 150 22 50	**535 0021 10**
				(Bosch), 200A, Nr. 628 154 01 02	**535 0084 10**
S-KLASSE/CLASS (W221)					
S 320 CDI	12.05-	OM642.930; (173kW)		(Bosch), 220A, Nr. 013 154 09 02	**535 0108 10**
				(Bosch), 220A, Nr. 014 154 13 02	**535 0084 10**
S 420 CDI	10.06-	OM629.911; (235kW)		(Bosch), 220A, Nr. 629 150 00 50	**535 0119 10**
SL63 AMG [USA]					
6.3	01.09-12.11	(kW)		(Valeo), 220A, Nr. 000 906 22 00	**535 0168 10**
SLK (R171)					
200 Kompressor	03.04-	M271.944; (120kW)		(Bosch), 120A, Nr. A 271 154 08 02	**535 0042 10**
				(Valeo), Nr. A 271 154 09 02, 120A	**535 0165 10**
SLS AMG (C197)					
6.2	03.10-	(420kW)		(Valeo), 180A, Nr. 000 906 53 00	**535 0168 10**
SLS AMG [USA]					
6.3	01.11-12.11	(419kW)		(Valeo), 220A, Nr. 000 906 22 00	**535 0168 10**
SPRINTER 2-T (901,902)					
208 CDI; 211 CDI; 213 CDI	04.00-05.06	OM611.981; OM611.987; (60-95kW)		(Bosch), Nr. 012 154 2002, Nr. A 013 154 1702, 90A, Nr. A 012 154 2402, 115A, Nr. A 013 154 1502, 120A, Nr. A 012 154 4602, Nr. A 013 154 1302, Nr. A 013 154 1302, Nr. A 013 154 1102, 200A	**535 0050 10**
				(Bosch), Nr. A 011 154 0602, 90A, Nr. A 011 154 0902, 115A	**535 0015 10**

Mercedes-Benz

SPRINTER 2-T (901,902)

208 D	01.95-04.00	OM601.943; (58-60kW)		(Bosch), 70A, Nr. 008 154 96 02, 90A, Nr. 009 154 30 02, Nr. 010 154 08 02, 115A, Nr. 010 154 05 02	**535 0013 10**
216 CDI	04.00-05.06	OM612.981; (115kW)		(Bosch), Nr. 012 154 2002, Nr. A 013 154 1702, 90A, Nr. A 012 154 2402, 115A, Nr. A 013 154 1502, 120A, Nr. A 012 154 4602, Nr. A 013 154 1302, Nr. A 013 154 1302, Nr. A 013 154 1102, 200A	**535 0050 10**
				(Bosch), Nr. A 011 154 0602, 90A, Nr. A 011 154 0902, 115A	**535 0015 10**
210 D; 212 D	02.95-04.00	OM602.980; (75-90kW)		(Bosch), 90A, Nr. 009 154 30 02, Nr. 010 154 08 02, 115A, Nr. 010 154 05 02, Nr. 011 154 08 02	**535 0013 10**

SPRINTER 3-T (903)

308 CDI; 311 CDI; 313 CDI	04.00-05.06	OM611.981; OM611.987; (60-95kW)		(Bosch), Nr. 012 154 2002, Nr. A 013 154 1702, 90A, Nr. A 012 154 2402, 115A, Nr. A 013 154 1502, 120A, Nr. A 012 154 4602, Nr. A 013 154 1302, Nr. A 013 154 1302, Nr. A 013 154 1102, 200A	**535 0050 10**
				(Bosch), Nr. A 011 154 0602, 90A, Nr. A 011 154 0902, 115A	**535 0015 10**
308 D	02.95-04.00	OM601.943; (58kW)		(Bosch), 90A, Nr. 009 154 30 02, Nr. 010 154 08 02, 115A, Nr. 010 154 05 02	**535 0013 10**
316 CDI	04.00-05.06	OM612.981; (115kW)		(Bosch), Nr. 012 154 2002, Nr. A 013 154 1702, 90A, Nr. A 012 154 2402, 115A, Nr. A 013 154 1502, 120A, Nr. A 012 154 4602, Nr. A 013 154 1302, Nr. A 013 154 1302, Nr. A 013 154 1102, 200A	**535 0050 10**
				(Bosch), Nr. A 011 154 0602, 90A, Nr. A 011 154 0902, 115A	**535 0015 10**
310 D	02.95-04.00	OM602.980; (75kW)		(Bosch), 90A, Nr. 009 154 08 02, Nr. 010 154 08 02, 115A, Nr. 010 154 05 02, Nr. 011 154 08 02	**535 0013 10**
310 D	01.97-08.02	OM602.980; (75kW)		(Bosch), 90A, Nr. 009 154 30 02, Nr. 010 154 08 02, 115A, Nr. 010 154 05 02, Nr. 011 154 08 02	**535 0013 10**

SPRINTER 4-T (904)

408 CDI; 411 CDI; 413 CDI	04.00-05.06	OM611.981; OM611.987; (60-95kW)		(Bosch), Nr. 012 154 2002, Nr. A 013 154 1702, 90A, Nr. A 012 154 2402, 115A, Nr. A 013 154 1502, 120A, Nr. A 012 154 4602, Nr. A 013 154 1302, Nr. A 013 154 1302, Nr. A 013 154 1102, 200A	**535 0050 10**
				(Bosch), Nr. A 011 154 0602, 90A, Nr. A 011 154 0902, 115A	**535 0015 10**
408 D	02.96-05.06	OM601.943; (58kW)		(Bosch), 90A, Nr. 009 154 30 02, Nr. 010 154 08 02, 115A, Nr. 010 154 05 02	**535 0013 10**
416 CDI	04.00-05.06	OM612.981; (115kW)		(Bosch), Nr. 012 154 2002, Nr. A 013 154 1702, 90A, Nr. A 012 154 2402, 115A, Nr. A 013 154 1502, 120A, Nr. A 012 154 4602, Nr. A 013 154 1302, Nr. A 013 154 1302, Nr. A 013 154 1102, 200A	**535 0050 10**
				(Bosch), Nr. A 011 154 0602, 90A, Nr. A 011 154 0902, 115A	**535 0015 10**

SPRINTER 3-T (906)

224	06.06-	M272.979; (190kW)		(Bosch), 90A, Nr. 646 154 00 02, 120A, Nr. 014 154 27 02, 200A, Nr. 013 154 10 02	**535 0050 10**
				(Bosch), 150A, Nr. 271 154 10 02	**535 0042 10**
224	06.06-	M272.979; (190kW)		(Bosch), 150A, Nr. 271 154 10 02	**535 0042 10**
210 CDI	03.09-	OM651.955; (70kW)		(Valeo), 180A, Nr. 013 154 68 02, 220A, Nr. 646 154 08 02	**535 0168 10**
				(Bosch), 120A, Nr. A 014 154 27 02	**535 0050 10**
216 CDI	03.09-	OM651.957; (120kW)		(Bosch), 120A, Nr. A 014 154 27 02	**535 0050 10**
209 CDI	06.06-	OM646.984; (65kW)		(Valeo), 180A, Nr. 646 154 11 02, 220A, Nr. 646 154 09 02	**535 0168 10**
				(Bosch), 90A, Nr. A 646 154 00 02, 200A, Nr. A 013 154 10 02	**535 0050 10**
211 CDI	06.06-	OM646.985; (80kW)		(Bosch), 90A, Nr. A 646 154 00 02	**535 0050 10**
213 CDI	06.06-	OM646.986; (95kW)		(Bosch), 120A, Nr. A 014 154 27 02	**535 0050 10**

					
Mercedes-Benz					
SPRINTER 3-T (906)					
215 CDI	06.06-	OM646.990; (110kW)		(Bosch), 90A, Nr. A 646 154 00 02	**535 0050 10**
218 CDI; 219 CDI	06.06-	OM642.992; (135-140kW)		(Valeo), 180A, Nr. 642 154 04 02	**535 0140 10**
SPRINTER 3,5-T (906)					
324	06.06-	M272.979; (190kW)		(Bosch), 90A, Nr. 646 154 00 02, 120A, Nr. 014 154 27 02, 200A, Nr. 013 154 10 02	**535 0050 10**
				(Bosch), 150A, Nr. 271 154 10 02	**535 0042 10**
310 CDI	03.09-	OM651.955; (70kW)		(Valeo), 180A, Nr. 013 154 68 02, 220A, Nr. 646 154 08 02	**535 0168 10**
				(Bosch), 120A, Nr. A 014 154 27 02	**535 0050 10**
316 CDI	03.09-	OM651.957; (120kW)		(Bosch), 120A, Nr. A 014 154 27 02	**535 0050 10**
309 CDI	06.06-	OM646.984; (65kW)		(Valeo), 180A, Nr. 646 154 11 02, 220A, Nr. 646 154 09 02	**535 0168 10**
				(Bosch), 90A, Nr. A 646 154 00 02, 200A, Nr. A 013 154 10 02	**535 0050 10**
311 CDI	06.06-	OM646.985; (80kW)		(Bosch), 90A, Nr. A 646 154 00 02	**535 0050 10**
313 CDI	06.06-	OM646.986; (95kW)		(Bosch), 120A, Nr. A 014 154 27 02	**535 0050 10**
315 CDI	06.06-	OM646.990; (110kW)		(Bosch), 90A, Nr. A 646 154 00 02	**535 0050 10**
318 CDI; 319 CDI	06.06-	OM642.992; (135-140kW)		(Valeo), 180A, Nr. 642 154 04 02	**535 0140 10**
SPRINTER 4,6-T (906)					
416 CDI	03.09-	OM651.957; (120kW)		(Bosch), 120A, Nr. A 014 154 27 02	**535 0050 10**
419 CDI	03.09-	OM642.992; (140kW)		(Valeo), 180A, Nr. 642 154 04 02	**535 0140 10**
SPRINTER 5-T (906)					
524	06.06-	M272.979; (190kW)		(Bosch), 90A, Nr. 646 154 00 02, 120A, Nr. 014 154 27 02, 200A, Nr. 013 154 10 02	**535 0050 10**
				(Bosch), 150A, Nr. 271 154 10 02	**535 0042 10**
510 CDI	03.09-	OM651.955; (70kW)		(Valeo), 180A, Nr. 013 154 68 02, 220A, Nr. 646 154 08 02	**535 0168 10**
				(Bosch), 120A, Nr. A 014 154 27 02	**535 0050 10**
516 CDI	03.09-	OM651.957; (120kW)		(Bosch), 120A, Nr. A 014 154 27 02	**535 0050 10**
509 CDI	06.06-	OM646.984; (65kW)		(Valeo), 180A, Nr. 646 154 11 02, 220A, Nr. 646 154 09 02	**535 0168 10**
				(Bosch), 90A, Nr. A 646 154 00 02, 200A, Nr. A 013 154 10 02	**535 0050 10**
511 CDI	06.06-	OM646.985; (80kW)		(Bosch), 90A, Nr. A 646 154 00 02	**535 0050 10**
513 CDI; 515 CDI	06.06-	OM646.986; (95-110kW)		(Bosch), 120A, Nr. A 014 154 27 02	**535 0050 10**
515 CDI	06.06-	OM646.990; (110kW)		(Bosch), 90A, Nr. A 646 154 00 02	**535 0050 10**
518 CDI; 519 CDI	06.06-	OM642.992; (135-140kW)		(Valeo), 180A, Nr. 642 154 04 02	**535 0140 10**
VANEO (414)					
1.4; 1.6; 1.9	02.02-	M166.961; M166.991; (60-92kW)		(Valeo), 150A, Nr. 668 154 01 02, Nr. 668 154 02 02, Nr. 668 154 03 02	**535 0101 10**
				(Valeo), 90A, Nr. 012 154 43 02	**535 0020 10**
1.7 CDI	02.02-	OM668.914; (55-67kW)		(Valeo), 150A, Nr. 668 154 01 02, Nr. 668 154 02 02, Nr. 668 154 03 02	**535 0101 10**
				(Valeo), 90A, Nr. 012 154 43 02	**535 0020 10**
VIANO (W639)					
3.5 126	09.07-	M272.979; (190kW)		(Bosch), 150A, Nr. 271 154 10 02	**535 0042 10**
2.0 CDI; CDI 2.0	09.03-	OM646.982; (80kW)		(Bosch), 200A, Nr. 013 154 1002, Nr. 013 154 2102, 120A, Nr. 014 154 27 02	**535 0050 10**
				(Valeo), 180A, Nr. 646 154 01 02, Nr. 646 154 11 02	**535 0168 10**
2.2 Cdi	08.05-	(85kW)		(Bosch), 120A, Nr. 014 154 27 02, 200A, Nr. 013 154 1002, Nr. 013 154 21 02	**535 0050 10**
				(Valeo), 180A, Nr. 646 154 01 02, Nr. 646 154 11 02	**535 0168 10**
2.2 CDI	09.03-	OM646.982; (110kW)		(Bosch), 200A, Nr. 013 154 1002, Nr. 013 154 2102, 120A, Nr. 014 154 27 02	**535 0050 10**
				(Valeo), 180A, Nr. 646 154 01 02, Nr. 646 154 11 02	**535 0168 10**
CDI 2.2	07.05-	OM646.982; (110kW)		(Valeo), 180A, Nr. 646 154 01 02, Nr. 646 154 11 02	**535 0168 10**
				(Bosch), 90A, Nr. 646 154 00 02, 120A, Nr. 014 154 27 02, 200A, Nr. 013 154 10 02	**535 0050 10**
3.0 CDI	03.06-	OM642.990; (150kW)		(Valeo), 180A, Nr. 642 154 04 02	**535 0140 10**

	2001 ... 2002 ... 2003 ...				
Mercedes-Benz					
VITO (638)					
108 CDI 2.2; 110 CDI 2.2	03.99-07.03	OM611A; OM611LA; (60-75kW)		(Bosch), Nr. A 012 154 2202, 90A, Nr. A 012 154 5402, 120A, Nr. A 012 154 1702, 150A	**535 0050 10**
				(Bosch), Nr. A 010 154 9502, 90A, Nr. A 010 154 9602, 120A, Nr. A 011 154 7002, 150A	**535 0015 10**
112 CDI 2.2	03.99-07.03	OM611.980; (90kW)		(Bosch), Nr. A 010 154 9502, 90A, Nr. A 010 154 9602, 120A, Nr. A 011 154 7002, 150A	**535 0015 10**
				(Bosch), 90A, Nr. 012 154 22 02, 120A, Nr. 012 154 54 02, 150A, Nr. 012 154 17 02	**535 0050 10**
108 D 2.3	02.96-07.03	OM601.942; (58kW)		(Bosch), 150A, Nr. 010 154 77 02, Nr. 010 154 16 02	**535 0077 10**
110 D 2.3; 110 TD 2.3	02.96-07.03	OM601.970; (72kW)		(Bosch), 90A, Nr. 011 154 05 02, Nr. 010 154 49 02, 115A, Nr. 010 154 03 02, Nr. 010 154 74 02, 150A, Nr. 010 154 77 02	**535 0077 10**
VITO (W639)					
109 CDI 2.2	09.03-	OM646.983; (65kW)		(Bosch), 200A, Nr. 013 154 1002, Nr. 013 154 2102	**535 0050 10**
				(Valeo), 180A, Nr. 646 154 01 02, Nr. 646 154 11 02	**535 0168 10**
2.2 CDi	08.06-	OM646.981; (70kW)		(Bosch), 120A, Nr. A 014 154 2702	**535 0050 10**
				(Valeo), 180A, Nr. 646 154 01 02, Nr. 646 154 11 02	**535 0168 10**
109 CDI 2.2	09.06-	OM646.980; OM646.981; (70kW)		(Bosch), 120A, Nr. A 014 154 27 02, 200A, Nr. A 013 154 1002	**535 0050 10**
				(Valeo), 180A, Nr. 646 154 01 02, Nr. 646 154 11 02	**535 0168 10**
111 CDI 2.2; 115 CDI 2.2; 2.0 CDI	09.03-	OM646.982; (80-110kW)		(Bosch), 200A, Nr. 013 154 1002, Nr. 013 154 2102, 120A, Nr. 014 154 27 02	**535 0050 10**
				(Valeo), 180A, Nr. 646 154 01 02, Nr. 646 154 11 02	**535 0168 10**
2.2 CDI	09.03-	OM646.982; (110kW)		(Bosch), 200A, Nr. 013 154 1002, Nr. 013 154 2102, 120A, Nr. 014 154 27 02	**535 0050 10**
				(Valeo), 180A, Nr. 646 154 01 02, Nr. 646 154 11 02	**535 0168 10**
115 CDI 2.2	09.07-	OM646.982; (110kW)		(Bosch), 200A, Nr. 013 154 10 02, Nr. 013 154 21 02, 120A, Nr. 014 154 27 02	**535 0050 10**
				(Valeo), 180A, Nr. 646 154 01 02, Nr. 646 154 11 02	**535 0168 10**
120 CDI	09.07-	OM642.990; (150kW)		(Bosch), 200A, Nr. 013 154 10 02, Nr. 013 154 21 02, 120A, Nr. 014 154 27 02	**535 0050 10**
				(Valeo), 180A, Nr. 642 154 04 02	**535 0140 10**
V-KLASSE/CLASS (638/2)					
V 200 CDI; V 220 CDI	03.99-07.03	OM611.980; (75-90kW)		(Bosch), Nr. A 012 154 2202, 90A, Nr. A 012 154 5402, 120A, Nr. A 012 154 1702, 150A	**535 0050 10**
				(Bosch), Nr. A 010 154 9502, 90A, Nr. A 010 154 9602, 120A, Nr. A 011 154 7002, 150A	**535 0015 10**
V 230 TD	09.96-07.03	OM601.970; (72kW)		(Bosch), 90A, Nr. 011 154 05 02, Nr. 010 154 49 02, 115A, Nr. 010 154 03 02, Nr. 010 154 74 02, 150A, Nr. 010 154 77 02	**535 0077 10**
Mercedes-Benz (CV)					
AXOR					
1823; 2523; 2528; 2623; 2628; 3228	01.02-10.04	OM906.920; OM906.921; (170-205 kW), 6374 ccm		(Bosch), 100A, Nr. 010 154 00 02	**535 0078 10**
				(Bosch), 80A, Nr. 009 154 98 02, x2	**535 0078 10**
ATEGO I					
712	01.98-10.04	OM904.909; (90 kW), 4250 ccm		(Bosch), 100A, (SA505029 21), Nr. 906 155 1515	**535 0055 10**
				(Bosch), 100A, Nr. 010 154 00 02	**535 0078 10**
				(Bosch), 80A, Nr. 009 154 98 02, x2	**535 0078 10**
714	01.98-10.04	OM904.910; OM904.916; (100 kW), 4249 ccm		(Bosch), 100A, Nr. 010 154 00 02	**535 0078 10**
				(Bosch), 80A, Nr. 009 154 98 02, x2	**535 0078 10**
715	01.98-10.04	OM904.922; (112 kW), 4250 ccm		(Bosch), 100A, (SA505029 21), Nr. 906 155 1515	**535 0055 10**
				(Bosch), 100A, Nr. 010 154 00 02	**535 0078 10**
				(Bosch), 80A, Nr. 009 154 98 02, x2	**535 0078 10**

Mercedes-Benz (CV)

ATEGO I					
717	01.98-10.04	OM904.911; OM904.917; (125 kW), 4249 ccm		(Bosch), 100A, Nr. 010 154 00 02	**535 0078 10**
				(Bosch), 80A, Nr. 009 154 98 02, x2	**535 0078 10**
812	01.98-10.04	OM904.909; (90 kW), 4250 ccm		(Bosch), 100A, (SA505029 21), Nr. 906 155 1515	**535 0055 10**
				(Bosch), 100A, Nr. 010 154 00 02	**535 0078 10**
				(Bosch), 80A, Nr. 009 154 98 02, x2	**535 0078 10**
814	01.98-10.04	OM904.910; OM904.916; (100 kW), 4249 ccm		(Bosch), 100A, Nr. 010 154 00 02	**535 0078 10**
				(Bosch), 80A, Nr. 009 154 98 02, x2	**535 0078 10**
815; 817; 823; 917; 923; 925; 1017; 1023	01.98-10.04	OM900.913; OM904.911; OM904.917; OM904.922; OM906.910; OM906.919; (112-130 kW), 4249-6374 ccm		(Bosch), 100A, (SA505029 21), Nr. 906 155 1515	**535 0055 10**
				(Bosch), 100A, Nr. 010 154 00 02	**535 0078 10**
				(Bosch), 80A, Nr. 009 154 98 02, x2	**535 0078 10**
1214	01.98-10.04	OM904.910; OM904.916; (100 kW), 4249 ccm		(Bosch), 100A, Nr. 010 154 00 02	**535 0078 10**
				(Bosch), 80A, Nr. 009 154 98 02, x2	**535 0078 10**
1215; 1217; 1223; 1225; 1228; 1317; 1323; 1325	01.98-10.04	OM900.913; OM904.911; OM904.922; OM906.910; OM906.911; OM906.919; (112-130 kW), 4249-6374 ccm		(Bosch), 100A, (SA505029 21), Nr. 906 155 1515	**535 0055 10**
				(Bosch), 100A, Nr. 010 154 00 02	**535 0078 10**
				(Bosch), 80A, Nr. 009 154 98 02, x2	**535 0078 10**
1325	01.98-10.04	OM906.919; (180 kW), 6370 ccm		(Bosch), 100A, (SA505029 21), Nr. 906 155 1515	**535 0055 10**
				(Bosch), 80A, Nr. 009 154 98 02, x2	**535 0078 10**
				(Bosch), 100A, Nr. 010 154 00 02	**535 0078 10**
1328; 1517; 1523	01.98-10.04	OM904.911; OM906.910; OM906.911; (125-205 kW), 4250-6374 ccm		(Bosch), 100A, (SA505029 21), Nr. 906 155 1515	**535 0055 10**
				(Bosch), 100A, Nr. 010 154 00 02	**535 0078 10**
				(Bosch), 80A, Nr. 009 154 98 02, x2	**535 0078 10**
1523	01.98-10.04	OM906.910; (170 kW), 6374 ccm		(Bosch), 100A, Nr. 010 154 00 02	**535 0078 10**
				(Bosch), 80A, Nr. 009 154 98 02, x2	**535 0078 10**
1525; 1528; 1823; 1828; 2523; 2528; 2628	01.98-10.04	OM906.911; OM906.919; OM906.920; OM906.921; OM906.922; OM906.923; OM906.925; OM906.926; (170-205 kW), 6370 ccm		(Bosch), 100A, (SA505029 21), Nr. 906 155 1515	**535 0055 10**
				(Bosch), 100A, Nr. 010 154 00 02	**535 0078 10**
				(Bosch), 80A, Nr. 009 154 98 02, x2	**535 0078 10**
ATEGO II					
712; 715; 812; 815; 823; 915; 923; 1023	01.98 -	OM900.911; OM900.912; OM900.917; OM900.918; OM902.916; OM904.909; OM904.915; OM904.922; (90-95 kW), 4249-6374 ccm		(Bosch), 100A, Nr. 010 154 00 02	**535 0078 10**
				(Bosch), 80A, Nr. 009 154 98 02, x2	**535 0078 10**
712; 715; 812; 815; 823; 915; 923; 1023	01.98 -	OM906.910; OM906.915; (90-95 kW), 4249-6374 ccm		(Bosch), 100A, Nr. 010 154 00 02	**535 0078 10**
				(Bosch), 80A, Nr. 009 154 98 02, x2	**535 0078 10**
1023	10.04 -	OM902.916; OM906.910; OM906.915; (170-175 kW), 6374 ccm		(Bosch), 80A, Nr. 009 154 98 02, x2	**535 0078 10**
				(Bosch), 100A, Nr. 010 154 00 02	**535 0078 10**
1215; 1223; 1228	10.04 -	OM900.912; OM902.916; OM902.918; OM904.922; OM906.910; OM906.911; OM906.915; OM906.916; (112-210 kW), 4249-6374 ccm		(Bosch), 100A, Nr. 010 154 00 02	**535 0078 10**
				(Bosch), 80A, Nr. 009 154 98 02, x2	**535 0078 10**
1323	10.04 -	OM902.916; OM906.910; OM906.915; (170-175 kW), 6374 ccm		(Bosch), 80A, Nr. 009 154 98 02, x2	**535 0078 10**
				(Bosch), 100A, Nr. 010 154 00 02	**535 0078 10**
1323; 1328; 1523; 1528; 812K	10.04 -	OM902.916; OM902.918; OM904.909; OM906.910; OM906.911; OM906.915; OM906.916; (90-95 kW), 4249-6374 ccm		(Bosch), 100A, Nr. 010 154 00 02	**535 0078 10**
				(Bosch), 80A, Nr. 009 154 98 02, x2	**535 0078 10**
AXOR 2					
1824; 1828,1829; 25282529; 2628,2629	10.04 -	OM902.913; OM902.915; OM902.932; OM906.920; OM906.921; OM906.922; OM906.923; OM906.926; (170-210 kW), 6374 ccm		(Bosch), 100A, Nr. 010 154 00 02	**535 0078 10**
				(Bosch), 80A, Nr. 009 154 98 02, x2	**535 0078 10**
1824; 1828,1829; 25282529; 2628,2629	10.04 -	OM906.928; (170-210 kW), 6374 ccm		(Bosch), 100A, Nr. 010 154 00 02	**535 0078 10**
				(Bosch), 80A, Nr. 009 154 98 02, x2	**535 0078 10**
ECONIC					
1823LL; 1828LL; 2628LL	01.98 -	OM906.940; OM906.941; OM906.952; (170-205 kW), 6374 ccm		(Bosch), 100A, (SA505029 13), Nr. 906 155 1215	**535 0068 10**
LK/LN2					
711; 811; 814; 817; 917; 1117; 1317; 1517	03.96-12.98	OM904.905; OM904.906; OM904.907; (90-125 kW), 4249 ccm		(Bosch), 80A, Nr. 009 154 98 02, x2	**535 0078 10**
UNIMOG					
U300; U500,UGNNA; U3000; U400; U5000	03.00 -	OM900.920; OM904.927; OM904.928; OM904.953; OM906.935; OM906.955; OM906.967; OM924.916; (110-209 kW), 4249-6374 ccm		(Bosch), 100A, (SA505029 13), Nr. 906 155 1215	**535 0068 10**

Mercedes-Benz (CV)					
UNIMOG					
U300; U500,UGNNA; U3000; U400; U5000	03.00 -	OM924.923; (110-209 kW), 4249-6374 ccm		(Bosch), 100A, (SA505029 13), Nr. 906 155 1215	**535 0068 10**
VARIO					
612D	09.96 -	OM602.984; OM602.985; (90 kW), 2874 ccm		(Bosch), 90A, Nr. A 010 154 64 02, 115A, Nr. A 010 154 65 02, OM 602.985	**535 0134 10**
612D	09.96 -	OM904.908; (95-100 kW), 4250 ccm		(Bosch), 100A, (SA505029 21), Nr. 906 155 1515	**535 0055 10**
614D	09.96 -	OM904.908; (95-100 kW), 4250 ccm		(Bosch), 90A, Nr. A 010 154 64 02, 115A, Nr. A 010 154 65 02, OM 602.985	**535 0134 10**
614D; 615D; 810DT	09.96 -	OM904.908; OM904.923; (95-115 kW), 4250 ccm		(Bosch), 100A, (SA505029 21), Nr. 906 155 1515	**535 0055 10**
812D	09.96 -	OM602.984; OM602.985; (90 kW), 2874 ccm		(Bosch), 90A, Nr. A 010 154 64 02, 115A, Nr. A 010 154 65 02, OM 602.985	**535 0134 10**
814D; 814DA; 815D; 815DA	09.96 -	OM904.908; OM904.923; (95-115 kW), 4250 ccm		(Bosch), 100A, (SA505029 21), Nr. 906 155 1515	**535 0055 10**
CITARO (O 530)					
CitaroG; CitaroL; CitaroN	01.98 -	OM906.930; OM906.931; OM906.960; OM906.961; OM906.962; OM906.963; OM909.900; OM909.901; (170-205 kW), 6374 ccm		(Bosch), 100A, (SA505022 67), Nr. 010 154 89 02	**535 0069 10**
CitaroG; CitaroL; CitaroN	01.98 -	OM909.911; OM909.921; (170-205 kW), 6374 ccm		(Bosch), 100A, (SA505022 67), Nr. 010 154 89 02	**535 0069 10**
CITO (O 520)					
130kW	06.99 -	OM904.942; (130 kW), 4249 ccm		(Bosch), 100A, (SA505022 67), Nr. 010 154 89 02	**535 0069 10**
CONECTO (O 345)					
CONECTOC,H,UE	11.01 -	OM906.960; (205 kW), 6374 ccm		(Bosch), 100A, (SA505022 67), Nr. 010 154 89 02	**535 0069 10**
LK/LN2					
814; 817; 1117	03.96-12.98	OM904.906; OM904.907; (100-125 kW), 4249 ccm		(Bosch), 80A, Nr. 009 154 98 02, x2	**535 0078 10**
TOURINO (O 510)					
TOURINO	10.03 -	OM906.961; OM906.962; (180-205 kW), 6374 ccm		(Bosch), 100A, (SA505022 67), Nr. 010 154 89 02	**535 0069 10**
VARIO					
O810	09.96 -	OM904.904; (75 kW), 4250 ccm		(Bosch), 100A, (SA505029 21), Nr. 906 155 1515	**535 0055 10**
O812	09.96 -	OM602.984; OM602.985; (90 kW), 2874 ccm		(Bosch), 90A, Nr. A 010 154 64 02, 115A, Nr. A 010 154 65 02, OM 602.985	**535 0134 10**
O814; O815	09.96 -	OM904.908; OM904.923; (100-112 kW), 4250 ccm		(Bosch), 100A, (SA505029 21), Nr. 906 155 1515	**535 0055 10**
Mercury					
GRAND MARQUIS					
4.6 GS; 4.6 LS	10.99-	(167-178kW)		(Visteon), Nr. 3W3U-10300-AA, 130A, 01.03→, →12.04	**535 0162 10**
Mini					
MINI (R50)					
One 1.4 D	06.03-	1ND		(A/C), (Denso), 100A, Nr. 27060-33051, Nr. 104210-3732	**535 0215 10**
MINI (R55)					
1.6	10.07-	N12B16A; (88kW)		(Bosch), 150A, Nr. 0 121 615 012, Nr. 0 121 615 027, N12B16A, N12B16BA	**535 0166 10**
				(Valeo), 120A, Nr. 1231 7 576 513, Nr. 1231 7 576 514	**535 0178 10**
1.6	10.07-	N14B16A; (128kW)		(Bosch), 150A, Nr. 0 121 615 012, Nr. 0 121 615 027, N14B16A, N14B16AB	**535 0166 10**
				(Valeo), 120A, Nr. 1231 7 576 513, Nr. 1231 7 576 514, N14B16A, N14B16AB	**535 0178 10**
1.6 D	10.07-	9HZ; (80kW)		(Bosch), Nr. 1231 7 794 970, Nr. 1231 7 806 779, 145A	**535 0059 10**
				(Bosch), 145A, Nr. 1231 7 806 779	**535 0059 10**
MINI (R56)					
One	03.09-	N12B14A; (55kW)		(Bosch), 150A, Nr. 0 121 615 012, Nr. 0 121 615 027	**535 0166 10**
One	03.07-	N12B14A; (70kW)		(Bosch), 150A, Nr. 0 121 615 012, Nr. 0 121 615 027, N12B14A	**535 0166 10**
				(Valeo), 120A, Nr. 1231 7 576 513, Nr. 1231 7 576 514, N12B14A	**535 0178 10**

Mini					
MINI (R56)					
One	03.10-	(55-72kW)		(Bosch), 150A, Nr. 0 121 615 012, Nr. 0 121 615 027	**535 0166 10**
Cooper	10.06-	N12B16A; (88kW)		(Bosch), 150A, Nr. 0 121 615 012, Nr. 0 121 615 027	**535 0166 10**
				(Valeo), 120A, Nr. 1231 7 576 513, Nr. 1231 7 576 514	**535 0178 10**
Cooper S	10.06-	(128kW)		(Bosch), 150A, Nr. 0 121 615 012, Nr. 0 121 615 027, N14B16A, N14B16AB	**535 0166 10**
				(Valeo), 120A, Nr. 1231 7 576 513, Nr. 1231 7 576 514, N14B16A, N14B16AB	**535 0178 10**
1.6	07.07-	(160kW)		(Valeo), 120A, Nr. 1231 7 576 513, Nr. 1231 7 576 514, N14B16C	**535 0178 10**
One D	06.09-07.10	(66kW)		(Bosch), 145A, Nr. 1231 7 806 779	**535 0059 10**
Cooper D	03.07-	9HZ; (80kW)		(Bosch), Nr. 1231 7 794 970, Nr. 1231 7 806 779, 145A	**535 0059 10**
				(Bosch), 145A, Nr. 1231 7 806 779	**535 0059 10**
MINI (R57)					
One	03.10-	(72kW)		(Bosch), 150A, Nr. 1231 7 575 873, Nr. 1231 7 613 445	**535 0166 10**
1.6 Cooper	03.09-	N12B16A; (88kW)		(Valeo), 120A, Nr. 1231 7 576 513, Nr. 1231 7 576 514, N12B16A	**535 0178 10**
				(Bosch), 150A, Nr. 1231 7 575 873, Nr. 1231 7 613 445	**535 0166 10**
Cooper	03.10-	(90kW)		(Bosch), 150A, Nr. 1231 7 575 873, Nr. 1231 7 613 445	**535 0166 10**
1.6 Cooper S	03.09-	N14B16A; (128kW)		(Valeo), 120A, Nr. 1231 7 576 513, Nr. 1231 7 576 514, N14B16A, N14B16AB	**535 0178 10**
				(Bosch), 150A, Nr. 1231 7 575 873, Nr. 1231 7 613 445	**535 0166 10**
Cooper S; John Cooper Works	03.08-	(135-155kW)		(Bosch), 150A, Nr. 1231 7 575 873, Nr. 1231 7 613 445	**535 0166 10**
MINI COUNTRYMAN (R60)					
COOPER; COOPER S; COOPER S ALL4	06.10-	(90-135kW)		(Bosch), 150A, Nr. 1231 7 575 873, Nr. 1231 7 613 445	**535 0166 10**
Mitsubishi					
CARISMA (DA_)					
1.9 DI-D	09.00-06.06	F9Q1; (75kW)		(Valeo), 125A, Nr. SG12B050, Nr. SG12B095, Nr. SG12B108	**535 0048 10**
				(Valeo), 120A, Nr. SG10B019, Nr. SG10B032, Nr. A13VI297	**535 0028 10**
				(Valeo), 125A, Nr. SG12B017, Nr. SG12B071, Nr. SG12B096	**535 0030 10**
COLT VI					
1.5	08.04-	OM639; (50-70kW)		(Valeo), Nr. MN960266, 115A	**535 0101 10**
I					
0.6	01.06-	(42kW)		(Melco), 85A	**535 0152 10**
LANCER (CS_A,CS_W)					
2.0 i	10.07-	4B11; (113kW)		(Melco), Nr. 1800A053, 120A, Nr. 1800A121, Nr. 1800A155, 130A	**535 0145 10**
LANCER (CX_A)					
2.0 EVO; 2.0 EVO X; 2.0 i Ralliart; 2.4 i	06.08-	4B11T/C; 4B12; 4G63TURBO; (125-264kW)		(Melco), Nr. 1800A053, 120A, Nr. 1800A121, Nr. 1800A155, 130A	**535 0145 10**
LANCER (CY/Z_A)					
2.0 i; 2.4 i	10.07-	4B11; 4B12; (113-125kW)		(Melco), Nr. 1800A053, 120A, Nr. 1800A121, Nr. 1800A155, 130A	**535 0145 10**
OUTLANDER II					
2.0 (CW4W); 2.4; 2.4 Mivec	11.06-	4B11; 4B12; (108-125kW)		(Melco), Nr. 1800A053, 120A, Nr. 1800A121, Nr. 1800A155, 130A	**535 0145 10**
SPACE STAR (DG0)					
1.9 DI-D	02.01-	F9Q1; (75kW)		(Valeo), 125A, Nr. SG12B017, Nr. SG12B071, Nr. SG12B096	**535 0030 10**
				(Valeo), 125A, Nr. SG12B050, Nr. SG12B095, Nr. SG12B108	**535 0048 10**
				(Valeo), 120A, Nr. SG10B019, Nr. SG10B032, Nr. A13VI297	**535 0028 10**

Multicar (CV)					
FUMO					
3,0	09.06 -	F1CE0481FA; (107 kW), 2998 ccm		(Bosch), 110A, Nr. 504087183	**535 0103 10**
Nissan					
ALMERA II (N16)					
1.5 dCi	01.03-	K9K722; (60kW)		(Bosch), 110A, Nr. 23100-BN700, Nr. 23100-BN701, Nr. 23100-BN704	**535 0105 10**
ALTIMA					
2.5	08.01-09.06	QR25DE; (121-130kW)		(Hitachi), 110A, Nr. 23100-AU40A	**535 0044 10**
AVENIR					
2.0	09.01-	QR20DE; (110kW)		(Hitachi), Nr. 23100-AU40A	**535 0044 10**
BASSARA					
2.5	06.02-08.03	QR25DE; (121kW)		(Hitachi), 110A, Nr. 23100-AU40A	**535 0044 10**
CUBE (Z12)					
1.5 dCi	03.10-	(78-81kW)		(Bosch), 155A, Nr. 23100-00Q2J	**535 0102 10**
INTERSTAR					
1.9 dCi	07.02-	F9Q772; (60kW)		(Valeo), 125A, Nr. 23100-00QA7, Nr. 23100-00QAP, Nr. 23100-00QAM, Nr. 23100-00QBE, Nr. 23100-00Q0A, Nr. 23100-00Q1F	**535 0030 10**
				(Valeo), 120A, Nr. 23100-00QAL, Nr. 23100-00QBD, Nr. 23100-00Q0B, Nr. 23100-00Q1A	**535 0048 10**
2.2 dCI	07.02-	G9T722; (66kW)		(Valeo), 125A, Nr. 23100-00QA7, Nr. 23100-00QAM, Nr. 23100-00QBE, Nr. 23100-00Q0A	**535 0030 10**
				(Bosch), 150A, Nr. 23100-00Q2E, Nr. 23100-00Q0H	**535 0081 10**
dCi 100	11.03-	(73kW)		(Bosch), 150A, Nr. 23100-00Q2E, Nr. 23100-00Q0H	**535 0081 10**
dCi 100	11.03-	(73kW)		(Valeo), 125A, Nr. 23100-00QA7, Nr. 23100-00QAM, Nr. 23100-00QBE, Nr. 23100-00Q0A	**535 0030 10**
				(Bosch), 150A, Nr. 23100-00Q2E, Nr. 23100-00Q0H	**535 0081 10**
2.5 dCi	07.02-	G9U720; (84kW)		(Valeo), 125A, Nr. 23100-00QAM, Nr. 23100-00QBE, Nr. 23100-00Q0A, Nr. 23100-00Q1F	**535 0030 10**
				(Bosch), 150A, Nr. 23100-00Q2E, Nr. 23100-00Q0H	**535 0081 10**
2.5 dCi	07.02-	G9U720; (84kW)		(Valeo), 125A, Nr. 23100-00QA7, Nr. 23100-00QAM, Nr. 23100-00QBE, Nr. 23100-00Q0A	**535 0030 10**
				(Bosch), 150A, Nr. 23100-00Q2E, Nr. 23100-00Q0H	**535 0081 10**
dCi 120	08.03-	G9U720; (84kW)		(Valeo), 125A, Nr. 23100-00QA7, Nr. 23100-00QAP, Nr. 23100-00QAM, Nr. 23100-00Q0A	**535 0030 10**
				(Bosch), 150A, Nr. 23100-00Q2E, Nr. 23100-00Q0H	**535 0081 10**
dCi 100; dCi 120	07.02-	G9U650; G9U720; (74-88kW)		(Valeo), 125A, Nr. 23100-00QA7, Nr. 23100-00QAM, Nr. 23100-00QBE, Nr. 23100-00Q0A	**535 0030 10**
				(Bosch), 150A, Nr. 23100-00Q2E, Nr. 23100-00Q0H	**535 0081 10**
dCi 150	08.06-	G9U632; (107kW)		(Valeo), 125A, Nr. 23100-00QA7, Nr. 23100-00QAM, Nr. 23100-00QBE, Nr. 23100-00Q0A	**535 0030 10**
JUKE					
1.5 dCi	06.10-	(81kW)		(Bosch), 155A, Nr. 23100-00Q2J	**535 0102 10**
KUBISTAR					
1.5 dCi	08.03-	K9K276; K9K700; K9K704; K9K722; (42-62kW)		(Bosch), 110A, Nr. 23100-00QA9	**535 0105 10**
				(Mitsubishi), 110A, Nr. A002TC0981	**535 0105 10**
				(Valeo), 125A, Nr. 23100-00QBH, Nr. 23100-00Q0D	**535 0105 10**

Nissan					
MICRA (K12)					
1.5 dCi	01.03-	K9K704; K9K722; (48-60kW)		(Bosch), 110A, Nr. 23100-BN700, 120A, Nr. 23100-00QAU	**535 0105 10**
				(Valeo), 110A, Nr. 23100-00Q2H, Nr. 23100-00Q2C	**535 0105 10**
				(Bosch), 155A, Nr. 23100-00Q2J	**535 0102 10**
1.5 dCi	06.05-	K9K276; (63kW)		(Bosch), 155A, Nr. 23100-00Q2J	**535 0102 10**
NAVARA (D40)					
2.5 dCi	07.05-	YD25DDTI; (106-128kW)		(Mitsubishi), Nr. 23100-EB31B, 150A	**535 0177 10**
NISSAN - ALTIMA [SEDAN]					
ALTIMA [Sedan] - 2.5 16V	01.02-12.07	(kW)		(Hitachi), 110A, Nr. 23100-8J000, QR25DE	**535 0044 10**
NISSAN - SENTRA [SEDAN]					
SENTRA [Sedan] - 2.5 16V	01.02-12.06	(kW)		(Hitachi), 110A, Nr. 23100-8J000, QR25DE	**535 0044 10**
NOTE					
1.5 dCi	03.06-	K9K276; K9K292; K9K700; (50-76kW)		(Bosch), 155A, Nr. 23100-00Q2J	**535 0102 10**
				(Bosch), 110A, Nr. 23100-BN700, 120A, Nr. 23100-00QAU	**535 0105 10**
				(Valeo), 110A, Nr. 23100-00Q2H, Nr. 23100-00Q2C	**535 0105 10**
NV200					
1.5 dci	02.10-	(63kW)		(Bosch), 155A, Nr. 23100-00Q2J	**535 0102 10**
				(Bosch), 110A, Nr. 23100-BN700, 120A, Nr. 23100-00QAU	**535 0105 10**
				(Valeo), 110A, Nr. 23100-00Q2H, Nr. 23100-00Q2C	**535 0105 10**
PATROL GR II (Y61)					
3.0 DTi	05.00-	ZD30DDTI; (116kW)		(Hitachi), 70A, 90A	**535 0053 10**
PICK-UP (D22)					
2.5 Di	03.02-	YD25DDTI; (98kW)		(Mitsubishi), Nr. 23100-EB31B, 150A, 05.05→	**535 0177 10**
PRIMASTAR					
dCi 80; dCi 100	03.01-	F9Q760; F9Q762; (60-74kW)		(Valeo), 125A, Nr. 23100-00QA7, Nr. 23100-00QAM, Nr. 23100-00QBE, Nr. 23100-00Q0A	**535 0030 10**
				(Valeo), 120A, Nr. 23100-00QAL, Nr. 23100-00QBD, Nr. 23100-00Q0B, Nr. 23100-00Q1A	**535 0048 10**
dCi 140	07.03-	G9U730; (99kW)		(Valeo), 125A, Nr. 23100-00QA7, Nr. 23100-00QAP, Nr. 23100-00QAM, Nr. 23100-00QBE, Nr. 23100-00Q0A, Nr. 23100-00Q1F	**535 0030 10**
dCi 150	09.06-	G9U632; (107kW)		(Valeo), 125A, Nr. 23100-00QA7, Nr. 23100-00QAM, Nr. 23100-00QBE, Nr. 23100-00Q0A	**535 0030 10**
				(Bosch), 150A, Nr. 23100-00Q2E, Nr. 23100-00Q0H	**535 0081 10**
PRIMERA (P12,WP12)					
2.0	03.02-	QR20DE; (103kW)		(Hitachi), Nr. 23100-AU00A, Nr. 23100-AU420, Nr. 23100-AU424	**535 0044 10**
2.5	01.02-	QR25DE; (125kW)		01.07→, (Valeo), 110A	**535 0137 10**
				(Hitachi), 110A, Nr. 23100-AU40A	**535 0044 10**
QASHQAI					
2.0	02.07-	MR20DE; (103kW)		(Mitsubishi), Nr. 23100-JD200, 120A	**535 0146 10**
1.5 dCi	02.07-	(76-78kW)		(Bosch), 155A, Nr. 23100-00Q2J	**535 0102 10**
2.0 dCi	02.07-	M1D; M9R; (110kW)		(Mitsubishi), Nr. 23100-JD71A, 210A	**535 0153 10**
				(Valeo), 150A, Nr. TG15C058	**535 0080 10**
SENTRA					
2.5	01.02-	QR25DE; (129-132kW)		(Hitachi), 110A, Nr. 23100-8J000, QR25DE	**535 0044 10**
TERRANO II (R20)					
3.0 Di	05.02-	ZD30; (113kW)		(Hitachi), 70A, 90A	**535 0053 10**
TIIDA (C11X)					
1.8	09.07-	MR18DE; (93kW)		(Mitsubishi), 120A, Nr. 23100-EM01B	**535 0146 10**
1.5 dCi	09.07-	K9K728; (78kW)		(Bosch), 155A, Nr. 23100-00Q2J	**535 0102 10**

	2001 ... 2002 ... 2003 ...				
Nissan					
TIIDA (C11X)					
1.5 dCi	09.07-	K9K728; (78kW)		(Bosch), 110A, Nr. 23100-BN700, 120A, Nr. 23100-00QAU	**535 0105 10**
				(Valeo), 110A, Nr. 23100-00Q2H, Nr. 23100-00Q2C	**535 0105 10**
TIIDA (SC11X)					
1.8	09.07-	MR18DE; (93kW)		(Mitsubishi), 120A, Nr. 23100-EM01B	**535 0146 10**
1.5 dCi	09.07-	(78kW)		(Bosch), 155A, Nr. 23100-00Q2J	**535 0102 10**
				(Bosch), 110A, Nr. 23100-BN700, 120A, Nr. 23100-00QAU	**535 0105 10**
				(Valeo), 110A, Nr. 23100-00Q2H, Nr. 23100-00Q2C	**535 0105 10**
X-TRAIL (T30)					
2.0; 2.0 LX	07.01-	QR20DE; (103-110kW)		(Hitachi), Nr. 23100-AU40A	**535 0044 10**
2.5	11.02-	QR25DE; (121-132kW)		01.07 →, (Valeo), 110A	**535 0137 10**
				(Hitachi), Nr. 23100-AU400, Nr. 23100-AU40A	**535 0044 10**
X-TRAIL (T31)					
2.0	03.07-	MR20DE; (104kW)		(Mitsubishi), 120A, Nr. 23100-1FC1A	**535 0146 10**
2.0	06.07-	MR20DE; (104kW)		MR20DE, (Hitachi), Nr. 23100-EN20B	**535 0093 10**
				(Mitsubishi), 120A, Nr. 23100-1FC1A	**535 0146 10**
2.0	06.08-	(103kW)		(Mitsubishi), 120A, Nr. 23100-1FC1A	**535 0146 10**
2.0 dCi	06.07-	M9R; (110kW)		(Mitsubishi), Nr. 23100-JG71A, 210A	**535 0153 10**
2.0 dCi	06.07-	M9R760; (127kW)		(Mitsubishi), Nr. 23100-JG71A, 210A	**535 0153 10**
				(Valeo), 150A, Nr. TG15C058	**535 0080 10**
Nissan (CV)					
CABSTAR					
28.11; 35.13; 45.13	10.06 -	(81-96 kW), 2488 ccm		(Mitsubishi), 150A, Nr. 23100-EB31B	**535 0177 10**
Oldsmobile					
INTRIGUE [SEDAN]					
3.5 24V	01.99-12.02	(kW)		(Delco), 125A	**535 0033 10**
Opel					
AGILA					
1.3 CDTI	08.03-	Z13DT; (51kW)		(Valeo), Nr. 13117278, 70A, Nr. 13117279, 100A	**535 0063 10**
				(Denso), 70A, Nr. 93185260, 100A, Nr. 13243463	**535 0151 10**
ASTRA G					
1.4 16V	02.98-01.05	X14XE; Z14XE; (66kW)		(Bosch), 120A, Nr. 9195336, C 12257453 →	**535 0172 10**
1.6	02.98-09.00	X16SZR; (55kW)		(Bosch), 120A, Nr. 9195336, C 15257664 →	**535 0172 10**
1.6; 1.6 CNG	09.00-04.05	Z16SE; Z16YNG; (62-71kW)		(Bosch), 120A, Nr. 9195336	**535 0172 10**
1.6 16V	02.98-01.05	X16XEL; Z16XE; (74kW)		(Bosch), 120A, Nr. 9195336, X 16 XEL, C 4G000001 →	**535 0172 10**
				(Bosch), 120A, Nr. 9195336, Z 16 XE	**535 0172 10**
1.6 16V	09.98-01.05	X16XEL; Z16XE; (74kW)		(Bosch), 120A, Nr. 9195336	**535 0172 10**
1.6 16V; 1.8 16V; 2.0 16V; 2.0 16V OPC	02.98-10.05	X18XE1; X20XER; X20XEV; Z16XE; Z18XE; (74-118kW)		(Bosch), 120A, Nr. 9195336	**535 0172 10**
2.0 16V TURBO; 2.0 OPC	11.02-10.05	Z20LER; (147kW)		(Bosch), 120A, Nr. 93180419, Nr. 93189248, Nr. 0 124 425 015	**535 0190 10**
2.0 OPC	11.02-01.05	Z20LER; Z20LET; (147kW)		(Bosch), 120A, Nr. 93180419, Nr. 93189248, Nr. 0 124 425 015, Z 20 LER	**535 0190 10**
1.7 CDTI	04.03-01.05	Z17DTL; (59kW)		(Delco Remy), 100A, Nr. 97369508, Nr. 97369507, 110A, Nr. 93175799, Nr. 93175944, Nr. 97189113, Nr. 97363833, Nr. 98056440, (Hitachi), 100A, Nr. 97355198, 110A, Nr. 97363832, Nr. 98056439	**535 0065 10**
ASTRA H					
1.6; 1.6 TURBO; 1.8	03.04-	Z16LET; Z16XEP; Z18XER; (77-132kW)		(Bosch), 120A, Nr. 93188158	**535 0143 10**
2.0 TURBO	03.04-	Z20LEH; Z20LEL; Z20LER; (125-177kW)		(Bosch), 120A, Nr. 93180419, Nr. 93189248, Nr. 0 124 425 015	**535 0190 10**
1.3 CDTI	08.05-	Z13DTH; (66kW)		(Valeo), Nr. 13117278, Nr. 13283343, 70A, Nr. 13117279, Nr. 13283344, 100A	**535 0063 10**
				(Denso), 70A, Nr. 93185260, 105A, Nr. 93185261, 120A, Nr. 93183381	**535 0151 10**

	2001 ... 2002 ... 2003 ...				
Opel					
ASTRA H					
1.7 CDTI	03.04-	Z17DTH; Z17DTL; (59-74kW)		(Delco Remy), 100A, Nr. 97369508, Nr. 97369507, 110A, Nr. 93175799, Nr. 93175944, Nr. 97189113, Nr. 97363833, Nr. 98056440, (Hitachi), 100A, Nr. 97355198, 110A, Nr. 97363832, Nr. 98056439	**535 0065 10**
1.9 CDTI	04.04-	Z19DT; Z19DTH; Z19DTJ; Z19DTL; (74-110kW)		(Denso), 100A, Nr. 93180098, 120A, Nr. 93180102, 130A, Nr. 93180104	**535 0115 10**
				(Bosch), Nr. 93191921, 120A, Nr. 93191922, 140A	**535 0188 10**
ASTRA H GTC					
1.6; 1.6 TURBO; 1.8	03.05-	Z16LET; Z16XEP; Z18XER; (77-132kW)		(Bosch), 120A, Nr. 93188158	**535 0143 10**
2.0 TURBO	03.05-	Z20LEH; Z20LEL; Z20LER; (125-177kW)		(Bosch), 120A, Nr. 93180419, Nr. 93189248, Nr. 0 124 425 015	**535 0190 10**
1.3 CDTI	04.05-	Z13DTH; (66kW)		(Valeo), Nr. 13117278, Nr. 13283343, 70A, Nr. 13117279, Nr. 13283344, 100A	**535 0063 10**
				(Denso), 70A, Nr. 93185260, 105A, Nr. 93185261, 120A, Nr. 93183381	**535 0151 10**
1.7 CDTi	03.05-	Z17DTH; (74kW)		(Delco Remy), 100A, Nr. 97369508, Nr. 97369507, 110A, Nr. 93175799, Nr. 93175944, Nr. 97189113, Nr. 97363833, Nr. 98056440, (Hitachi), 100A, Nr. 97355198, 110A, Nr. 97363832, Nr. 98056439	**535 0065 10**
1.9 CDTI	03.05-	Z19DT; Z19DTH; Z19DTJ; Z19DTL; (74-110kW)		(Denso), 100A, Nr. 93180098, 120A, Nr. 93180102, 130A, Nr. 93180104	**535 0115 10**
				(Bosch), Nr. 93191921, 120A, Nr. 93191922, 140A	**535 0188 10**
ASTRA J					
1.4 TURBO	12.09-	A14NET; (103kW)		(Valeo), 120A, Nr. 13500583, 140A, Nr. 13500314, A14NEL, A14NET	**535 0203 10**
1.4 ecoFLEX	12.09-	A14XEL; (64kW)		(Valeo), 120A, Nr. 13500583, 140A, Nr. 13500314	**535 0203 10**
1.4 ecoFLEX	12.09-	A14XER; (74kW)		(KDAC), 100A, Nr. 13500582	**535 0202 10**
				(Valeo), 120A, Nr. 13500583, 140A, Nr. 13500314	**535 0203 10**
1.6	12.09-	A16XER; (85kW)		(KDAC), 100A, Nr. 13502595, Nr. 13500577	**535 0202 10**
				(Valeo), 120A, Nr. 13502594, Nr. 13500586, 140A, Nr. 13502593, Nr. 13500329	**535 0203 10**
1.6 TURBO	12.09-	A16LET; (132kW)		(KDAC), 100A, Nr. 13500577	**535 0202 10**
				(Valeo), 120A, Nr. 13500586, 140A, Nr. 13500329	**535 0203 10**
1.3 CDTI ecoFLEX	12.09-	A13DTE; (70kW)		(Valeo), 120A, Nr. 13502987	**535 0203 10**
2.0 CDTI	12.09-	A20DTH; (118kW)		(Valeo), 120A, Nr. 13502582, 140A, Nr. 13502581	**535 0203 10**
COMBO					
1.4; 1.4 16V	10.04-	Z14XEP; (66kW)		(Bosch), 100A, Nr. 13266809, Nr. 0124425085, 120A, Nr. 13266810, Nr. 13266810	**535 0211 10**
1.3 CDTI 16V	10.04-	Y13DT; Z13DT; Z13DTJ; (51-55kW)		(Valeo), Nr. 13117278, Nr. 13283343, 70A, Nr. 13117279, Nr. 13283344, 100A	**535 0063 10**
				(Denso), 70A, Nr. 93185260	**535 0151 10**
1.3 CDTI 16V	10.05-	Z13DTJ; (55kW)		(Valeo), Nr. 13117278, Nr. 13283343, 70A, Nr. 13117279, Nr. 13283344, 100A	**535 0063 10**
				(Denso), 70A, Nr. 93185260, 74000001 →	**535 0151 10**
1.7 CDTI 16V; 1.7 DTI 16V	12.04-	Z17DTH; (74kW)		(Delco Remy), 100A, Nr. 97369508, Nr. 97369507, 110A, Nr. 93175799, Nr. 93175944, Nr. 97189113, Nr. 97363833, Nr. 98056440, (Hitachi), 100A, Nr. 97355198, 110A, Nr. 97363832, Nr. 98056439	**535 0065 10**
CORSA C					
1.4	09.00-	Z14XE; (66kW)		(Bosch), 120A, Nr. 9195336, C 12257453 →	**535 0172 10**
1.8 16V	09.00-	Z18XE; (92kW)		(Bosch), 120A, Nr. 9195336	**535 0172 10**
1.3 CDTI	06.03-	Z13DT; (51kW)		(Valeo), Nr. 13117278, Nr. 13283343, 70A, Nr. 13117279, Nr. 13283344, 100A	**535 0063 10**
				(Denso), 70A, Nr. 93185260, 74000001 →	**535 0151 10**
1.3 CDTI 16V	08.05-	Z13DT; (51kW)		(Valeo), Nr. 13117278, Nr. 13283343, 70A, Nr. 13117279, Nr. 13283344, 100A	**535 0063 10**
				(Denso), 70A, Nr. 93185260	**535 0151 10**

Opel

CORSA C					
1.7 CDTI; 1.7 SE	06.03-	Z17DTH; (74kW)		(Delco Remy), 100A, Nr. 97369508, Nr. 97369507, 110A, Nr. 93175799, Nr. 93175944, Nr. 97189113, Nr. 97363833, Nr. 98056440, (Hitachi), 100A, Nr. 97355198, 110A, Nr. 97363832, Nr. 98056439	**535 0065 10**
CORSA D					
1.2; 1.2 ecoFLEX	07.06-	A12XER; Z12XEP; (59-63kW)		(Bosch), 100A, Nr. 13266809, Nr. 0124425085, 120A, Nr. 13266810, Nr. 13266810	**535 0211 10**
1.4	07.06-	Z14XEP; (66kW)		(Bosch), 100A, Nr. 13266809, Nr. 0124425085, 120A, Nr. 13266810, Nr. 0124425087	**535 0211 10**
1.4; 1.4 ecoFLEX	09.09-	A14XEL; A14XER; (64-74kW)		(Bosch), 100A, Nr. 13266809, Nr. 0124425085, 120A, Nr. 13266810, Nr. 13266810	**535 0211 10**
1.6 TURBO	02.07-	A16LEL; A16LER; Z16LEL; Z16LER; (110-141kW)		(Bosch), 120A, Nr. 93188158	**535 0143 10**
1.3 CDTI	07.06-	Z13DTH; Z13DTJ; (55-66kW)		(Denso), 70A, Nr. 13222934, Nr. 13256933, 100A, Nr. 13222935, Nr. 13256932	**535 0151 10**
INSIGNIA					
1.6; 1.6 TURBO; 1.8	07.08-	A16LET; A16XER; A18XER; (85-132kW)		(KDAC), 100A, Nr. 13500577	**535 0202 10**
				(Valeo), 120A, Nr. 13500586, 140A, Nr. 13500329	**535 0203 10**
2.0 CDTI	07.08-	A20DTC; (81kW)		(Valeo), 120A, Nr. 13502582, 140A, Nr. 13502581	**535 0203 10**
				(KDAC), 100A, Nr. 13502583	**535 0204 10**
2.0 CDTI	07.08-	A20DTJ; (96kW)		(Valeo), 120A, Nr. 13502582, 140A, Nr. 13502581	**535 0203 10**
				(KDAC), 100A, Nr. 13502583	**535 0204 10**
2.0 CDTI	07.08-	A20DTH; (118kW)		(Valeo), 120A, Nr. 13502582, 140A, Nr. 13502581	**535 0203 10**
				(KDAC), 100A, Nr. 13502583	**535 0204 10**
2.0 Biturbo CDTI; 2.0 CDTI	07.08-	A20DTH; A20DTR; (118-140kW)		(Valeo), 120A, Nr. 13502582, 140A, Nr. 13502581	**535 0203 10**
				(KDAC), 100A, Nr. 13502583	**535 0204 10**
INSIGNIA CARAVAN					
1.6; 1.6 TURBO; 1.8	07.08-	A16LET; A16XER; A18XER; (85-132kW)		(KDAC), 100A, Nr. 13500577	**535 0202 10**
				(Valeo), 120A, Nr. 13500586, 140A, Nr. 13500329	**535 0203 10**
2.0 Biturbo CDTI; 2.0 CDTI	07.08-	A20DTC; A20DTH; A20DTJ; A20DTR; (81-140kW)		(Valeo), 120A, Nr. 13502582, 140A, Nr. 13502581	**535 0203 10**
				(KDAC), 100A, Nr. 13502583	**535 0204 10**
MERIVA					
1.6 TURBO	09.05-05.10	Z16LET; (132kW)		(Bosch), 120A, Nr. 93188158	**535 0143 10**
1.3 CDTI	09.03-05.10	Y13DT; Z13DT; Z13DTJ; (51-55kW)		(Valeo), Nr. 13117278, Nr. 13283343, 70A, Nr. 13117279, Nr. 13283344, 100A	**535 0063 10**
				(Denso), 120A, Nr. 13256928	**535 0151 10**
1.7 CDTI	09.03-05.10	Z17DTH; (74kW)		(Delco Remy), 100A, Nr. 97369508, Nr. 97369507, 110A, Nr. 93175799, Nr. 93175944, Nr. 97189113, Nr. 97363833, Nr. 98056440, (Hitachi), 100A, Nr. 97355198, 110A, Nr. 97363832, Nr. 98056439	**535 0065 10**
MOVANO					
1.9 DTI	09.00-10.01	F9Q770; (59kW)		(Valeo), 125A, Nr. 9111540, Nr. 93160665	**535 0030 10**
1.9 DTI	10.01-	F9Q774; (60kW)		(Valeo), 125A, Nr. 93160665, Nr. 93161425, Nr. 93189523	**535 0030 10**
				(-A/C), (Valeo), 120A, Nr. SG 12 B 050, SG 12 B 095, SG 12 B 108, SG 12 B 116	**535 0048 10**
1.9 DTI	10.01-	F9Q774; (60kW)		(Valeo), 125A, Nr. 93160665, Nr. 93161425, Nr. 93189523, (A/C)	**535 0030 10**
				(-A/C), (Valeo), 120A, Nr. SG 12 B 050, SG 12 B 095, SG 12 B 108, SG 12 B 116	**535 0048 10**
SIGNUM					
1.8	05.03-	Z18XE; (90kW)		(Bosch), 120A, Nr. 9195336	**535 0172 10**
2.0 TURBO; 2.2	05.03-	Z20NET; Z22YH; (114-129kW)		100A, Nr. 9199575, → 41008668	**535 0071 30**
				120A, Nr. 93172080, Nr. 93176035, → 41008668	**535 0071 30**
				(Bosch), 120A, Nr. 93186763, 41008669 →	**535 0169 10**

	2001 ... 2002 ... 2003 ...				

Opel

SIGNUM

1.9 CDTI	04.04-	Z19DT; Z19DTH; (74-110kW)		(Denso), 100A, Nr. 93180098, 120A, Nr. 93180102, 130A, Nr. 93180104	**535 0115 10**
				(Bosch), Nr. 93191921, 120A, Nr. 93191922, 140A	**535 0188 10**
3.0 V6 CDTI	05.03-	Y30DT; Z30DT; (130-135kW)		(Bosch), 140A, Nr. 93175988	**535 0085 10**

TIGRA

1.3 CDTI	06.04-	Z13DT; (51kW)		(Valeo), Nr. 13117279, 100A	**535 0063 10**
				(Denso), 100A, Nr. 93185261	**535 0151 10**

VECTRA C / GTS

1.6; 1.6 16V; 1.8; 1.8 16V	04.02-	Z16XE; Z18XE; Z18XEL; (74-90kW)		(Bosch), 120A, Nr. 9195336	**535 0172 10**
2.0 16V TURBO; 2.0 TURBO; 2.2 direct	03.03-	Z20NET; Z22YH; (114-129kW)		100A, Nr. 93172075, Nr. 9199575, Nr. 93190828, 120A, Nr. 93172080, Nr. 93176035, → 41008668	**535 0071 30**
				100A, Nr. 93172075, Nr. 9199575, Nr. 93190828, 120A, Nr. 93172080, Nr. 93176035, → 48008980	**535 0071 30**
				(Bosch), 120A, Nr. 93176035, Nr. 93190894, 41008669 →	**535 0169 10**
				(Bosch), 120A, Nr. 93176035, Nr. 93190894, 48008981 →	**535 0169 10**
1.9 CDTI	10.05-	Z19DT; (74kW)		(Denso), 100A, Nr. 93180098, 120A, Nr. 93180102, 130A, Nr. 93180104	**535 0115 10**
				(Bosch), Nr. 93191921, 120A, Nr. 93191922, 140A	**535 0188 10**
1.9 CDTI	10.05-	Z19DTL; (74kW)		(Denso), 100A, Nr. 93180098, 120A, Nr. 93180102, 130A, Nr. 93180104	**535 0115 10**
				(Bosch), Nr. 93191921, 120A, Nr. 93191922, 140A	**535 0188 10**
				(Bosch), 120A, Nr. 93188158	**535 0143 10**
1.9 CDTI	04.04-	Z19DT; Z19DTH; (88-110kW)		(Denso), 100A, Nr. 93180098, 120A, Nr. 93180102, 130A, Nr. 93180104	**535 0115 10**
				(Bosch), Nr. 93191921, 120A, Nr. 93191922, 140A	**535 0188 10**
3.0 CDTI; 3.0 V6 CDTI	06.03-	Y30DT; Z30DT; (130-135kW)		(Bosch), 140A, Nr. 93175988	**535 0085 10**

VIVARO

1.9 DI	08.01-	F9Q762; (60kW)		(Valeo), 125A, Nr. 9111540, Nr. 93160665, Nr. 93161425, Nr. 93189523	**535 0030 10**
				(-A/C), (Valeo), 120A, Nr. SG 12 B 050, SG 12 B 095, SG 12 B 108, SG 12 B 116	**535 0048 10**
1.9 DI	08.01-	F9Q774; (60kW)		(Valeo), 125A, Nr. 9111540, Nr. 93160665, Nr. 93161425, Nr. 93189523, F9Q-762	**535 0030 10**
				(-A/C), (Valeo), 120A, Nr. SG 12 B 050, SG 12 B 095, SG 12 B 108, SG 12 B 116	**535 0048 10**
1.9 DTI	08.01-	F9Q760; (74kW)		(-A/C), (Valeo), 120A, Nr. SG 12 B 050, SG 12 B 095, SG 12 B 108, SG 12 B 116	**535 0048 10**
				(Valeo), 125A, Nr. 9111540, Nr. 93160665, Nr. 93161425, Nr. 93189523	**535 0030 10**
1.9 DTI	08.06-	F9Q760; (74kW)		(Valeo), 125A, Nr. 91111540, Nr. 93160665, Nr. 93161425, Nr. 93189523	**535 0030 10**
2.0 CDTI	08.06-	M9R780; (84kW)		(Valeo), 150A, Nr. TG15C058	**535 0080 10**
2.5 CDTI; 2.5 DTI	05.03-	G9U630; G9U730; (84-107kW)		(Valeo), 125A, Nr. 91111540, Nr. 93160665, Nr. 93161425, Nr. 93189523	**535 0030 10**

ZAFIRA

1.6	01.06-	Z16YNG; (69kW)		(Bosch), 120A, Nr. 9195336	**535 0172 10**
1.6; 1.6 CGN	09.01-06.05	Z16YNG; (70-71kW)		(Bosch), 120A, Nr. 9195336	**535 0172 10**
1.6 16V	04.99-06.05	X16XEL; Z16XE; (74kW)		(Bosch), 120A, Nr. 9195336, X 16 XEL, C 4G000001 →	**535 0172 10**
				(Bosch), 120A, Nr. 9195336, Z 16 XE	**535 0172 10**
				(Bosch), 120A, Nr. 9195336	**535 0172 10**
1.6 CNG TURBO	02.09-	Z16XNT; (110kW)		(Bosch), 120A, Nr. 93188158	**535 0143 10**
1.8 16V	04.99-06.05	X18XE1; Z18XE; (85-92kW)		(Bosch), 120A, Nr. 9195336	**535 0172 10**
1.8	07.05-	Z18XEP; Z18XER; (103kW)		(Bosch), 120A, Nr. 93188158	**535 0143 10**
2.0 OPC	11.02-06.05	Z20LER; Z20LET; (147kW)		(Bosch), 120A, Nr. 93180419, Nr. 93189248, Nr. 0 124 425 015, Z 20 LER	**535 0190 10**
2.0	07.05-	Z20LER; (147kW)		(Bosch), 120A, Nr. 93180419, Nr. 93189248, Nr. 0 124 425 015	**535 0190 10**

Opel					
ZAFIRA					
2.0	01.06-	Z20LEH; (177kW)		(Bosch), 120A, Nr. 93180419, Nr. 93189248, Nr. 0 124 425 015	**535 0190 10**
1.9 CDTI	07.05-	Z19DT; Z19DTH; Z19DTL; (74-110kW)		(Denso), 100A, Nr. 93180098, 120A, Nr. 93180102, 130A, Nr. 93180104	**535 0115 10**
				(Bosch), Nr. 93191921, 120A, Nr. 93191922, 140A	**535 0188 10**
Peugeot					
107					
1.4 HDi	06.05-	(40kW)		(Valeo), Nr. TG15C118, 150A, Nr. 5705AS, Nr. 5705EY	**535 0194 10**
				(Valeo), 150A, Nr. 5702H4, Nr. 5705AS, Nr. 5705EY, Nr. TG15C020, Nr. TG15C028, Nr. TG15C053	**535 0062 10**
206					
1.4 HDi; 1.6 HDi FAP 110	09.01-	8HX(DV4TD); 8HZ(DV4TD); 9HY(DV6TED4); 9HZ(DV6TED4); (50-80kW)		(Valeo), Nr. TG15C118, 150A, Nr. 5705AS, Nr. 5705EY	**535 0194 10**
				(Valeo), 150A, Nr. 5702H4, Nr. 5705AS, Nr. 5705EY, Nr. TG15C020, Nr. TG15C028, Nr. TG15C053	**535 0062 10**
2.0 HDi 90	12.99-	RHY(DW10TD); (66kW)		P. → 09366, Nr. 5705 4F, Nr. 5705 GC, (Valeo), (Mitsubishi), 150A	**535 0039 10**
				(Bosch), Nr. 0124 615 027, 150A, Nr. 5705AA, Nr. 5705ER	**535 0179 10**
				P.09367 →, P. → 09519, (Valeo), 150A, Nr. 5705 AA, Nr. 5705 ER	**535 0073 10**
207					
1.4; 1.4 16V	02.06-	KFU(ET3J4); KFV(TU3A); (53-65kW)		(Mitsubishi), 80A, Nr. 5705KQ, Nr. 5702J3, Nr. A005TG0881ZE, 120A, Nr. 5705KG, Nr. 5702J0, Nr. A003TG5281ZE	**535 0193 10**
1.4 16V	06.07-	EP3; (70kW)		(Valeo), 120A, Nr. 5705 CZ, Nr. 5702 G4, Nr. 5705 KG, Nr. 5702 H5, Nr. 5702 J0, Nr. A 003 TG 5291ZE, Nr. TG12C021, Nr. TG 12 C 061, Nr. TG 12 C 061	**535 0178 10**
				(Mitsubishi), 80A, Nr. 5705KQ, Nr. 5702J3, Nr. A005TG0881ZE, 120A, Nr. 5705KG, Nr. 5702J0, Nr. A003TG5281ZE	**535 0193 10**
				(Bosch), 150A, Nr. 0 121 615 012, Nr. 0 121 615 027	**535 0166 10**
1.6 16V	02.06-	NFU(TU5JP4); (80kW)		(Mitsubishi), 80A, Nr. 5705KQ, Nr. 5702J3, Nr. A005TG0881ZE, 120A, Nr. 5705KG, Nr. 5702J0, Nr. A003TG5281ZE	**535 0193 10**
1.6 16V; 1.6 16V VTi	02.07-	EP6; (88kW)		(Valeo), 120A, Nr. 5705 CZ, Nr. 5702 G4, Nr. 5705 KG, Nr. 5702 H5, Nr. 5702 J0, Nr. A 003 TG 5291ZE, Nr. TG12C021, Nr. TG 12 C 061, Nr. TG 12 C 061	**535 0178 10**
				(Mitsubishi), 80A, Nr. 5705KQ, Nr. 5702J3, Nr. A005TG0881ZE, 120A, Nr. 5705KG, Nr. 5702J0, Nr. A003TG5281ZE	**535 0193 10**
				(Bosch), 150A, Nr. 0 121 615 012, Nr. 0 121 615 027	**535 0166 10**
1.6 16V TURBO	02.06-	EP6DT; (110kW)		(Mitsubishi), 80A, Nr. 5705KQ, Nr. 5702J3, Nr. A005TG0881ZE, 120A, Nr. 5705KG, Nr. 5702J0, Nr. A003TG5281ZE	**535 0193 10**
				(Bosch), 150A, Nr. 0 121 615 012, Nr. 0 121 615 027	**535 0166 10**
1.6 16V RC; 1.6 16V TURBO	02.07-	5FY(EP6DTS); EP6DT; (110-128kW)		(Valeo), 120A, Nr. 5705 CZ, Nr. 5702 G4, Nr. 5705 KG, Nr. 5702 H5, Nr. 5702 J0, Nr. A 003 TG 5291ZE, Nr. TG12C021, Nr. TG 12 C 061, Nr. TG 12 C 061	**535 0178 10**
				(Mitsubishi), 80A, Nr. 5705KQ, Nr. 5702J3, Nr. A005TG0881ZE, 120A, Nr. 5705KG, Nr. 5702J0, Nr. A003TG5281ZE	**535 0193 10**
				(Bosch), 150A, Nr. 0 121 615 012, Nr. 0 121 615 027	**535 0166 10**

Peugeot

207					
1.6 16V RC	02.07-	5FY(EP6DTS); (128kW)		(Valeo), 120A, Nr. 5705 CZ, Nr. 5702 G4, Nr. 5705 KG, Nr. 5702 H5, Nr. 5702 J0, Nr. A 003 TG 5291ZE, Nr. TG12C021, Nr. TG 12 C 061, Nr. TG 12 C 061	**535 0178 10**
				(Mitsubishi), 80A, Nr. 5705KQ, Nr. 5702J3, Nr. A005TG0881ZE, 120A, Nr. 5705KG, Nr. 5702J0, Nr. A003TG5281ZE	**535 0193 10**
1.4 HDi; 1.6 HDi	02.06-	8HR(DV4TD); 9HX(DV6ATED4); 9HY(DV6TED4); 9HZ(DV6TED4); (50-80kW)		(Valeo), Nr. TG15C118, 150A, Nr. 5705AS, Nr. 5705EY	**535 0194 10**
				(Valeo), 150A, Nr. 5702H4, Nr. 5705AS, Nr. 5705EY, Nr. TG15C020, Nr. TG15C028, Nr. TG15C053	**535 0062 10**
306					
2.0 HDI 90	06.99-04.02	RHY(DW10TD); (66kW)		(Valeo), (Mitsubishi), 150A, Nr. 5705 4F, Nr. 5705 GC	**535 0039 10**
				(Bosch), Nr. 0124525035, 150A, Nr. 5705AS, Nr. 5705EY	**535 0059 10**
307					
1.4 HDi; 1.6 D; 1.6 HDi; 1.6 HDi 110 FAP	10.01-	8HX(DV4TD); 8HZ(DV4TD); 9HX(DV6ATED4); 9HY(DV6TED4); 9HZ(DV6TED4); (50-80kW)		(Valeo), Nr. TG15C118, 150A, Nr. 5705AS, Nr. 5705EY	**535 0194 10**
				(Valeo), 150A, Nr. 5702H4, Nr. 5705AS, Nr. 5705EY, Nr. TG15C020, Nr. TG15C028, Nr. TG15C053	**535 0062 10**
2.0 HDI 110; 2.0 HDI 110 FAP; 2.0 HDi 90	08.00-	RHS(DW10ATED); RHY(DW10TD); (66-79kW)		(Bosch), Nr. 0124525035, 150A, Nr. 5705AS, Nr. 5705EY	**535 0059 10**
				(Bosch), Nr. 0124 615 027, 150A, Nr. 5705AA, Nr. 5705ER	**535 0179 10**
				(Valeo), 150A, Nr. 5705 AA, Nr. 5705 ER	**535 0073 10**
2.0 HDI 110 FAP	03.02-	RHS(DW10ATED); (79kW)		(Bosch), Nr. 0124 615 027, 150A, Nr. 5705AA, Nr. 5705ER	**535 0179 10**
308					
1.4 16V	09.07-	8FS(EP3); (70kW)		(Valeo), 120A, Nr. 5705 CZ, Nr. 5705 KG, Nr. 5702 G4, Nr. A 003 TG 5291ZE, Nr. TG12C021, Nr. TG 12 C 061, Nr. TG 12 C 059	**535 0178 10**
				(Mitsubishi), 80A, Nr. 5705KQ, Nr. 5702J3, Nr. A005TG0881ZE, 120A, Nr. 5705KG, Nr. 5702J0, Nr. A003TG5281ZE	**535 0193 10**
				(Bosch), 150A, Nr. 0 121 615 012, Nr. 0 121 615 027	**535 0166 10**
1.4 16V	12.09-	(72kW)		(Mitsubishi), 80A, Nr. 5705KQ, Nr. 5702J3, Nr. A005TG0881ZE, 120A, Nr. 5705KG, Nr. 5702J0, Nr. A003TG5281ZE	**535 0193 10**
1.6 16V	09.07-	EP6; (88kW)		(Valeo), 120A, Nr. 5705 CZ, Nr. 5705 KG, Nr. 5702 G4, Nr. A 003 TG 5291ZE, Nr. TG12C021, Nr. TG 12 C 061, Nr. TG 12 C 059	**535 0178 10**
				(Mitsubishi), 80A, Nr. 5705KQ, Nr. 5702J3, Nr. A005TG0881ZE, 120A, Nr. 5705KG, Nr. 5702J0, Nr. A003TG5281ZE	**535 0193 10**
				(Bosch), 150A, Nr. 0 121 615 012, Nr. 0 121 615 027	**535 0166 10**
1.6 16V	09.07-	(103kW)		(Valeo), 120A, Nr. 5705 CZ, Nr. 5705 KG, Nr. 5702 G4, Nr. A 003 TG 5291ZE, Nr. TG12C021, Nr. TG 12 C 061, Nr. TG 12 C 059	**535 0178 10**
				(Mitsubishi), 80A, Nr. 5705KQ, Nr. 5702J3, Nr. A005TG0881ZE, 120A, Nr. 5705KG, Nr. 5702J0, Nr. A003TG5281ZE	**535 0193 10**
				(Bosch), 150A, Nr. 0 121 615 012, Nr. 0 121 615 027	**535 0166 10**
1.6 16V	09.07-	5FT(EP6DT); (103kW)		(Valeo), 120A, Nr. 5705 CZ, Nr. 5705 KG, Nr. 5702 G4, Nr. A 003 TG 5291ZE, Nr. TG12C021, Nr. TG 12 C 061, Nr. TG 12 C 059	**535 0178 10**
				(Mitsubishi), 80A, Nr. 5705KQ, Nr. 5702J3, Nr. A005TG0881ZE, 120A, Nr. 5705KG, Nr. 5702J0, Nr. A003TG5281ZE	**535 0193 10**

	2001 ... 2002 ... 2003 ...				
Peugeot					
308					
1.6 16V	09.07-	EP6DT; (110kW)		(Valeo), 120A, Nr. 5705 CZ, Nr. 5705 KG, Nr. 5702 G4, Nr. A 003 TG 5291ZE, Nr. TG12C021, Nr. TG 12 C 061, Nr. TG 12 C 059	**535 0178 10**
				(Mitsubishi), 80A, Nr. 5705KQ, Nr. 5702J3, Nr. A005TG0881ZE, 120A, Nr. 5705KG, Nr. 5702J0, Nr. A003TG5281ZE	**535 0193 10**
				(Bosch), 150A, Nr. 0 121 615 012, Nr. 0 121 615 027	**535 0166 10**
1.6 16V	06.09-	EP6CDT; (115kW)		(Mitsubishi), 80A, Nr. 5705KQ, Nr. 5702J3, Nr. A005TG0881ZE, 120A, Nr. 5705KG, Nr. 5702J0, Nr. A003TG5281ZE	**535 0193 10**
1.6 16V	03.08-	5FY(EP6DTS); EP6DTS; (128kW)		(Valeo), 120A, Nr. 5705 CZ, Nr. 5705 KG, Nr. 5702 G4, Nr. A 003 TG 5291ZE, Nr. TG12C021, Nr. TG 12 C 061, Nr. TG 12 C 059	**535 0178 10**
				(Mitsubishi), 80A, Nr. 5705KQ, Nr. 5702J3, Nr. A005TG0881ZE, 120A, Nr. 5705KG, Nr. 5702J0, Nr. A003TG5281ZE	**535 0193 10**
				(Bosch), 150A, Nr. 0 121 615 012, Nr. 0 121 615 027	**535 0166 10**
1.6 HDi	09.07-	9HV(DV6ATED4); 9HX(DV6ATED4); 9HZ(DV6TED4); (66-82kW)		(Valeo), Nr. TG15C118, 150A, Nr. 5705AS, Nr. 5705EY	**535 0194 10**
				(Valeo), 150A, Nr. 5702H4, Nr. 5705AS, Nr. 5705EY, Nr. TG15C020, Nr. TG15C028, Nr. TG15C053	**535 0062 10**
406					
2.0 HDI 90	02.99-10.04	RHY(DW10TD); (66kW)		(Bosch), Nr. 0124525035, 150A, Nr. 5705AS, Nr. 5705EY	**535 0059 10**
2.0 HDI 90	02.99-05.04	RHY(DW10TD); (66kW)		(A/C), P. →09338, Nr. 5705 4F, Nr. 5705 GC, (Valeo), (Mitsubishi), 150A	**535 0039 10**
2.0 HDI 90	02.99-10.04	RHY(DW10TD); (66kW)		(Bosch), Nr. 0124 615 027, 150A, Nr. 5705AA, Nr. 5705ER	**535 0179 10**
2.0 HDI 90	02.99-05.04	RHY(DW10TD); (66kW)		Nr. 5705 AA, Nr. 5705 ER, (Valeo), 150A	**535 0073 10**
2.0 HDI 90	02.99-10.04	RHY(DW10TD); (66kW)		(A/C), P. →09338, (Valeo), (Mitsubishi), 150A, Nr. 5705 4F, Nr. 5705 GC	**535 0039 10**
2.0 HDi 110 FAP	08.01-10.04	RHS(DW10ATED); RHZ(DW10ATED); (79kW)		(A/C), (Valeo), (Mitsubishi), 150A, Nr. 5705 4F, Nr. 5705 GC	**535 0039 10**
				(Bosch), Nr. 0124525035, 150A, Nr. 5705AS, Nr. 5705EY	**535 0059 10**
				(Bosch), Nr. 0124 615 027, 150A, Nr. 5705AA, Nr. 5705ER	**535 0179 10**
2.0 HDi	06.98-04.04	RHZ(DW10ATED); (80kW)		(A/C), (Valeo), (Mitsubishi), 150A, Nr. 5705 4F, Nr. 5705 GC	**535 0039 10**
				(Bosch), Nr. 0124525035, 150A, Nr. 5705AS, Nr. 5705EY	**535 0059 10**
				(Bosch), Nr. 0124 615 027, 150A, Nr. 5705AA, Nr. 5705ER	**535 0179 10**
2.2 HDi	03.00-12.04	4HX(DW12TED4/FAP); (98kW)		(Bosch), Nr. 0124 615 027, 150A, Nr. 5705AA, Nr. 5705ER	**535 0179 10**
				P. →09519, Nr. 5705 AA, Nr. 5705 ER, (Valeo), 150A	**535 0073 10**
407					
1.6 HDi 110 FAP	05.04-	9HY(DV6TED4); (80kW)		(Valeo), Nr. TG15C118, 150A, Nr. 5705AS, Nr. 5705EY	**535 0194 10**
				(Valeo), 150A, Nr. 5702H4, Nr. 5705AS, Nr. 5705EY, Nr. TG15C020, Nr. TG15C028, Nr. TG15C053	**535 0062 10**
2.0 HDi; 2.0 HDi 135 FAP; 2.2 HDi; 2.2 HDi 170 FAP	05.04-	4HP(DW12BTED4); 4HT(DW12BTED4); RHR(DW10BTED4); (93-125kW)		(Mitsubishi), 180A, Nr. 5705AX, Nr. 5705EE, Nr. A004TJ0084	**535 0149 10**
				(Valeo), 150A, Nr. 5702H4, Nr. 5705AS, Nr. 5705EY, Nr. TG15C020, Nr. TG15C028, Nr. TG15C053	**535 0062 10**
				(Valeo), 180A, Nr. 5705AX, Nr. 5705EE, Nr. FG 18 S 017	**535 0062 10**
2.7 HDi; HDi	10.05-	UHZ(DT17); (150kW)		(Bosch), 180A, Nr. 5705CJ, Nr. 5705EJ, Nr. 0 121 715 001, DT17TED4	**535 0189 10**

	2001 ... 2002 ... 2003 ...				

Peugeot

607

2.0 HDi	03.01-07.04	RHS(DW10ATED); (79kW)		(Bosch), Nr. 0124 615 027, 150A, Nr. 5705AA, Nr. 5705ER	**535 0179 10**
2.0 HDi	05.00-	RHZ(DW10ATED); (80kW)		P. → 09519, (Valeo), (Mitsubishi), 150A, Nr. 5705 4F, Nr. 5705 GC	**535 0039 10**
				(Bosch), Nr. 0124 615 027, 150A, Nr. 5705AA, Nr. 5705ER	**535 0179 10**
				P. → 09519, Nr. 5705 AA, Nr. 5705 ER, (Valeo), 150A	**535 0073 10**
2.0 HDi	09.05-	RHR(DW10BTED4); (100kW)		(Mitsubishi), 180A, Nr. 5705AX, Nr. 5705EE, Nr. A004TJ0084	**535 0149 10**
				(Valeo), 150A, Nr. 5702H4, Nr. 5705AS, Nr. 5705EY, Nr. TG15C020, Nr. TG15C028, Nr. TG15C053	**535 0062 10**
				(Valeo), 180A, Nr. 5705AX, Nr. 5705EE, Nr. FG 18 S 017	**535 0062 10**
2.2 HDi	02.00-	4HX(DW12TED4/FAP); (98kW)		P. → 09519, (Valeo), (Mitsubishi), 150A, Nr. 5705 4F, Nr. 5705 GC	**535 0039 10**
				P. → 09519, Nr. 5705 AA, Nr. 5705 ER, (Valeo), 150A	**535 0073 10**
				(Mitsubishi), 180A, Nr. 5705AX, Nr. 5705EE, Nr. A004TJ0084	**535 0149 10**
				(Valeo), 150A, Nr. 5702H4, Nr. 5705AS, Nr. 5705EY, Nr. TG15C020, Nr. TG15C028, Nr. TG15C053	**535 0062 10**
				(Valeo), 180A, Nr. 5705AX, Nr. 5705EE, Nr. FG 18 S 017	**535 0062 10**
2.7 HDi 24V	12.04-	DT17TED4; (150kW)		(Bosch), 180A, Nr. 5705CJ, Nr. 5705EJ, Nr. 0 121 715 001, DT17TED4	**535 0189 10**

806

2.0 HDi; 2.0 HDI 16V	08.99-08.02	RHW(DW10ATED4); RHZ(DW10ATED); (80kW)		(A/C), (Valeo), (Mitsubishi), 150A, Nr. 5705 4F, Nr. 5705 GC	**535 0039 10**
				(Bosch), Nr. 0124 615 027, 150A, Nr. 5705AA, Nr. 5705ER	**535 0179 10**
				Nr. 5705 AA, Nr. 5705 ER, (Valeo), 150A	**535 0073 10**

807

2.0 HDi FAP	06.02-	RHK(DW10UTED4); RHM(DW10ATED4); RHT(DW10ATED4); RHW(DW10ATED4); (79kW)		(Bosch), Nr. 0124 615 027, 150A, Nr. 5705AA, Nr. 5705ER, RHM, RHT, RHW	**535 0179 10**
				(Mitsubishi), 180A, Nr. 5705AX, Nr. 5705EE, Nr. A004TJ0084	**535 0149 10**
				(Valeo), 150A, Nr. 5702H4, Nr. 5705AS, Nr. 5705EY, Nr. TG15C020, Nr. TG15C028, Nr. TG15C053	**535 0062 10**
				(Valeo), 180A, Nr. 5705AX, Nr. 5705EE, Nr. FG 18 S 017	**535 0062 10**
				, P. → 09519, Nr. 5705 AA, Nr. 5705 ER, (Valeo), 150A	**535 0073 10**
				, P. → 09551, Nr. 5705 AA, Nr. 5705 ER, (Valeo), 150A	**535 0073 10**
2.0 HDi	06.06-	RHK(DW10UTED4); RHR(DW10BTED4); (88-100kW)		(Mitsubishi), 180A, Nr. 5705AX, Nr. 5705EE, Nr. A004TJ0084	**535 0149 10**
				(Valeo), 150A, Nr. 5702H4, Nr. 5705AS, Nr. 5705EY, Nr. TG15C020, Nr. TG15C028, Nr. TG15C053	**535 0062 10**
				(Valeo), 180A, Nr. 5705AX, Nr. 5705EE, Nr. FG 18 S 017	**535 0062 10**
2.2 HDi FAP	06.02-	4HX(DW12TED4/FAP); (94kW)		(Bosch), Nr. 0124 615 027, 150A, Nr. 5705AA, Nr. 5705ER	**535 0179 10**
				, P. → 09519, Nr. 5705 AA, Nr. 5705 ER, (Valeo), 150A	**535 0073 10**
				(Mitsubishi), 180A, Nr. 5705AX, Nr. 5705EE, Nr. A004TJ0084	**535 0149 10**
				(Valeo), 150A, Nr. 5702H4, Nr. 5705AS, Nr. 5705EY, Nr. TG15C020, Nr. TG15C028, Nr. TG15C053	**535 0062 10**
				(Valeo), 180A, Nr. 5705AX, Nr. 5705EE, Nr. FG 18 S 017	**535 0062 10**

	2001 ... 2002 ... 2003 ...				
Peugeot					
1007					
1.4 HDi; 1.6 HDi	04.05-	8HX(DV4TD); 8HZ(DV4TD); 9HZ(DV6TED4); (50-80kW)		(Valeo), Nr. TG15C118, 150A, Nr. 5705AS, Nr. 5705EY	**535 0194 10**
				(Valeo), 150A, Nr. 5702H4, Nr. 5705AS, Nr. 5705EY, Nr. TG15C020, Nr. TG15C028, Nr. TG15C053	**535 0062 10**
3008					
1.6 THP; 1.6 VTi	06.09-	5FX(EP6DT); EP6; (88-110kW)		(Valeo), 120A, Nr. 5705 KG, Nr. A 003 TG 5291ZE, Nr. TG12C021, Nr. TG 12 C 061, Nr. TG 12 C 059	**535 0178 10**
				(Mitsubishi), 120A, Nr. 5705KG, Nr. A003TG5281ZE	**535 0193 10**
				(Bosch), 150A, Nr. 0 121 615 012, Nr. 0 121 615 027	**535 0166 10**
1.6 THP	06.09-	5FV(EP6DT); (115kW)		(Mitsubishi), 120A, Nr. 5705KG, Nr. A003TG5281ZE	**535 0193 10**
				(Bosch), 150A, Nr. 0 121 615 012, Nr. 0 121 615 027	**535 0166 10**
1.6 HDi	06.09-	9HZ(DV6TED4); (80kW)		(Valeo), Nr. TG15C118, 150A, Nr. 5705AS, Nr. 5705EY	**535 0194 10**
				(Valeo), 150A, Nr. 5702H4, Nr. 5705AS, Nr. 5705EY, Nr. TG15C020, Nr. TG15C028, Nr. TG15C053	**535 0062 10**
4007					
2.4 16V	01.08-	(125kW)		(Melco), Nr. 5705 KA, 120A	**535 0145 10**
5008					
1.6 16V	09.09-	EP6; EP6CDT; (88-115kW)		(Valeo), 120A, Nr. 5705 KG, Nr. A 003 TG 5291ZE, Nr. TG12C021, Nr. TG 12 C 061, Nr. TG 12 C 059, (-A/C)	**535 0178 10**
				(Mitsubishi), 120A, Nr. 5705KG, Nr. A003TG5281ZE, (-A/C)	**535 0193 10**
				(Bosch), 150A, Nr. 0 121 615 012, Nr. 0 121 615 027	**535 0166 10**
1.6 HDi	09.09-	9HZ(DV6TED4); (80kW)		(Valeo), Nr. TG15C118, 150A, Nr. 5705AS, Nr. 5705EY	**535 0194 10**
				(Valeo), 150A, Nr. 5702H4, Nr. 5705AS, Nr. 5705EY, Nr. TG15C020, Nr. TG15C028, Nr. TG15C053	**535 0062 10**
BIPPER (AA_)					
1.4 HDi	02.08-	8HS(DV4TD); (50kW)		(Valeo), Nr. TG15C118, 150A, Nr. 5705AS, Nr. 5705EY	**535 0194 10**
				(Valeo), 150A, Nr. 5702H4, Nr. 5705AS, Nr. 5705EY, Nr. TG15C020, Nr. TG15C028, Nr. TG15C053	**535 0062 10**
BOXER					
2.2 HDi 100; 2.2 HDi 120	04.06-	4HU; 4HV; (74-88kW)		(Bosch), 150A, Nr. 0 121 615 002	**535 0160 10**
BOXER (230)					
2.0 HDi	08.01-04.02	(62kW)		(Bosch), Nr. 0124 615 027, 150A, Nr. 5705AA, Nr. 5705ER	**535 0179 10**
BOXER (244)					
2.0 HDi	04.02-	RHV(DW10UTD); (62kW)		(Bosch), Nr. 0124 615 027, 150A, Nr. 5705AA, Nr. 5705ER	**535 0179 10**
				(Valeo), 150A, Nr. 5705 AA, Nr. 5705 ER	**535 0073 10**
2.2 HDi	04.02-	4HY(DW12UTED); (74kW)		(A/C), →05.04, Nr. 5705 AA, (Valeo), 150A	**535 0073 10**
				(A/C), →05.04, (Valeo), 150A, Nr. 5705 AA	**535 0073 10**
EXPERT					
1.6 HDi 90	01.07-	9HU(DV6UTED4); (66kW)		(Valeo), Nr. TG15C118, 150A, Nr. 5705AS, Nr. 5705EY	**535 0194 10**
				(Valeo), 150A, Nr. 5702H4, Nr. 5705AS, Nr. 5705EY, Nr. TG15C020, Nr. TG15C028, Nr. TG15C053	**535 0062 10**
2.0 HDi	07.00-	RHX(DW10BTED); (69kW)		(A/C), P.→09519, Nr. 5705 4F, Nr. 5705 GC, (Valeo), (Mitsubishi), 150A	**535 0039 10**
				(-A/C), P.09156→, P.→09627, Nr. 5705 4F, Nr. 5705 GC, (Valeo), (Mitsubishi), 150A	**535 0039 10**

	2001 ... 2002 ... 2003 ...			i	
Peugeot					
EXPERT					
2.0 HDi	07.00-	RHX(DW10BTED); (69kW)		(Bosch), Nr. 0124 615 027, 150A, Nr. 5705AA, Nr. 5705ER	**535 0179 10**
				P. → 09627, (Valeo), Nr. 5705 AA, Nr. 5705 ER	**535 0073 10**
2.0 HDi Comfort	10.00-11.03	RHX(DW10BTED); (69kW)		(Bosch), Nr. 0124 615 027, 150A, Nr. 5705AA, Nr. 5705ER	**535 0179 10**
2.0 HDi	07.00-	RHZ(DW10ATED); RHW(DW10ATED4); (80kW)		(A/C), P. → 09519, Nr. 5705 4F, Nr. 5705 GC, (Valeo), (Mitsubishi), 150A	**535 0039 10**
				(-A/C), P.09156 → , P. → 09627, Nr. 5705 4F, Nr. 5705 GC, (Valeo), (Mitsubishi), 150A	**535 0039 10**
				(Bosch), Nr. 0124 615 027, 150A, Nr. 5705AA, Nr. 5705ER	**535 0179 10**
				(Valeo), 150A, Nr. 5705 AA, Nr. 5705 ER	**535 0073 10**
2.0 HDi 120; 2.0 HDi 140	01.07-	RHK(DW10UTED4); RHR(DW10BTED4); (88-100kW)		(Mitsubishi), 180A, Nr. 5705AX, Nr. 5705EE, Nr. A004TJ0084	**535 0149 10**
				(Valeo), 150A, Nr. 5702H4, Nr. 5705AS, Nr. 5705EY, Nr. TG15C020, Nr. TG15C028, Nr. TG15C053	**535 0062 10**
				(Valeo), 180A, Nr. 5705AX, Nr. 5705EE, Nr. FG 18 S 017	**535 0062 10**
PARTNER					
1.6	04.08-	NFR(TU5JP4B); NFU(TU5JP4); (66-80kW)		(Mitsubishi), 80A, Nr. 5705KQ, Nr. 5702J3, Nr. A005TG0881ZE, 120A, Nr. 5705KG, Nr. 5702J0, Nr. A003TG5281ZE	**535 0193 10**
1.6 HDi 75	02.06-	9HW(DV6BTED4); (55kW)		(Valeo), Nr. TG15C118, 150A, Nr. 5705AS, Nr. 5705EY	**535 0194 10**
				(Valeo), 150A, Nr. 5702H4, Nr. 5705AS, Nr. 5705EY, Nr. TG15C020, Nr. TG15C028, Nr. TG15C053	**535 0062 10**
1.6 HDi	04.08-	9HT(DV6BTED4); (55kW)		(Mitsubishi), 180A, Nr. 5705AX, Nr. 5705EE, Nr. A004TJ0084	**535 0149 10**
				(Valeo), Nr. TG15C118, 150A, Nr. 5705AS, Nr. 5705EY	**535 0194 10**
				(Valeo), 150A, Nr. 5702H4, Nr. 5705AS, Nr. 5705EY, Nr. TG15C020, Nr. TG15C028, Nr. TG15C053	**535 0062 10**
1.6 HDi 90	02.06-	9HX(DV6ATED4); (66kW)		(Valeo), Nr. TG15C118, 150A, Nr. 5705AS, Nr. 5705EY	**535 0194 10**
				(Valeo), 150A, Nr. 5702H4, Nr. 5705AS, Nr. 5705EY, Nr. TG15C020, Nr. TG15C028, Nr. TG15C053	**535 0062 10**
1.6 HDi	04.08-	9HX(DV6ATED4); (66kW)		(Mitsubishi), 180A, Nr. 5705AX, Nr. 5705EE, Nr. A004TJ0084	**535 0149 10**
				(Valeo), Nr. TG15C118, 150A, Nr. 5705AS, Nr. 5705EY	**535 0194 10**
				(Valeo), 150A, Nr. 5702H4, Nr. 5705AS, Nr. 5705EY, Nr. TG15C020, Nr. TG15C028, Nr. TG15C053	**535 0062 10**
1.6 HDi	04.08-	9HZ(DV6TED4); (80kW)		(Mitsubishi), 180A, Nr. 5705AX, Nr. 5705EE, Nr. A004TJ0084	**535 0149 10**
				(Valeo), Nr. TG15C118, 150A, Nr. 5705AS, Nr. 5705EY	**535 0194 10**
				(Valeo), 150A, Nr. 5702H4, Nr. 5705AS, Nr. 5705EY, Nr. TG15C020, Nr. TG15C028, Nr. TG15C053	**535 0062 10**
2.0 HDi	02.00-	RHY(DW10TD); (66kW)		(Valeo), (Mitsubishi), 150A, Nr. 5705 4F, Nr. 5705 GC	**535 0039 10**
RCZ					
1.6 16V	03.10-	EP6CDT; (115kW)		(Mitsubishi), 80A, Nr. 5705KQ, Nr. A005TG0081ZE, 120A, Nr. 5705KG, Nr. A003TG5281ZE	**535 0193 10**
1.6 16V	06.10-	EP6CDTX; (147kW)		(Mitsubishi), 80A, Nr. 5705KQ, Nr. A005TG0881ZE, 120A, Nr. 5705KG, Nr. A003TG5281ZE	**535 0193 10**
				(Bosch), 150A, Nr. 0 121 615 012, Nr. 0 121 615 027	**535 0166 10**

	2001 ... 2002 ... 2003 ...				
Pontiac					
GRAND PRIX [SEDAN]					
3.8 12V	01.97-12.07	(kW)		(Delco), 125A, 01.04 →	**535 0033 10**
Porsche					
911 (996)					
3.4 CARRERA; 3.4 Carrera 4	09.97-09.01	M96.01; M96.02; M96.04; (221kW)		(Bosch), 120A, Nr. 996 603 012 02, Nr. 996 603 012 04, 150A, Nr. 997 603 012 01, Nr. 997 603 012 03, Nr. 997 603 012 07, M96.04	**535 0025 10**
3.4 Carrera; 3.4 Carrera 4	05.01-08.05	(235kW)		(Bosch), 120A, Nr. 996 603 012 02, 150A, Nr. 997 603 012 05, Nr. 997 603 012 07	**535 0025 10**
3.6; 3.6 Carrera; 3.6 Carrera 4	10.01-08.05	M96.03; (235-254kW)		(Bosch), 120A, Nr. 996 603 012 02, Nr. 996 603 012 04, 150A, Nr. 997 603 012 01, Nr. 997 603 012 03, Nr. 997 603 012 07, M96.03	**535 0025 10**
3.6 TURBO 4	06.00-08.05	M96.70; (309-331kW)		(Bosch), 120A, Nr. 996 603 012 02, Nr. 996 603 012 04, 150A, Nr. 997 603 012 01, Nr. 997 603 012 03, Nr. 997 603 012 07	**535 0025 10**
3.6 S	08.04-08.05	(331kW)		(Bosch), 150A, Nr. 997 603 012 07	**535 0025 10**
3.6 Carrera S; 3.6 GT2	01.98-08.05	(242-355kW)		(Bosch), 120A, Nr. 996 603 012 02, 150A, Nr. 997 603 012 05, Nr. 997 603 012 07	**535 0025 10**
911 (997)					
3.6 Carrera; 3.6 Carrera 4	07.04-	M96.05; (239kW)		(Bosch), 150A, Nr. 997 603 012 01, Nr. 997 603 012 03, Nr. 997 603 012 07, M96.05	**535 0025 10**
3.6 TURBO	03.06-	M97.70; (353kW)		(Bosch), 150A, Nr. 997 603 012 01, Nr. 997 603 012 03, Nr. 997 603 012 07, Nr. 997 603 022 01, Nr. 997 603 002 03, Nr. 997 603 022 05, M97.70	**535 0025 10**
3.6 GT 2	09.07-	M97.70S; (390kW)		(Bosch), 150A, Nr. 997 603 012 01, Nr. 997 603 012 05, Nr. 997 603 012 07, Nr. 997 603 022 01, Nr. 997 603 022 03	**535 0025 10**
'3.8 Carrera S; 3.8 Carrera 4S	07.04-	M97.01; (261kW)		(Bosch), 150A, Nr. 997 603 012 01, Nr. 997 603 012 05, Nr. 997 603 012 07	**535 0025 10**
BOXSTER (986)					
2.7	08.99-07.02	M96.22; (162kW)		(Bosch), 120A, Nr. 996 603 012 02, Nr. 996 603 012 04, 150A, Nr. 997 603 012 01, Nr. 997 603 012 03, Nr. 997 603 012 07, M96.22	**535 0025 10**
2.7 24V	07.02-	M96.23; (168kW)		(Bosch), 120A, Nr. 996 603 012 02, Nr. 996 603 012 04, 150A, Nr. 997 603 012 01, Nr. 997 603 012 03, Nr. 997 603 012 07, M96.23	**535 0025 10**
S 3.2	08.99-07.02	M96.21; (185kW)		(Bosch), 120A, Nr. 996 603 012 02, Nr. 996 603 012 04, 150A, Nr. 997 603 012 01, Nr. 997 603 012 03, Nr. 997 603 012 07, M96.21	**535 0025 10**
S 3,2	07.02-	M96.24; (191kW)		(Bosch), 120A, Nr. 996 603 012 02, Nr. 996 603 012 04, 150A, Nr. 997 603 012 01, Nr. 997 603 012 03, Nr. 997 603 012 07, M96.24	**535 0025 10**
S 3.2	01.04-	M96.24; (196kW)		(Bosch), 120A, Nr. 996 603 012 02, Nr. 996 603 012 04, 150A, Nr. 997 603 012 01, Nr. 997 603 012 05, Nr. 997 603 012 07, M96.24	**535 0025 10**
BOXSTER (987)					
2.7	11.04-	M96.25; (176kW)		(Bosch), 150A, Nr. 997 603 012 01, Nr. 997 603 012 03, Nr. 997 603 012 07, M96.25	**535 0025 10**
2.7	07.06-	M97.20; (180kW)		(Bosch), 150A, Nr. 997 603 012 01, Nr. 997 603 012 03, Nr. 997 603 012 07, Nr. 997 603 022 01, Nr. 997 603 002 03, Nr. 997 603 022 05, M97.20	**535 0025 10**
S 3.2	11.04-	M96.26; (206kW)		(Bosch), 150A, Nr. 997 603 012 01, Nr. 997 603 012 03, Nr. 997 603 012 07, M96.26	**535 0025 10**
S 3.4	07.06-	M97.21; (217kW)		(Bosch), 150A, Nr. 997 603 012 01, Nr. 997 603 012 03, Nr. 997 603 012 07,	**535 0025 10**

	2001 ... 2002 ... 2003 ...				
Porsche					
BOXSTER (987)					
S 3.4	07.06-	M97.21; (217kW)		Nr. 997 603 022 01, Nr. 997 603 002 03, Nr. 997 603 022 05, M97.21	
CAYENNE					
S; TURBO; TURBO S 4.5	09.02-	M48.00; M48.50; M48.50S; (250-383kW)		(Bosch), 150A, Nr. 955 603 017 00	**535 0083 10**
				(Delphi), 190A, Nr. 955 603 016 01, Nr. 955 603 016 10	**535 0083 10**
CAYMAN					
2.7	07.06-	M97.20; (180kW)		(Bosch), 150A, Nr. 997 603 012 01, Nr. 997 603 012 03, Nr. 997 603 012 07, Nr. 997 603 022 01, Nr. 997 603 002 03, Nr. 997 603 022 05, M97.20	**535 0025 10**
S 3,4 Sport; S 3.4	11.05-	M97.21; (217-223kW)		(Bosch), 150A, Nr. 997 603 012 01, Nr. 997 603 012 03, Nr. 997 603 012 07, Nr. 997 603 022 01, Nr. 997 603 002 03, Nr. 997 603 022 05, M97.21	**535 0025 10**
PORSCHE - CAYENNE [SPORT UTILITY]					
CAYENNE [Sport Utility] - 4.5 32V; CAYENNE [Sport Utility] - 4.5 32V TURBO	01.03-12.06	(335kW)		(Bosch), 150A, Nr. 955 603 017 00	**535 0083 10**
				(Delphi), 190A, Nr. 955 603 016 01, Nr. 955 603 016 10	**535 0083 10**
Proton					
PERSONA 400					
1.3; 1.5	10.05-	4G13M; 4G15M; (57-67kW)		(Melco), 75A	**535 0133 10**
SATRIA					
1.3; 1.5	07.00-	4G13M; 4G15; (55-64kW)		01.04→, (Melco), 75A	**535 0133 10**
WIRA					
1.3	08.00-	4G13; (55kW)		01.04→, (Melco), 75A	**535 0133 10**
1.3	10.05-	4G13M; (57kW)		(Melco), 75A	**535 0133 10**
1.5	08.00-	4G15; 4G15M; (64kW)		01.04→, (Melco), 75A	**535 0133 10**
1.5	10.05-	4G15M; (67kW)		(Melco), 75A	**535 0133 10**
Renault					
CLIO II					
1.4 16V	10.99-	K4J700; K4J710; K4J711; K4J712; K4J713; (70-72kW)		(Bosch), 98A, Nr. 77 01 473 636, Nr. 77 01 477 694, Nr. 77 00 429 217	**535 0105 10**
1.6 16V	09.98-	K4M708; K4M744; K4M745; K4M748; (79kW)		(Bosch), 87A, Nr. 77 00 434 899, Nr. 77 01 473 637, Nr. 77 01 477 711, 98A, Nr. 77 01 473 636, Nr. 77 01 477 694, Nr. 77 00 429 217	**535 0105 10**
1.6	11.03-	K4M746; (79kW)		(Bosch), 98A, Nr. 77 01 473 636, Nr. 77 01 477 694, Nr. 77 00 429 217	**535 0105 10**
				(Valeo), 90A, Nr. 77 01 477 709	**535 0105 10**
1.5 dCi	06.05-	K9K740; (47kW)		(Mitsubishi), 110A, Nr. A002TC0982	**535 0105 10**
				(Valeo), 110A, Nr. TG11C034, Nr. TG11C064	**535 0105 10**
				110A, Nr. 82 00 667 608	**535 0105 10**
1.5 dCi	06.01-	K9K700; K9K704; (48kW)		(Mitsubishi), 110A, Nr. A002TC0982	**535 0105 10**
				(Valeo), 110A, Nr. TG11C034, Nr. TG11C064, 125A, Nr. SG12B089, Nr. SG12B105	**535 0105 10**
				110A, Nr. 82 00 667 608, 125A, Nr. 82 00 537 415	**535 0105 10**
				(Valeo), 120A, Nr. SG12B038, Nr. SG12B103	**535 0116 10**
				120A, Nr. 77 01 477 001	**535 0116 10**
1.5 D; 1.5 dCi	04.04-	K9K714; (50kW)		(Bosch), 120A, Nr. 82 00 360 480	**535 0089 10**
				(Mitsubishi), 110A, Nr. A002TC0982	**535 0105 10**
				(Valeo), 110A, Nr. TG11C034, Nr. TG11C064, 125A, Nr. SG12B089, Nr. SG12B105	**535 0105 10**
				110A, Nr. 82 00 667 608, 125A, Nr. 82 00 537 415	**535 0105 10**
1.5 dCi; 1.5 dCi (B/CB3N)	06.01-	K9K702; K9K710; K9K716; K9K718; (59-62kW)		(Mitsubishi), 110A, Nr. A002TC0982	**535 0105 10**
				(Valeo), 110A, Nr. TG11C034, Nr. TG11C064, 125A, Nr. SG12B089, Nr. SG12B105	**535 0105 10**
				110A, Nr. 82 00 667 608, 125A, Nr. 82 00 537 415	**535 0105 10**
				(Valeo), 120A, Nr. SG12B038, Nr. SG12B103	**535 0116 10**
				120A, Nr. 77 01 477 001	**535 0116 10**

	2001 ... 2002 ... 2003 ...				
Renault					
CLIO II					
1.5 dCi	01.04-	K9K712; (74kW)		(Bosch), 120A, Nr. 82 00 360 480	**535 0089 10**
				(Bosch), 150A, Nr. 77 01 476 808	**535 0105 10**
				(Valeo), 110A, Nr. TG11C034, Nr. TG11C064, Nr. TG11C011	**535 0105 10**
				110A, Nr. 82 00 667 608, Nr. 77 01 478 093	**535 0105 10**
				(Valeo), 120A, Nr. SG12B038, Nr. SG12B103	**535 0116 10**
				120A, Nr. 77 01 477 001	**535 0116 10**
1.9 dTi	12.99-05.05	F9Q780; (59kW)		(Valeo), 120A, Nr. SG10B032, Nr. A13VI297	**535 0028 10**
				(Valeo), 120A, Nr. 82 00 159 642	**535 0028 10**
CLIO III					
1.4 16V; 1.6 16V	06.05-	K4J780; K4M800; K4M801; K4M804; (65-82kW)		(Bosch), 120A, Nr. 82 00 660 033	**535 0102 10**
2.0 16V	09.06-	M4R700; M4R701; (102kW)		M4R, (Bosch)	**535 0139 10**
1.5 dCi	06.05-	(47kW)		(Bosch), 120A, Nr. 82 00 360 480	**535 0089 10**
1.5 dCi	05.05-	K9K752; (48kW)		(Bosch), 120A, Nr. 82 00 660 033, 150A, Nr. 82 00 660 034	**535 0102 10**
1.5 dCi	06.05-	K9K768; (50kW)		(Bosch), 120A, Nr. 82 00 360 480	**535 0089 10**
				(Bosch), 120A, Nr. 82 00 660 033, 150A, Nr. 82 00 660 034	**535 0102 10**
1.5 D	11.07-	K9K750; (60kW)		(Bosch), 120A, Nr. 82 00 660 033, 150A, Nr. 82 00 660 034	**535 0102 10**
1.5 dCi	06.05-	K9K766; (63kW)		(Bosch), 120A, Nr. 82 00 360 480	**535 0089 10**
				(Bosch), 120A, Nr. 82 00 660 033, 150A, Nr. 82 00 660 034	**535 0102 10**
1.5 dCi	06.05-	K9K772; (76kW)		(Bosch), 120A, Nr. 82 00 360 480	**535 0089 10**
				(Bosch), 150A, Nr. 82 00 660 034	**535 0102 10**
1.5 dCi	06.05-	K9K764; (78kW)		(Bosch), 120A, Nr. 82 00 360 480	**535 0089 10**
				(Bosch), 120A, Nr. 82 00 660 033, 150A, Nr. 82 00 660 034	**535 0102 10**
ESPACE III					
1.9 dTi	02.99-10.02	F9Q722; (72kW)		(Valeo), 120A, Nr. SG10B019, Nr. SG10B064, Nr. A13VI289	**535 0028 10**
				(Valeo), 120A, Nr. 82 00 054 588	**535 0028 10**
ESPACE IV					
3.5 V6	11.02-	V4Y711; V4Y715; (177kW)		01.07 →, (Melco), 210A, Nr. 82 00 207 287	**535 0138 10**
2.0 dCi	01.06-	M9R740; M9R760; (110-127kW)		(Valeo), 150A, Nr. TG15C058, Nr. 82 00 404 459	**535 0080 10**
3.0 dCi	11.02-	P9X701; P9X715; (130kW)		(Bosch), 140A, Nr. 0 124 525 019, Nr. 0 124 525 046	**535 0085 10**
3.0 dCi	11.02-	P9X701; P9X715; (130-133kW)		(Denso), 140A, Nr. 77 01 066 399	**535 0038 10**
GRAND SCÉNIC					
1.5 dCi	04.04-	K9K728; K9K729; K9KP732; (74-78kW)		(Bosch), 150A, Nr. 82 00 728 292, Nr. 82 00 390 667	**535 0102 10**
2.0 dCi	09.05-	M9R700; M9R721; (110kW)		(Bosch), 125A, Nr. 82 00 726 639	**535 0081 10**
				(Valeo), 150A, Nr. 82 00 725 683	**535 0081 10**
KANGOO					
1.4	08.97-	E7J634; E7J635; E7J780; K7J700; K7J701; (55kW)		(Bosch), 87A, Nr. 77 00 434 899, Nr. 77 01 473 637, Nr. 77 01 477 711	**535 0105 10**
1.6 16V bivalent	06.05-	(60kW)		(Bosch), 98A, Nr. 77 01 473 636, Nr. 77 01 477 694, Nr. 77 00 429 217	**535 0105 10**
1.6	09.99-06.01	K7M746; (66kW)		(Bosch), 87A, Nr. 77 00 434 899, Nr. 77 01 473 637, Nr. 77 01 477 711	**535 0105 10**
1.6 16V	06.01-	K4M750; K4M752; K4M753; (70kW)		(Bosch), 98A, Nr. 77 01 473 636, Nr. 77 01 477 694, Nr. 77 00 429 217	**535 0105 10**
1.5 dCi	12.01-	K9K700; K9K704; (42-48kW)		(Mitsubishi), 110A, Nr. A002TC0982	**535 0105 10**
				(Valeo), 110A, Nr. TG11C034, Nr. TG11C064, 125A, Nr. SG12B089, Nr. SG12B105	**535 0105 10**
				110A, Nr. 82 00 667 608, 125A, Nr. 82 00 537 415	**535 0105 10**
				(Valeo), 120A, Nr. SG12B038, Nr. SG12B103	**535 0116 10**
				120A, Nr. 77 01 477 001	**535 0116 10**
1.5 dCi	06.05-	K9K714; (50kW)		(Mitsubishi), 110A, Nr. A002TC0982	**535 0105 10**

	2001 ... 2002 ... 2003 ...				
Renault					
KANGOO					
1.5 dCi	06.05-	K9K714; (50kW)		(Valeo), 110A, Nr. TG11C034, Nr. TG11C064, 125A, Nr. SG12B089, Nr. SG12B105	**535 0105 10**
				110A, Nr. 82 00 667 608, 125A, Nr. 82 00 537 415	**535 0105 10**
1.5 dCi	07.02-	K9K702; K9K710; K9K718; (60-62kW)		(Mitsubishi), 110A, Nr. A002TC0982	**535 0105 10**
				(Valeo), 110A, Nr. TG11C034, Nr. TG11C064, 125A, Nr. SG12B089, Nr. SG12B105	**535 0105 10**
				110A, Nr. 82 00 667 608, 125A, Nr. 82 00 537 415	**535 0105 10**
				(Valeo), 120A, Nr. SG12B038, Nr. SG12B103	**535 0116 10**
				120A, Nr. 77 01 477 001	**535 0116 10**
1.5 dCi	02.08-	K9K800; K9K802; K9K804; K9K806; (63-76kW)		(Bosch), 150A, Nr. 82 00 660 034	**535 0102 10**
1.9 dCi; 1.9 dTi	02.00-	F9Q780; F9Q782; F9Q790; (59-62kW)		(Valeo), 120A, Nr. SG10B032, Nr. A13VI297	**535 0028 10**
				(Valeo), 120A, Nr. 82 00 159 642	**535 0028 10**
KANGOO BE BOP					
1.5 dCi	02.09-	K9K806; (76kW)		(Bosch), 150A, Nr. 82 00 660 034	**535 0102 10**
LAGUNA (B56_,K56_)					
1.6 16V	11.97-03.01	K4M720; K4M724; (79kW)		(Bosch), 98A, Nr. 77 01 473 636, Nr. 77 01 477 694, Nr. 77 00 429 217	**535 0105 10**
1.9 dTi	10.97-03.01	F9Q710; F9Q716; F9Q717; (72kW)		(Valeo), 120A, Nr. SG10B019, Nr. SG10B064, Nr. A13VI289	**535 0028 10**
				(Valeo), 120A, Nr. 82 00 054 588	**535 0028 10**
1.9 dCi	09.99-03.01	F9Q718; (79kW)		(Valeo), 120A, Nr. SG12B017, Nr. 82 00 690 199	**535 0030 10**
LAGUNA II (BG0/1_/KG0/1_)					
1.6 16V	03.01-	K4M710; K4M711; K4M714; (79kW)		(Bosch), 98A, Nr. 77 01 473 636, Nr. 77 01 477 694, Nr. 77 00 429 217	**535 0105 10**
				(Valeo), 120A, Nr. 77 01 477 710, Nr. 82 00 019 706	**535 0105 10**
1.9 dCi	03.04-	F9Q664; (68kW)		(Bosch), 150A, Nr. 82 00 660 022	**535 0081 10**
1.9 dCi	03.01-	F9Q718; F9Q752; F9Q754; (74-79kW)		(Valeo), 120A, Nr. TG12B017, Nr. TG12B071, Nr. TG12B096, Nr. TG12B110, Nr. TG12B123, Nr. 82 00 690 199, Nr. 82 00 538 407	**535 0030 10**
				(Valeo), 120A, Nr. SG12B050, Nr. SG12B095, Nr. SG12B108, Nr. SG12B116, Nr. 82 00 590 255, Nr. 82 00 538 815	**535 0048 10**
				(Bosch), 150A, Nr. 0 124 525 047, Nr. 82 00 229 907	**535 0088 10**
1.9 dCi	01.05-	F9Q674; F9Q758; (81kW)		(Bosch), 150A, Nr. 82 00 660 022	**535 0081 10**
1.9 dCi	03.01-	F9Q670; F9Q750; F9Q756; (88kW)		(Valeo), 120A, Nr. TG12B017, Nr. TG12B071, Nr. TG12B096, Nr. TG12B110, Nr. TG12B123, Nr. 82 00 690 199, Nr. 82 00 538 407	**535 0030 10**
				(Valeo), 120A, Nr. SG12B050, Nr. SG12B095, Nr. SG12B108, Nr. SG12B116, Nr. 82 00 590 255, Nr. 82 00 538 815	**535 0048 10**
				(Bosch), 150A, Nr. 0 124 525 047, Nr. 82 00 229 907	**535 0088 10**
				(Bosch), 150A, Nr. 82 00 660 022	**535 0081 10**
1.9 dCi	05.05-	F9Q758; F9Q759; (96kW)		(Bosch), 150A, Nr. 82 00 660 022	**535 0081 10**
2.0 dCi	08.05-	M9R740; M9R760; (110-127kW)		(Valeo), 150A, Nr. TG15C058, Nr. 82 00 404 459	**535 0080 10**
LAGUNA III					
2.0 dCi	10.07-	M9R740; M9R744; M9R746; M9R748; M9RA742; M9RK802; M9RK805; (110kW)		(Mitsubishi), Nr. 8200404465, Nr. 8200571531, Nr. 8200654785, 210A	**535 0153 10**
				(Valeo), 150A, Nr. TG15C058, Nr. 82 00 404 459	**535 0080 10**
LOGAN					
1.4; 1.6	09.04-	K7J710; K7M710; (55-64kW)		(Bosch), 98A, Nr. 77 01 473 636, Nr. 77 01 477 694, Nr. 77 00 429 217	**535 0105 10**
1.6	04.07-	K4M690; K7M690; (77kW)		(Bosch), 150A, Nr. 82 00 992 211	**535 0102 10**
				(Valeo), 110A, Nr. 82 00 667 607, Nr. 82 00 667 608	**535 0102 10**

	2001 ... 2002 ... 2003 ...				
Renault					
LOGAN					
1.5 dCi	04.07-	K9K792; (50kW)		(Valeo), 110A, Nr. TG11C034, Nr. TG11C064, 125A, Nr. SG12B089, Nr. SG12B105	**535 0105 10**
				110A, Nr. 82 00 667 608, 125A, Nr. 82 00 537 415	**535 0105 10**
MASTER II					
1.9 dCi	11.01-	F9Q772; F9Q774; (60kW)		(Valeo), 120A, Nr. TG12B017, Nr. TG12B071, Nr. TG12B096, Nr. TG12B110, Nr. TG12B123, Nr. 82 00 690 199, Nr. 82 00 538 407	**535 0030 10**
				(Valeo), 120A, Nr. SG12B050, Nr. SG12B095, Nr. SG12B108, Nr. SG12B116, Nr. 82 00 590 255, Nr. 82 00 538 815	**535 0048 10**
MASTER III					
2.5 dCi	08.06-	G9U632; (107kW)		(Bosch), 150A, Nr. 82 00 660 022	**535 0081 10**
3.0 dCi 140	10.03-	ZD3200; ZD3202; (100kW)		(Hitachi), 70A, 90A	**535 0053 10**
MEGANE I					
1.4i	01.96-	E7J626; E7J764; (55kW)		E7J 626, (Bosch), 87A, Nr. 77 00 434 899, Nr. 77 01 473 637, Nr. 77 01 477 711	**535 0105 10**
1.4	09.96-	E7J626; E7J764; (55kW)		E7J 626, (Bosch), 87A, Nr. 77 00 434 899, Nr. 77 01 473 637, Nr. 77 01 477 711	**535 0105 10**
1.4 e	03.99-	E7J626; (55kW)		(Bosch), 87A, Nr. 77 00 434 899, Nr. 77 01 473 637, Nr. 77 01 477 711	**535 0105 10**
1.4 16V; 1.6 16V	03.99-	K4J714; K4J750; K4M700; K4M701; K4M704; K4M708; (70-79kW)		(Bosch), 87A, Nr. 77 00 434 899, Nr. 77 01 473 637, Nr. 77 01 477 711, 98A, Nr. 77 01 473 636, Nr. 77 01 477 694, Nr. 77 00 429 217	**535 0105 10**
				(Valeo), 120A, Nr. 77 01 477 710, Nr. 82 00 019 706	**535 0105 10**
1.6 16V	03.99-	K4M700; K4M701; K4M704; K4M708; (79kW)		(Bosch), 87A, Nr. 77 00 343 899, Nr. 77 01 473 637, Nr. 77 01 477 711, 98A, Nr. 77 01 473 636, Nr. 77 01 477 694, Nr. 77 00 429 217	**535 0105 10**
				(Valeo), 120A, Nr. 77 01 477 710, Nr. 82 00 019 706	**535 0105 10**
1.9 dCi; 1.9 dTi	03.97-	F9Q730; F9Q731; F9Q732; F9Q733; F9Q734; F9Q736; F9Q738; F9Q744; (59-77kW)		(Valeo), 120A, Nr. SG10B019, Nr. SG10B064, Nr. A13VI289	**535 0028 10**
				(Valeo), 120A, Nr. 82 00 054 588	**535 0028 10**
MEGANE II					
1.5 dCi	11.02-	K9K722; K9K724; K9K728; K9K729; (60-76kW)		(Bosch), 150A, Nr. 82 00 728 292, Nr. 82 00 390 667	**535 0102 10**
1.5 dCi	05.05-	K9K732; K9K734; (78kW)		(Bosch), 150A, Nr. 82 00 728 292, Nr. 82 00 390 667, Nr. 82 00 660 034	**535 0102 10**
1.9 dCi	11.02-	F9Q750; (88kW)		(Valeo), 120A, Nr. TG12B017, Nr. TG12B071, Nr. TG12B096, Nr. TG12B110, Nr. TG12B123, Nr. 82 00 690 199, Nr. 82 00 538 407	**535 0030 10**
				(Valeo), 120A, Nr. SG12B050, Nr. SG12B095, Nr. SG12B108, Nr. SG12B116, Nr. 82 00 590 255, Nr. 82 00 538 815	**535 0048 10**
				(Bosch), 150A, Nr. 0 124 525 047, Nr. 82 00 229 907	**535 0088 10**
2.0 dCi; 2.0 dCi Dynamic	09.05-	M9R700; M9R722; (110kW)		(Bosch), 125A, Nr. 82 00 726 639	**535 0081 10**
				(Valeo), 150A, Nr. 82 00 725 683	**535 0081 10**
				(Valeo), 150A, Nr. TG15C058, Nr. 82 00 404 459	**535 0080 10**
2.0 dCi	01.07-	M9R724; (127kW)		(Valeo), 150A, Nr. TG15C058, Nr. 82 00 404 459	**535 0080 10**
MEGANE SCENIC (JA0/1_)					
1.9 dTi	04.97-09.99	F9Q730; F9Q734; (72kW)		(Valeo), 120A, Nr. A13VI171, Nr. A13VI292	**535 0028 10**
				(Valeo), 120A, Nr. 82 00 121 413	**535 0028 10**
MODUS					
1.6	12.04-	K4M790; K4M791; (82kW)		(Bosch), 120A, Nr. 82 00 660 033	**535 0102 10**
1.5; 1.5 dCi	12.04-	K9K752; K9K766; K9K768; (48-63kW)		(Bosch), 120A, Nr. 82 00 360 480	**535 0089 10**
				(Bosch), 120A, Nr. 82 00 660 033, 150A, Nr. 82 00 660 034	**535 0102 10**

Renault					
MODUS					
1.5 dCi	05.07-	K9K772; (76kW)		(Bosch), 120A, Nr. 82 00 360 480	**535 0089 10**
				(Bosch), 150A, Nr. 82 00 660 034	**535 0102 10**
1.5 dCi	05.05-	K9K764; (78kW)		(Bosch), 120A, Nr. 82 00 360 480	**535 0089 10**
				(Bosch), 120A, Nr. 82 00 660 033, 150A, Nr. 82 00 660 034	**535 0102 10**
SANDERO					
1.4; 1.6	02.09-	K7J710; K7M710; (55-64kW)		(Bosch), 98A, Nr. 77 01 473 636, Nr. 77 01 477 694, Nr. 77 00 429 217	**535 0105 10**
SCÉNIC I					
1.4 16V; 1.6; 1.6 16V	09.99-08.03	K4J714; K4J750; K4M700; K4M701; K4M704; K4M708; K4M709; (70-79kW)		(Bosch), 87A, Nr. 77 00 434 899, Nr. 77 01 473 637, Nr. 77 01 477 711, 98A, Nr. 77 01 473 636, Nr. 77 01 477 694, Nr. 77 00 429 217	**535 0105 10**
				(Valeo), 120A, Nr. 77 01 477 710, Nr. 82 00 019 706	**535 0105 10**
1.9 dCi; 1.9 dCi RX4; 1.9 dTi	09.99-08.03	F9Q731; F9Q732; F9Q733; F9Q734; F9Q736; F9Q740; F9Q744; (59-75kW)		(Valeo), 120A, Nr. SG10B019, Nr. SG10B064, Nr. A13VI289	**535 0028 10**
				(Valeo), 120A, Nr. 82 00 054 588	**535 0028 10**
SCÉNIC II					
1.5 dCi	06.03-	K9K722; K9K724; K9K728; K9K729; (60-76kW)		(Bosch), 150A, Nr. 82 00 728 292, Nr. 82 00 390 667	**535 0102 10**
1.5 dCi	05.05-	K9K732; K9KP732; (78kW)		(Bosch), 150A, Nr. 82 00 728 292, Nr. 82 00 390 667, Nr. 82 00 660 034	**535 0102 10**
2.0 dCi	09.05-	M9R700; M9R721; (110kW)		(Bosch), 125A, Nr. 82 00 726 639	**535 0081 10**
				(Valeo), 150A, Nr. 82 00 725 683	**535 0081 10**
THALIA					
1.4	08.00-	K7J700; (55kW)		(Bosch), 87A, Nr. 77 00 434 899, Nr. 77 01 473 637, Nr. 77 01 477 711	**535 0105 10**
1.4 16V	08.00-	K4J712; (72kW)		(Bosch), 98A, Nr. 77 01 473 636, Nr. 77 01 477 694, Nr. 77 00 429 217	**535 0105 10**
1.5 dCi	06.05-	K9K740; (47kW)		(Mitsubishi), 110A, Nr. A002TC0982	**535 0105 10**
				(Valeo), 110A, Nr. TG11C034, Nr. TG11C064	**535 0105 10**
				110A, Nr. 82 00 667 608	**535 0105 10**
1.5 dCi	04.02-	K9K700; (48kW)		(Mitsubishi), 110A, Nr. A002TC0982	**535 0105 10**
				(Valeo), 110A, Nr. TG11C034, Nr. TG11C064, 125A, Nr. SG12B089, Nr. SG12B105	**535 0105 10**
				110A, Nr. 82 00 667 608, 125A, Nr. 82 00 537 415	**535 0105 10**
				(Valeo), 120A, Nr. SG12B038, Nr. SG12B103	**535 0116 10**
				120A, Nr. 77 01 477 001	**535 0116 10**
1.5 dCi	02.03-	(50kW)		(Mitsubishi), 110A, Nr. A002TC0982	**535 0105 10**
				(Valeo), 110A, Nr. TG11C034, Nr. TG11C064, 125A, Nr. SG12B089, Nr. SG12B105	**535 0105 10**
				110A, Nr. 82 00 667 608, 125A, Nr. 82 00 537 415	**535 0105 10**
1.5 dCi; 1.5 dCi RT	06.01-	K9K702; (59-60kW)		(Mitsubishi), 110A, Nr. A002TC0982	**535 0105 10**
				(Valeo), 110A, Nr. TG11C034, Nr. TG11C064, 125A, Nr. SG12B089, Nr. SG12B105	**535 0105 10**
				110A, Nr. 82 00 667 608, 125A, Nr. 82 00 537 415	**535 0105 10**
				(Valeo), 120A, Nr. SG12B038, Nr. SG12B103	**535 0116 10**
				120A, Nr. 77 01 477 001	**535 0116 10**
TRAFIC II (EL,FL,JL)					
1.9 dCi; 1.9 dCi 100 (ELOC); 1.9 dCi 80 (ELOB); dCI 100; dCI 80	03.01-	F9Q760; F9Q762; (59-74kW)		(Valeo), 120A, Nr. TG12B017, Nr. TG12B071, Nr. TG12B096, Nr. TG12B110, Nr. TG12B123, Nr. 82 00 690 199, Nr. 82 00 538 407	**535 0030 10**
				(Valeo), 120A, Nr. SG12B050, Nr. SG12B095, Nr. SG12B108, Nr. SG12B116, Nr. 82 00 590 255, Nr. 82 00 538 815	**535 0048 10**
2.0 dCi	08.06-	M9R780; M9R782; (66-84kW)		(Valeo), 150A, Nr. TG15C058, Nr. 82 00 404 459	**535 0080 10**
TWINGO					
1.5 dCi (CNOE)	03.07-	K9K740; (47kW)		(Bosch), 120A, Nr. 82 00 660 033	**535 0102 10**
				(Mitsubishi), 110A, Nr. A002TC0982	**535 0105 10**

	2001 ... 2002 ... 2003 ...				
Renault					
TWINGO					
1.5 dCi (CN0E)	03.07-	K9K740; (47kW)		(Valeo), 110A, Nr. TG11C034, Nr. TG11C064	**535 0105 10**
				110A, Nr. 82 00 667 608	**535 0105 10**
1.5 dCi 75	10.10-	(55kW)		(Mitsubishi), 110A, Nr. A002TC0982	**535 0105 10**
				(Valeo), 110A, Nr. TG11C034, Nr. TG11C064, 125A, Nr. SG12B089, Nr. SG12B105	**535 0105 10**
				110A, Nr. 82 00 667 608, 125A, Nr. 82 00 537 415	**535 0105 10**
1.5 dCi (CN0U)	04.08-	K9K718; (62kW)		(Mitsubishi), 110A, Nr. A002TC0982	**535 0105 10**
				(Valeo), 110A, Nr. TG11C034, Nr. TG11C064, 125A, Nr. SG12B089, Nr. SG12B105	**535 0105 10**
				110A, Nr. 82 00 667 608, 125A, Nr. 82 00 537 415	**535 0105 10**
				(Valeo), 120A, Nr. SG12B038, Nr. SG12B103	**535 0116 10**
				120A, Nr. 77 01 477 001	**535 0116 10**
1.5 dCi 90	10.10-	(63kW)		(Mitsubishi), 110A, Nr. A002TC0982	**535 0105 10**
				(Valeo), 110A, Nr. TG11C034, Nr. TG11C064, 125A, Nr. SG12B089, Nr. SG12B105	**535 0105 10**
				110A, Nr. 82 00 667 608, 125A, Nr. 82 00 537 415	**535 0105 10**
VEL SATIS (BJ0)					
3.5 V6	06.02-	V4Y701; V4Y711; (177kW)		01.07→, (Melco), 210A, Nr. 82 00 207 287	**535 0138 10**
2.0 dCi	08.05-	M9R760; (110-127kW)		(Valeo), 150A, Nr. TG15C058, Nr. 82 00 404 459	**535 0080 10**
3.0 Cdi	06.02-	P9X701; (130kW)		(Bosch), 140A, Nr. 0 124 525 019, Nr. 0 124 525 046	**535 0085 10**
				(Denso), 140A, Nr. 77 01 066 397	**535 0038 10**
3.0 dCi	06.06-	P9X715; (133kW)		(Denso), 140A, Nr. 77 01 066 397	**535 0038 10**
Saab					
9-3					
2.0 t	09.02-	B207E; (110kW)		(Bosch), 120A, Nr. 12757363, Nr. 12755484	**535 0071 30**
1.8 t; 1.8 t BioPower	03.05-	B207E; (110kW)		(Bosch), 120A, Nr. 12757363	**535 0071 30**
2.0 t	09.02-	B207L; (129kW)		(Bosch), 120A, Nr. 12757363, Nr. 12755484	**535 0071 30**
2.0 t; 2.0 t BioPower	03.05-	B207L; (129kW)		(Bosch), 120A, Nr. 12757363	**535 0071 30**
1.8 t BioPower	01.07-	B207L; (129kW)		(Bosch), 120A, Nr. 12757363	**535 0071 30**
2.0 T	09.02-	B207R; (154kW)		(Bosch), 120A, Nr. 12757363, Nr. 12755484	**535 0071 30**
2.0 T BioPower	09.02-	B207R; (154kW)		(Bosch), 120A, Nr. 12757363, Nr. 12755484	**535 0071 30**
2.0 TURBO XWD	09.02-	B207R; (154kW)		(Bosch), 120A, Nr. 12757363, Nr. 12755484	**535 0071 30**
2.0 T	03.05-	B207R; (154kW)		(Bosch), 120A, Nr. 12757363	**535 0071 30**
2.0 T XWD	06.08-	B207R; (154kW)		(Bosch), 120A, Nr. 12757363	**535 0071 30**
1.9 TiD; 1.9 TTiD	09.04-	Z19DT; Z19DTH; Z19DTR; (88-132kW)		(Denso), 140A, Nr. 12 759 595, Nr. 93 169 260	**535 0112 10**
				(Denso), 130A, Nr. 93 180 104	**535 0115 10**
1.9 TTiD	12.07-	Z19DTR; (132kW)		(Denso), 130A, Nr. 93 180 104	**535 0115 10**
9-3X					
2.0 T; 2.0 T BioPower	02.09-	B207R; (154kW)		(Bosch), 120A, Nr. 12757363	**535 0071 30**
1.9 TTiD	02.09-	Z19DTR; (132kW)		(Denso), 130A, Nr. 93 180 104	**535 0115 10**
9-5					
1.9 TiD	01.06-	Z19DTH; (110kW)		(Denso), 140A, Nr. 12 759 595, Nr. 93 169 260	**535 0112 10**
				(Bosch), Nr. 93191921, 120A, Nr. 93191922, 140A	**535 0188 10**
				(Denso), 130A, Nr. 93 180 104	**535 0115 10**
2.0 TiD	05.10-	A20DTH; (118kW)		(Valeo), 120A, Nr. 13502582, 140A, Nr. 13502581	**535 0203 10**
3.0 TiD	07.01-	D308L; (130kW)		(Bosch), 140A, Nr. 53 50 087, 43013749→	**535 0085 10**
Seat					
ALHAMBRA (710)					
2.0 TSI	11.10-	CCZA; (147kW)		(Bosch), 140A, Nr. 06B903016AB	**535 0041 10**
				(Valeo), 140A, Nr. 06J903023C	**535 0041 10**
2.0 TDI	06.10-	CFFB; CFGB; (103-125kW)		(Bosch), 140A, Nr. 03L903023, 180A, Nr. 03L903023D	**535 0012 10**
				(Valeo), 140A, Nr. 03L903023A, 180A, Nr. 03L903023B	**535 0012 10**

Seat

ALHAMBRA (7V8, 7V9)

1.8 T 20V	10.97-03.10	AJH; AWC; (110kW)		AJH, → 7M-X-517 024, (Bosch), 90A, Nr. 038 903 023 H, 120A, Nr. 038 903 023 J	535 0010 10
				(Bosch), 90A, Nr. 038 903 023 L, 120A, Nr. 028 903 028 E, Nr. 028 903 030 A, 140A, Nr. 06F 903 023 J	535 0012 10
2.0i	04.96-03.10	ADY; ATM; (85kW)		(A/C), ADY, → 7M-X-517024, (Bosch), 90A, Nr. 028 903 025 Q	535 0001 10
				(Bosch), 120A, Nr. 028 903 028 E, Nr. 06F 903 023 J, Nr. 028 903 030 A, ATM	535 0012 10
2.8 V6	06.00-03.10	AUE; AYL; (150kW)		(Bosch), 120A, Nr. 028 903 028 E, Nr. 028 903 030 A, 140A, Nr. 06F 903 023 J, 150A, Nr. 021 903 026 A, AYL	535 0012 10
1.9 TDI	04.96-03.10	1Z; AHU; ANU; (66kW)		1Z, AHU, → 7M-X-517024, (Bosch), 90A, Nr. 028 903 025 Q	535 0001 10
				ANU, (Bosch), 90A, Nr. 038 903 023 L, 120A, Nr. 028 903 028 E, Nr. 028 903 030 A, 140A, Nr. 06F 903 023 J	535 0012 10
1.9 TDI	08.96-06.00	AFN; AVG; (81kW)		7M-V-501501 → , → 7M-X-517024, (Bosch), 90A, Nr. 028 903 026 G, 120A, Nr. 028 903 028 J	535 0001 10
				(Bosch), 90A, Nr. 038 903 023 L, 120A, Nr. 028 903 028 E	535 0012 10
1.9 TDI	06.00-03.10	AUY; BVK; (85kW)		BVK, (Bosch), Nr. 038903023L, 90A	535 0012 10
1.9 TDI	06.00-03.10	AUY; BVK; (85kW)		(Bosch), Nr. 038903023L, 90A, Nr. 028903028E, 120A	535 0012 10
1.9 TDI	11.02-11.08	ASZ; (96kW)		(Bosch), 90A, Nr. 038 903 023 L, 120A, Nr. 028 903 023 E, Nr. 028 903 030 A, 140A, Nr. 06F 903 023 J	535 0012 10
1.9 TDI	05.05-05.07	ARL; BTB; (110kW)		(Bosch), 120A, Nr. 028 903 030 A, 140A, Nr. 06F 903 023 J, BTB	535 0012 10
2.0 TDI	11.05-03.10	BRT; (103kW)		(Bosch), 120A, Nr. 028 903 030 A, 140A, Nr. 06F903023J	535 0012 10

ALTEA (5P1, 5P5)

1.2 TSI	04.10-	CBZB; (77kW)		(Bosch), 140A, Nr. 03F 903 023 D, Nr. 03C 903 023 F	535 0155 10
				(Valeo), 110A, Nr. 03F 903 023 E	535 0155 10
1.4 TSI	11.07-	CAXC; (92kW)		(Bosch), 140A, Nr. 03C 903 023 A	535 0155 10
				(Valeo), 140A, Nr. 03C 903 023 G	535 0155 10
				(Valeo), 140A, Nr. 03C903023C	535 0012 10
1.6	03.04-	BGU; BSE; BSF; CCSA; CMXA; (75kW)		(Bosch), Nr. 06F903023F, 140A, BGU, BSF, BSE	535 0012 10
1.6	10.06-	BSE; BSF; CCSA; CMXA; (75kW)		(Bosch), 140A, Nr. 06F903023A, Nr. 06F903023F, CCSA, BSF, BSE	535 0012 10
				(Valeo), 140A, Nr. 06F903023C, CCSA, BSF, BSE	535 0012 10
1.6 Multifuel	10.06-	CCSA; (75kW)		(Bosch), 140A, Nr. 06F903023A, Nr. 06F903023F	535 0012 10
				(Valeo), 140A, Nr. 06F903023C	535 0012 10
1.6 LPG	09.09-	CHGA; (75kW)		(Bosch), 110A, Nr. 06F903023G	535 0012 10
				(Valeo), 90A, Nr. 06A903023, 110A, Nr. 06F903023G, 140A, Nr. 06F903023C	535 0012 10
1.8 TFSI	01.07-	BYT; BZB; CDAA; (118kW)		(Bosch), 140A, Nr. 06B903016AB	535 0041 10
				(Valeo), 140A, Nr. 06D903016A, Nr. 06J903023C	535 0041 10
2.0 FSI; 2.0 TFSI	05.04-05.09	BLR; BLY; BVY; BVZ; BWA; (110-147kW)		(Bosch), Nr. 06F903023F, 140A	535 0012 10
2.0 TFSI 4x4	05.09-	CCZB; (155kW)		(Bosch), 140A, Nr. 06B903016AB	535 0041 10
				(Valeo), 140A, Nr. 06J903023C	535 0041 10
1.6 TDI	11.10-	CAYB; (66kW)		(Bosch), 140A, Nr. 06F903023C, Nr. 06F903023A	535 0012 10
				(Valeo), 140A, Nr. 06F903023F	535 0012 10
1.6 TDI	10.09-	CAYC; (77kW)		(Bosch), 140A, Nr. 03L903023	535 0012 10
				(Valeo), 140A, Nr. 03L903023A	535 0012 10
1.9 TDI	08.09-	BXF; (66kW)		(Bosch), 110A, Nr. 06F903023D, 140A, Nr. 06F903023F	535 0012 10
				(Valeo), 110A, Nr. 06F903023E, 140A, Nr. 06F903023C, Nr. 03L903023F	535 0012 10

Seat

ALTEA (5P1, 5P5)					
1.9 TDI	04.04-	BJB; BKC; BLS; BXE; (77kW)		(Bosch), Nr. 06F903023F, 140A	**535 0012 10**
1.9 TDI	10.06-	BLS; BXE; (77kW)		(Bosch), 110A, Nr. 06F903023D, 140A, Nr. 06F903023A, Nr. 06F903023F	**535 0012 10**
				(Valeo), 110A, Nr. 06F903023E, 140A, Nr. 06F903023C	**535 0012 10**
2.0 TDI	03.04-05.09	AZV; (100kW)		(Bosch), Nr. 06F903023F, 140A	**535 0012 10**
2.0 TDI 16V	11.06-03.09	AZV; (100kW)		(Bosch), 110A, Nr. 06F903023D, 140A, Nr. 06F903023A, Nr. 06F903023F	**535 0012 10**
				(Valeo), 110A, Nr. 06F903023E, 140A, Nr. 06F903023C	**535 0012 10**
2.0 TDI	03.04-	BKD; CBDB; CFHC; (103kW)		BKD, (Bosch), Nr. 06F903023F, 140A	**535 0012 10**
2.0 TDI	11.05-	BMM; (103kW)		(Bosch), 110A, Nr. 06F903023D, 140A, Nr. 06F903023F, Nr. 06F903023A	**535 0012 10**
				(Valeo), 110A, Nr. 06F903023E, 140A, Nr. 06F903023C	**535 0012 10**
2.0 TDI	10.06-	BKD; CBDB; CFHC; (103kW)		(Bosch), 110A, Nr. 06F903023D, 140A, Nr. 06F903023A, Nr. 06F903023F, BKD	**535 0012 10**
				(Valeo), 110A, Nr. 06F903023E, 140A, Nr. 06F903023C, BKD	**535 0012 10**
2.0 TDI	10.06-	BMM; (103kW)		(Bosch), 110A, Nr. 06F903023D, 140A, Nr. 06F903023A, Nr. 06F903023F, BMM	**535 0012 10**
				(Valeo), 110A, Nr. 06F903023E, 140A, Nr. 06F903023C, BMM	**535 0012 10**
2.0 TDI	03.06-	BMN; CEGA; (125kW)		(Bosch), 140A, Nr. 06F903023F, BMN	**535 0012 10**
2.0 TDI	06.07-	BMN; CEGA; CFJA; (125kW)		(Bosch), 110A, Nr. 06F903023D, 140A, Nr. 06F903023A, Nr. 06F903023F, BMN	**535 0012 10**
				(Valeo), 110A, Nr. 06F903023E, 140A, Nr. 06F903023C, BMN	**535 0012 10**
AROSA (6H)					
1.4 TDI	01.00-06.04	AMF; (55kW)		(Bosch), 70A, Nr. 045 903 023 B, 90A, Nr. 045 903 023, 120A, Nr. 045 903 023 A	**535 0012 10**
1.7 DI	08.97-06.04	AKU; (44kW)		→ 6H-X-046 000, (Bosch), 70A, Nr. 028 903 026 B, 90A, Nr. 028 903 026 A, Nr. 028 903 028 P	**535 0009 10**
				6H-Y-000 001 →, (Bosch), 70A, Nr. 038 903 025, 90A, Nr. 038 903 025 A	**535 0018 10**
CORDOBA					
1.9 D	05.99-09.02	AGP; AGR; ALH; AQM; ASV; (50-81kW)		(Bosch), 70A, Nr. 038 903 023 K, 90A, Nr. 038 903 023 L	**535 0012 10**
CORDOBA (6K2/C2)					
1.9 SDI	08.96-06.99	AEY; (47kW)		(Bosch), 120A, Nr. 028 903 026 G	**535 0001 10**
				→ 6K-X-026679, (Bosch), 90A, Nr. 028 903 028 J	**535 0001 10**
1.9 SDI	06.99-10.02	AGP; AQM; (50kW)		(Bosch), 70A, Nr. 038 903 023 K, 90A, Nr. 038 903 023 L	**535 0012 10**
1.9 TDI	08.96-06.99	1Z; AHU; (66kW)		(Bosch), 120A, Nr. 028 903 026G	**535 0001 10**
				→ 6K-X-026679, (Bosch), 90A, Nr. 028 903 028 J	**535 0001 10**
1.9 TDI	06.99-10.02	AGR; ALH; (66kW)		(Bosch), 70A, Nr. 038 903 023 K, 90A, Nr. 038 903 023 L	**535 0012 10**
1.9 TDI	03.97-06.99	AFN; (81kW)		(Bosch), 120A, Nr. 028 903 026 G	**535 0001 10**
				→ 6K-X-026679, (Bosch), 90A, Nr. 028 903 028 J	**535 0001 10**
				(Bosch), 90A, Nr. 038 903 023 L, 120A, Nr. 028 903 028 E	**535 0012 10**
1.9 TDI	06.99-10.02	ASK; ASV; (81kW)		(Bosch), 70A, Nr. 038 903 023 K, 90A, Nr. 038 903 023 L	**535 0012 10**
CORDOBA (6K5)					
1.9 SDI	09.96-06.99	AEY; (47kW)		(Bosch), 120A, Nr. 028 903 026 G	**535 0001 10**
				→ 6K-X-026679, (Bosch), 90A, Nr. 028 903 028 J	**535 0001 10**
1.9 SDI	06.99-12.02	AGP; AQM; (50kW)		(Bosch), 70A, Nr. 038 903 023 K, 90A, Nr. 038 903 023 L	**535 0012 10**
1.9 TDI	08.96-06.99	1Z; AHU; (66kW)		(Bosch), 120A, Nr. 028 903 026 G	**535 0001 10**
				→ 6K-X-026679, (Bosch), 90A, Nr. 028 903 028 J	**535 0001 10**

Seat

CORDOBA (6K5)					
1.9 TDI	06.99-12.02	AGR; ALH; (66kW)		(Bosch), 70A, Nr. 038 903 023 K, 90A, Nr. 038 903 023 L	**535 0012 10**
1.9 TDI	07.97-06.99	AFN; (81kW)		(Bosch), 120A, Nr. 028 903 026 G	**535 0001 10**
				→ 6K-X-026679, (Bosch), 90A, Nr. 028 903 028 J	**535 0001 10**
				(Bosch), 90A, Nr. 038 903 023 L, 120A, Nr. 028 903 028 E	**535 0012 10**
1.9 TDI	06.99-12.02	ASK; ASV; (81kW)		(Bosch), 70A, Nr. 038 903 023 K, 90A, Nr. 038 903 023 C	**535 0012 10**
CORDOBA (6L2)					
1.2	10.02-06.06	AZQ; BME; (47kW)		(Valeo), 70A, Nr. 03D903025D, Nr. 03D903025H, 90A, Nr. 03D903025E, Nr. 03D903025J	**535 0060 10**
1.4 TDI	05.05-11.09	BNM; (51kW)		(Bosch), 70A, Nr. 045 903 023 C, 90A, Nr. 045 903 023, 120A, Nr. 045 903 023 A	**535 0012 10**
1.4 TDI	10.02-12.05	AMF; (55kW)		(Bosch), 70A, Nr. 045 903 023 B, 90A, Nr. 045 903 023	**535 0012 10**
1.4 TDI	06.05-11.09	BMS; BNV; (59kW)		(Bosch), 70A, Nr. 045 903 023 C, 90A, Nr. 045 903 023, 120A, Nr. 045 903 023 A	**535 0012 10**
1.9 SDI	09.02-	ASY; (47kW)		(Bosch), 70A, Nr. 038 903 023 K, 90A, Nr. 038 903 023 L, 120A, Nr. 028 903 028 E	**535 0012 10**
				(Hitachi), 120A, Nr. 028 903 029 G	**535 0012 10**
				(Valeo), 70A, Nr. 038 903 023 Q, 90A, Nr. 038 903 023 R, 120A, Nr. 038 903 023 S	**535 0012 10**
1.9 TDI	09.02-	ATD; AXR; BMT; (74kW)		(Bosch), 70A, Nr. 038 903 023 K, 90A, Nr. 038 903 023 L, 120A, Nr. 028 903 028 E	**535 0012 10**
				(Valeo), 70A, Nr. 038 903 023 Q, 90A, Nr. 038 903 023 R	**535 0012 10**
1.9 TDI	10.02-	ASZ; BLT; (96kW)		(Bosch), 70A, Nr. 038 903 023 K, 90A, Nr. 038 903 023 L, 120A, Nr. 028 902 028 E	**535 0012 10**
				(Hitachi), 120A, Nr. 028 903 029 G	**535 0012 10**
				(Valeo), 70A, Nr. 038 903 023 Q, 90A, Nr. 038 903 023 R, 120A, Nr. 038 903 023 S	**535 0012 10**
EXEO (3R)					
1.6; 1.8 T	12.08-	ALZ; CFMA; (75-110kW)		(Bosch), 120A, Nr. 06B903016P, 140A, Nr. 06B903016AB	**535 0041 10**
				(Valeo), 120A, Nr. 06B903016AE, 140A, Nr. 06D903016A	**535 0041 10**
1.8 TSI	05.10-	CDHA; CDHB; (88-118kW)		(Bosch), 140A, Nr. 06A903023G	**535 0210 10**
2.0 TFSI	03.09-	BWE; (147kW)		(Bosch), 120A, Nr. 06B903016P, 140A, Nr. 06B903016AB	**535 0041 10**
				(Valeo), 120A, Nr. 06B903016AE, 140A, Nr. 06D903016A	**535 0041 10**
2.0 TFSI	05.10-	CDND; (155kW)		(Bosch), 140A, Nr. 06A903023G	**535 0210 10**
2.0 TDI	12.08-	CAGC; (88kW)		(Valeo), 150A, Nr. 3R0903023	**535 0124 10**
2.0 TDI	03.09-	CAGA; CAHA; (105-125kW)		(Bosch), 140A, Nr. 06F903023C, 180A, Nr. 03G903023	**535 0012 10**
				(Valeo), 140A, Nr. 06F903023P, 180A, Nr. 021903026L	**535 0012 10**
				(Valeo), 140A, Nr. 06F903023P	**535 0124 10**
IBIZA II (6K1)					
1.9 SDI; 1.9 TDI	08.96-08.99	1Z; AEY; AHU; (47-66kW)		(Bosch), 120A, Nr. 028 903 026 G	**535 0001 10**
				→ 6K-X-026679, (Bosch), 90A, Nr. 028 903 028 J	**535 0001 10**
1.9 TDI	02.97-08.99	AFN; (81kW)		(Bosch), 120A, Nr. 028 903 026 G	**535 0001 10**
				→ 6K-X-026679, (Bosch), 90A, Nr. 028 903 028 J	**535 0001 10**
				(Bosch), 90A, Nr. 038 903 023 L, 120A, Nr. 028 903 028 E	**535 0012 10**
IBIZA III (6K1)					
1.9 SDI; 1.9 TDI	08.99-02.02	AGP; AGR; ALH; AQM; ASK; ASV; (50-81kW)		(Bosch), 70A, Nr. 038 903 023 K, 90A, Nr. 038 903 023 L	**535 0012 10**
IBIZA IV (6L)					
1.2	02.02-06.06	AZQ; BME; (47kW)		(Valeo), 70A, Nr. 03D903025D, Nr. 03D903025H, 90A, Nr. 03D903025E, Nr. 03D903025J	**535 0060 10**

					

Seat

IBIZA IV (6L)

1.4 TDI	05.05-	BNM; (51kW)		(Bosch), 70A, Nr. 045 903 023 C, 90A, Nr. 045 903 023, 120A, Nr. 045 903 023 A	**535 0012 10**
1.4 TDI	05.02-12.05	AMF; (55kW)		(Bosch), 70A, Nr. 045 903 023 B, 90A, Nr. 045 903 023	**535 0012 10**
1.4 TDI	06.05-	BMS; BNV; (59kW)		(Bosch), 90A, Nr. 045903023D, BMS	**535 0124 10**
				(Bosch), 90A, Nr. 045 903 023, Nr. 045 903 023 D, 110A, Nr. 045 903 023 H, 120A, Nr. 045 903 023 A	**535 0012 10**
1.9 SDI	02.02-12.05	ASY; (47kW)		(Bosch), 70A, Nr. 038 903 023 K, 90A, Nr. 038 903 023 L, 120A, Nr. 028 903 028 E	**535 0012 10**
				(Hitachi), 120A, Nr. 028 903 029 G	**535 0012 10**
				(Valeo), 70A, Nr. 038 903 023 Q, 90A, Nr. 038 903 023 R, 120A, Nr. 038 903 023 S	**535 0012 10**
1.9 TDI	02.02-	ATD; AXR; BMT; (74kW)		(Bosch), 70A, Nr. 038 903 023 K, 90A, Nr. 038 903 023 L, ATD	**535 0012 10**
				(Valeo), 70A, Nr. 038 903 023 Q, 90A, Nr. 038 903 023 R, ATD	**535 0012 10**
1.9 TDI	02.02-	ASZ; BLT; (96kW)		(Bosch), 70A, Nr. 038 903 023 K, 90A, Nr. 038 903 023 L, 120A, Nr. 028 902 028 E	**535 0012 10**
				(Hitachi), 120A, Nr. 028 903 029 G	**535 0012 10**
				(Valeo), 70A, Nr. 038 903 023 Q, 90A, Nr. 038 903 023 R, 120A, Nr. 038 903 023 S	**535 0012 10**
1.9 TDI Cupra R	03.04-02.08	BPX; BUK; (118kW)		(Bosch), 70A, Nr. 038 903 023 K, 90A, Nr. 038 903 023 L	**535 0012 10**
				(Valeo), 70A, Nr. 038 903 023 Q, 90A, Nr. 038 903 023 R	**535 0012 10**

IBIZA V (6J1)

1.2 TSI	09.10-	CBZB; (77kW)		(Bosch), 140A, Nr. 03C 903 025 F, Nr. 03C 903 025 J, Nr. 03F 903 023 D, Nr. 03F 903 023 F	**535 0155 10**
				(Valeo), 110A, Nr. 03F903023E	**535 0012 10**
1.2	07.08-	BZG; CGPA; (51kW)		(Valeo), 70A, Nr. 03D903025H, BZG	**535 0124 10**
1.4 TSI	06.09-	CAVE; CAVF; (110-132kW)		(Bosch), 140A, Nr. 03C903023A	**535 0012 10**
				(Valeo), 110A, Nr. 03C903023G, 140A, Nr. 03C903025D	**535 0012 10**
2.0	10.08-	CEKA; (85kW)		(Bosch), 120A, Nr. 028 903 028 E	**535 0012 10**
				(Valeo), 120A, Nr. 038 903 024 G	**535 0012 10**
1.2 TDI	05.10-	CFWA; (55kW)		(Bosch), 110A, Nr. 03P903023E	**535 0012 10**
				(Valeo), 140A, Nr. 03P903023B, Nr. 03P903023D	**535 0012 10**
1.4 TDI	07.08-	BMS; (59kW)		(Bosch), 90A, Nr. 045903023D	**535 0124 10**
				(Bosch), 90A, Nr. 045 903 023, Nr. 045 903 023 D, 110A, Nr. 045 903 023 H, 120A, Nr. 045 903 023 A	**535 0012 10**
1.6 TDI	05.09-	CAYB; CAYC; CLNA; (66-77kW)		(Bosch), 110A, Nr. 06F903023D, 140A, Nr. 06F903023F, Nr. 03L903023	**535 0012 10**
				(Valeo), 110A, Nr. 06F903023E, 140A, Nr. 03L903023F, Nr. 03L903023A	**535 0012 10**
1.9 TDI	07.08-	BLS; BXJ; (66-77kW)		(Bosch), 90A, Nr. 045903023D	**535 0124 10**
				(Bosch), 90A, Nr. 038 903 023 L, 120A, Nr. 028 903 028 E	**535 0012 10**
				(Valeo), 90A, Nr. 038 903 023 R	**535 0012 10**
2.0 TDI	01.10-	CFHD; (105kW)		(Bosch), 140A, Nr. 06F903023F	**535 0012 10**
				(Valeo), 140A, Nr. 03L903023A, Nr. 03L903023F	**535 0012 10**

IBIZA V (6J5)

1.2 TSI	09.10-	CBZB; (77kW)		(Bosch), 140A, Nr. 03C 903 025 F, Nr. 03C 903 025 J, Nr. 03F 903 023 D, Nr. 03F 903 023 F	**535 0155 10**
				(Valeo), 110A, Nr. 03F903023E	**535 0012 10**
1.2	03.08-	BZG; CGPA; (51kW)		(Valeo), 70A, Nr. 03D903025H, BZG	**535 0124 10**
1.4 TSI	06.09-	CAVF; (110kW)		(Bosch), 140A, Nr. 03C903023A, Nr. 03C903025D	**535 0155 10**
				(Bosch), 140A, Nr. 03C903023A	**535 0012 10**
				(Valeo), 110A, Nr. 03C903023G, 140A, Nr. 03C903025D	**535 0012 10**

Seat

IBIZA V (6J5)					
2.0	10.08-	CEKA; (85kW)		(Bosch), 120A, Nr. 028 903 028 E	535 0012 10
				(Valeo), 120A, Nr. 038 903 024 G	535 0012 10
1.2 TDI	05.10-	CFWA; (55kW)		(Bosch), 110A, Nr. 03P903023E, Nr. 03P903023F, 140A, Nr. 03P903023A, Nr. 03P903023C	535 0012 10
				(Valeo), 140A, Nr. 03P903023D, Nr. 03P903023B	535 0012 10
1.4 TDI	07.08-	BMS; (59kW)		(Bosch), 90A, Nr. 045903023D	535 0124 10
				(Bosch), 120A, Nr. 045 903 023 A	535 0012 10
1.6 TDI	05.09-	CAYB; CAYC; CLNA; (66-77kW)		(Bosch), 140A, Nr. 06F903023F	535 0155 10
				(Bosch), 110A, Nr. 06F903023D	535 0012 10
				(Valeo), 110A, Nr. 03C903023G, Nr. 06F903023E	535 0012 10
1.9 TDI	07.08-	BXJ; (66kW)		(Bosch), 90A, Nr. 045903023D	535 0124 10
				(Bosch), 90A, Nr. 038 903 023 L, 120A, Nr. 028 903 028 E	535 0012 10
				(Valeo), 90A, Nr. 038 903 023 R, 120A, Nr. 038 903 024 G	535 0012 10
1.9 TDI	03.08-	BLS; (77kW)		(Bosch), 90A, Nr. 045903023D	535 0124 10
				(Bosch), 110A, Nr. 06F903023D	535 0012 10
				(Valeo), 110A, Nr. 03C903023G, Nr. 06F903023E	535 0012 10
2.0 TDI	01.10-	CFHD; (105kW)		(Bosch), 140A, Nr. 06F903023F	535 0155 10
				(Valeo), 140A, Nr. 03L903023F	535 0155 10
				(Bosch), 140A, Nr. 06F903023F	535 0012 10
				(Valeo), 140A, Nr. 03L903023A, Nr. 03L903023F	535 0012 10
IBIZA V (6J8)					
1.2 TSI	09.10-	CBZB; (77kW)		(Bosch), 140A, Nr. 03C 903 025 F, Nr. 03C 903 025 J, Nr. 03F 903 023 D, Nr. 03F 903 023 F	535 0155 10
				(Valeo), 110A, Nr. 03F903023E	535 0012 10
1.2 TDI	04.10-	CFWA; (55kW)		(Bosch), 110A, Nr. 03P903023E	535 0012 10
				(Valeo), 140A, Nr. 03P903023D	535 0012 10
1.6 TDI	03.10-	CAYB; (66kW)		(Bosch), 140A, Nr. 06F903023F	535 0012 10
				(Valeo), 140A, Nr. 03L903023A, Nr. 03L903023F	535 0012 10
1.6 TDI	03.10-	CAYC; CLNA; (77kW)		(Bosch), 140A, Nr. 06F903023F, CAYC	535 0012 10
				(Valeo), 140A, Nr. 03L903023A, Nr. 03L903023F, CAYC	535 0012 10
INCA (6K9)					
1.7 D	09.96-06.03	AHB; (42kW)		(Bosch), 120A, Nr. 028 903 026 G	535 0001 10
				→9K-X-001745, (Bosch), 90A, Nr. 028 903 028 J	535 0001 10
				9K-X-001746→, (Bosch), 70A, Nr. 6K0 903 028	535 0001 10
1.9 D	11.95-06.03	1Y; (47kW)		(Bosch), 90A, Nr. 028 903 028 J	535 0001 10
1.9 SDI	11.95-06.03	AEY; AYQ; (47kW)		AEY, (Bosch), 120A, Nr. 028 903 026 G	535 0001 10
				AEY, →9K-X-001745, (Bosch), 90A, Nr. 028 903 028 J	535 0001 10
				AEY, 9K-X-001746→, (Bosch), 70A, Nr. 6K0 903 028	535 0001 10
LEON (1M)					
1.6	10.05-06.06	BFQ; (75kW)		(Bosch), 120A, Nr. 038 903 024 F	535 0012 10
				(Hitachi), 120A, Nr. 038 903 029 G	535 0012 10
				(Valeo), 120A, Nr. 038 903 024 G	535 0012 10
1.8 T 20V 4	11.99-06.06	AJQ; ARY; (132kW)		(Bosch), 120A, Nr. 028 903 028 E, Nr. 038 903 024 F	535 0012 10
				(Hitachi), 120A, Nr. 028 903 029 G	535 0012 10
				(Valeo), 120A, Nr. 038 903 023 S, Nr. 038 903 024 G	535 0012 10
1.8 T Cupra R; 1.8 TURBO	02.02-06.06	AMK; BAM; (154-165kW)		(Bosch), 120A, Nr. 028 903 028 E, Nr. 038 903 024 F	535 0012 10

Seat

LEON (1M)

2.3 VR5	09.00-11.03	AQN; (125kW)		(Bosch), 70A, Nr. 038 903 023 K, 90A, Nr. 038 903 023 L, Nr. 038 903 023 D, 120A, Nr. 028 903 028 E, Nr. 028 903 024 F	535 0012 10
				(Hitachi), 90A, Nr. 038 903 029 G	535 0012 10
				(Valeo), 90A, Nr. 038 903 023 R, Nr. 038 903 024 E, 120A, Nr. 038 903 023 S, Nr. 038 903 023 G	535 0012 10
2.8 Cupra 4	02.01-06.06	AUE; (150kW)		(Bosch), 90A, Nr. 038 903 023 L, 120A, Nr. 028 903 028 E	535 0012 10
				(Hitachi), 120A, Nr. 028 903 029 G	535 0012 10
				(Valeo), 90A, Nr. 038 903 023 R	535 0012 10
2.8	05.02-06.04	BDE; (150kW)		(Bosch), 70A, Nr. 038 903 023 K, 90A, Nr. 038 903 023 L, Nr. 038 903 023 D, 120A, Nr. 028 903 028 E, Nr. 028 903 024 F	535 0012 10
				(Hitachi), 90A, Nr. 038 903 029 G	535 0012 10
				(Valeo), 90A, Nr. 038 903 023 R, Nr. 038 903 024 E, 120A, Nr. 038 903 023 S, Nr. 038 903 023 G	535 0012 10
1.9 SDI; 1.9 TDI	11.99-06.06	AGR; ALH; AQM; (50-66kW)		(Bosch), 90A, Nr. 038 903 023 L, Nr. 038 903 024 D, 120A, Nr. 028 903 028 E, Nr. 038 903 024 F	535 0012 10
				(Hitachi), 120A, Nr. 028 903 029 G	535 0012 10
				(Valeo), 90A, Nr. 038 903 023 R, Nr. 038 903 024 E, 120A, Nr. 038 903 023 S, Nr. 038 903 024G	535 0012 10
1.9 TDI	10.05-06.06	AXR; (74kW)		(Bosch), 70A, Nr. 038 903 023 K, 90A, Nr. 038 903 023 L, Nr. 038 903 023 D, 120A, Nr. 028 903 028 E, Nr. 028 903 024 F	535 0012 10
				(Hitachi), 90A, Nr. 038 903 029 G	535 0012 10
				(Valeo), 90A, Nr. 038 903 023 R, Nr. 038 903 024 E, 120A, Nr. 038 903 023 S, Nr. 038 903 023 G	535 0012 10
1.9 TDI	11.99-06.06	AHF; ASV; (81kW)		(Bosch), 90A, Nr. 038 903 024 D, Nr. 038 903 023 L, 120A, Nr. 028 903 023 S, Nr. 038 903 024 F	535 0012 10
				(Hitachi), 120A, Nr. 028 903 029 G	535 0012 10
				(Valeo), 90A, Nr. 038 903 023 R, Nr. 038 903 024 E, 120A, Nr. 038 903 024 G, Nr. 038 903 023 S	535 0012 10
1.9 TDI	05.03-06.06	ASZ; (96kW)		(Bosch), 70A, Nr. 038 903 023 K, 90A, Nr. 038 903 023 L, Nr. 038 903 023 D, 120A, Nr. 028 903 028 E, Nr. 028 903 024 F	535 0012 10
				(Hitachi), 90A, Nr. 038 903 029 G	535 0012 10
				(Valeo), 90A, Nr. 038 903 023 R, Nr. 038 903 024 E, 120A, Nr. 038 903 023 S, Nr. 038 903 023 G	535 0012 10
1.9 TDI	02.01-06.06	ARL; (110kW)		(Bosch), 70A, Nr. 038 903 023 K, 90A, Nr. 038 903 023 L, Nr. 038 903 024 D, 120A, Nr. 028 903 028 E, Nr. 038 903 024 F	535 0012 10
				(Hitachi), 120A, Nr. 028 903 029 G	535 0012 10
				(Valeo), 90A, Nr. 038 903 023 R, Nr. 038 903 024 E, 120A, Nr. 038 903 023 S, Nr. 038 903 024 G	535 0012 10

LEON (1P1)

1.2 TSI	02.10-	CBZB; (77kW)		(Bosch), 140A, Nr. 03F 903 023 D, Nr. 03C 903 023 F	535 0155 10
				(Valeo), 110A, Nr. 03F 903 023 E	535 0155 10
1.4 TSI	11.07-	CAXC; (92kW)		(Bosch), Nr. 03C 903 023 A, 140A	535 0155 10
				(Valeo), Nr. 03C 903 023 C, 140A	535 0155 10
				(Valeo), 110A, Nr. 03C903023D	535 0012 10
1.6	07.05-	BSE; BSF; CCSA; CMXA; (75kW)		1P-6-000 001 →, (Bosch), 140A, Nr. 06F903023F, Nr. 06F903023A	535 0012 10
				(Valeo), 140A, Nr. 06F903023C	535 0012 10
1.6 LPG	12.09-	CHGA; (75kW)		(Bosch), 140A, Nr. 06F903023F	535 0012 10
				(Valeo), 140A, Nr. 03L903023F	535 0012 10
1.8 TSI	06.07-	BZB; CDAA; (118kW)		(Valeo), Nr. 06J903023C, 140A	535 0012 10

Seat

LEON (1P1)					
1.8 TSI	06.07-	BZB; CDAA; (118kW)		(Bosch), 140A, Nr. 06B903016AB	**535 0041 10**
				(Valeo), 140A, Nr. 06D903016A, Nr. 06J903023C	**535 0041 10**
2.0 FSI	07.05-05.10	BLR; BLY; BVY; BVZ; (110kW)		(Bosch), Nr. 06F903023F, 140A	**535 0012 10**
2.0 TFSI	09.05-05.06	BWA1; (136kW)		(Bosch), 140A, Nr. 06F903023F	**535 0012 10**
				(Valeo), 140A, Nr. 06F903023C	**535 0012 10**
2.0 TFSI	05.05-03.09	BWA; (147kW)		(Bosch), Nr. 06F903023F, 140A	**535 0012 10**
2.0 TFSI	06.09-	CCZB; (155kW)		(Bosch), 140A, Nr. 06B903016AB	**535 0041 10**
				(Valeo), 140A, Nr. 06J903023C	**535 0041 10**
2.0 TFSI	11.06-	BWJ; CDLD; (177kW)		(Bosch), Nr. 06F903023F, 140A	**535 0012 10**
2.0 TFSI	09.09-	CDLA; (195kW)		(Valeo), 140A, Nr. 03L903023F	**535 0012 10**
1.6 TDI	02.10-	CAYC; (77kW)		(Bosch), 140A, Nr. 03L903023	**535 0012 10**
				(Valeo), 140A, Nr. 03L903023A	**535 0012 10**
1.9 TDI	06.07-	BXF; (66kW)		(Bosch), 110A, Nr. 06F903023D, 140A, Nr. 06F903023A, Nr. 06F903023F	**535 0012 10**
				(Valeo), 110A, Nr. 06F903023E, 140A, Nr. 06F903023C, Nr. 03L903023F	**535 0012 10**
1.9 TDI	07.05-	BKC; BLS; BXE; (77kW)		BLS, BXE, (Bosch), Nr. 06F903023F, 140A	**535 0012 10**
1.9 TDI	10.05-	ASV; (81kW)		(Bosch), 90A, Nr. 038 903 024 D, Nr. 038 903 023 L, 120A, Nr. 028 903 023 S, Nr. 038 903 024 F	**535 0012 10**
				(Hitachi), 120A, Nr. 028 903 029 G	**535 0012 10**
				(Valeo), 90A, Nr. 038 903 023 R, Nr. 038 903 024 E, 120A, Nr. 038 903 024 G, Nr. 038 903 023 S	**535 0012 10**
2.0 TDI	07.05-05.10	AZV; (100kW)		(Bosch), 110A, Nr. 06F903023D, 140A, Nr. 06F903023A, Nr. 06F903023F	**535 0012 10**
				(Valeo), 110A, Nr. 06F903023E, 140A, Nr. 06F903023C, Nr. 03L903023F	**535 0012 10**
2.0 TDI	07.05-	BKD; CFHC; (103kW)		1P-6-000 001 →, (Bosch), 110A, Nr. 06F903023D, 140A, Nr. 06F903023F, Nr. 06F903023A	**535 0012 10**
				(Valeo), 110A, Nr. 06F903023E, 140A, Nr. 06F903023C	**535 0012 10**
2.0 TDI	10.05-	BMM; (103kW)		(Bosch), 110A, Nr. 06F903023D, 140A, Nr. 06F903023F, Nr. 06F903023A	**535 0012 10**
				(Valeo), 110A, Nr. 06F903023E, 140A, Nr. 06F903023C	**535 0012 10**
2.0 TDI	05.06-	BMN; CEGA; CFJA; (125kW)		BMN, (Bosch), 110A, Nr. 06F903023D, 140A, Nr. 06F903023F, Nr. 06F903023A	**535 0012 10**
				BMN, (Valeo), 110A, Nr. 06F903023E, 140A, Nr. 06F903023C	**535 0012 10**
TOLEDO I (1L)					
1.9 TDI	08.95-03.99	1Z; AHU; (66kW)		AHU, (Bosch), Nr. 028 903 026 G, 120A	**535 0001 10**
				AHU, → 1L-W-044486, (Bosch), Nr. 028 903 028 J, 90A	**535 0001 10**
				AHU, 1L-W-044487 →, (Bosch), Nr. 6K0 903 028, 70A	**535 0001 10**
1.9 TDI	11.96-03.99	AFN; (81kW)		(Bosch), Nr. 028 903 026 G, 120A	**535 0001 10**
				→ 1L-W-044486, (Bosch), Nr. 028 903 028 J, 90A	**535 0001 10**
				1L-W-044487 →, (Bosch), Nr. 6K0 903 028, 70A	**535 0001 10**
TOLEDO II (1M2)					
1.8	05.01-04.04	ARY; (132kW)		(Bosch), 120A, Nr. 028 903 028 E, Nr. 038 903 024 F, ARY	**535 0012 10**
				(Hitachi), 120A, Nr. 038 903 029 G, ARY	**535 0012 10**
				(Valeo), 120A, Nr. 038 903 023 S, Nr. 038 903 024 G, ARY	**535 0012 10**
1.8	05.02-05.03	AMK; (154kW)		(Bosch), 120A, Nr. 028 903 028 E, Nr. 038 903 024 F, AMK	**535 0012 10**
				(Hitachi), 120A, Nr. 038 903 029 G, AMK	**535 0012 10**
				(Valeo), 120A, Nr. 038 903 023 S, Nr. 038 903 024 G, AMK	**535 0012 10**
1.8	05.03-10.05	BAM; (165kW)		(Bosch), 120A, Nr. 028 903 028 E, Nr. 038 903 024 F, BAM	**535 0012 10**



	2001 ... 2002 ... 2003 ...				
Seat					
TOLEDO II (1M2)					
1.8	05.03-10.05	BAM; (165kW)		(Hitachi), 120A, Nr. 038 903 029 G, BAM	**535 0012 10**
				(Valeo), 120A, Nr. 038 903 023 S, Nr. 038 903 024 G, BAM	**535 0012 10**
2.3 V5	04.99-05.01	AGZ; (110kW)		(Bosch), 70A, Nr. 038 903 023 K, 90A, Nr. 038 903 023 L, 120A, Nr. 028 903 028 E	**535 0012 10**
				(Hitachi), 120A, Nr. 028 903 029 G	**535 0012 10**
				(Valeo), 90A, Nr. 038 903 023 R, 120A, Nr. 038 903 023 S	**535 0012 10**
2.3 V5 20V	05.01-05.06	AQN; (125kW)		(Bosch), 90A, Nr. 038 903 024 D, Nr. 038 903 023 L, 120A, Nr. 028 903 023 S, Nr. 038 903 024 F	**535 0012 10**
				(Hitachi), 120A, Nr. 028 903 029 G	**535 0012 10**
				(Valeo), 90A, Nr. 038 903 023 R, Nr. 038 903 024 E, 120A, Nr. 038 903 024 G, Nr. 038 903 023 S	**535 0012 10**
2.8	05.02-04.04	BDE; (150kW)		(Bosch), 120A, Nr. 028 903 028 E, Nr. 038 903 024 F	**535 0012 10**
				(Hitachi), 120A, Nr. 038 903 029 G	**535 0012 10**
				(Valeo), 120A, Nr. 038 903 023 S, Nr. 038 903 024 G	**535 0012 10**
1.9 SDI	11.99-06.04	AQM; (50kW)		(Bosch), 120A, Nr. 028 903 028 E, Nr. 038 903 024 F, AQM	**535 0012 10**
				(Hitachi), 120A, Nr. 038 903 029 G, AQM	**535 0012 10**
				(Valeo), 120A, Nr. 038 903 023 S, Nr. 038 903 024 G, AQM	**535 0012 10**
1.9 TDI	04.99-05.06	AGR; ALH; (66kW)		(Bosch), 90A, Nr. 038 903 023 L, Nr. 038 903 024 D, 120A, Nr. 028 903 028 E, Nr. 038 903 024 F	**535 0012 10**
				(Hitachi), 120A, Nr. 028 903 029 G	**535 0012 10**
				(Valeo), 90A, Nr. 038 903 023 R, Nr. 038 903 024 E, 120A, Nr. 038 903 023 S, Nr. 038 903 024G	**535 0012 10**
1.9 TDI	08.05-05.06	AXR; (74kW)		(Bosch), 70A, Nr. 038 903 023 K, 90A, Nr. 038 903 023 L	**535 0012 10**
				(Valeo), 70A, Nr. 038 903 023 Q, 90A, Nr. 038 903 023 R	**535 0012 10**
1.9 TDI	04.99-05.06	AHF; ASV; (81kW)		(Bosch), 90A, Nr. 038 903 024 D, Nr. 038 903 023 L, 120A, Nr. 028 903 023 S, Nr. 038 903 024 F	**535 0012 10**
				(Hitachi), 120A, Nr. 028 903 029 G	**535 0012 10**
				(Valeo), 90A, Nr. 038 903 023 R, Nr. 038 903 024 E, 120A, Nr. 038 903 024 G, Nr. 038 903 023 S	**535 0012 10**
1.9 TDI	05.03-05.06	ASZ; (96kW)		(Bosch), 120A, Nr. 028 903 028 E, Nr. 038 903 024 F	**535 0012 10**
				(Hitachi), 120A, Nr. 038 903 029 G	**535 0012 10**
				(Valeo), 120A, Nr. 038 903 023 S, Nr. 038 903 024 G	**535 0012 10**
1.9 TDI	10.00-05.06	ARL; (110kW)		(Bosch), 70A, Nr. 038 903 023 K, 90A, Nr. 038 903 023 L, 120A, Nr. 028 903 028 E	**535 0012 10**
				(Hitachi), 120A, Nr. 028 903 029 G	**535 0012 10**
				(Valeo), 90A, Nr. 038 903 023 R, 120A, Nr. 038 903 023 S	**535 0012 10**
TOLEDO III (5P2)					
1.6	10.04-05.09	BGU; BSE; BSF; CCSA; (75kW)		BSE, BSF, CCSA, (Bosch), 140A, Nr. 06F903023A, Nr. 06F903023F	**535 0012 10**
				BSE, BSF, CCSA, (Valeo), 140A, Nr. 06F903023C	**535 0012 10**
1.8 TFSI	01.07-	BYT; BZB; CDAA; (118kW)		(Valeo), Nr. 06J903023C, 140A	**535 0012 10**
				BYT, BZB	**535 0041 10**
				(Bosch), 140A, Nr. 06B903016AB	**535 0041 10**
				(Valeo), 140A, Nr. 06D903016A	**535 0041 10**
2.0 FSI	10.04-	BLR; BLY; BVY; BVZ; (110kW)		BVY, BVZ, (Bosch), Nr. 06F903023F, 140A	**535 0012 10**
2.0 TFSI	11.05-05.09	BWA; (147kW)		(Bosch), Nr. 06F903023F, 140A	**535 0012 10**
1.9 TDI	10.04-	BJB; BKC; BLS; BXE; (77kW)		BLS, BXE, (Bosch), Nr. 06F903023F, 140A	**535 0012 10**

	2001 ... 2002 ... 2003 ...				
Seat					
TOLEDO III (5P2)					
2.0 TDI	09.04-05.09	AZV; (100kW)		(Bosch), 110A, Nr. 06F903023D, 140A, Nr. 06F903023A	**535 0012 10**
				(Valeo), 110A, Nr. 06F903023E, 140A, Nr. 06F903023C	**535 0012 10**
2.0 TDI	04.04-05.09	BKD; BMM; (103kW)		(Bosch), Nr. 06F903023F, 140A	**535 0012 10**
2.0 TDI	01.06-05.09	BMN; CEGA; (125kW)		(Bosch), 140A, Nr. 06F903023F, BMN	**535 0012 10**
Skoda					
FABIA (5J)					
1.2 TSI	03.10-	CBZA; CBZB; (63-77kW)		(Bosch), 140A, Nr. 03F 903 023 D	**535 0155 10**
				(Valeo), 110A, Nr. 03F 903 023 E	**535 0155 10**
1.4 TSI	05.10-	CAVE; (132kW)		(Bosch), 140A, Nr. 03C903023A	**535 0155 10**
				(Valeo), 110A, Nr. 03C903023G, 140A, Nr. 03C903025D	**535 0155 10**
1.2 TDI	05.10-	CFWA; (55kW)		(Bosch), 110A, Nr. 03P903023E, 140A, Nr. 03P903023C, Nr. 03P903023A	**535 0012 10**
				(Valeo), 110A, Nr. 03P903023F, 140A, Nr. 03P903023D	**535 0012 10**
1.4 TDI	02.07-	BNM; (51kW)		(Bosch), 70A, Nr. 045 903 023 C, 90A, Nr. 045 903 023, 110A, Nr. 045 903 023 H, 120A, Nr. 045 903 023 A	**535 0012 10**
				(Bosch), 70A, Nr. 045903023C, 90A, Nr. 045903023D, 110A, Nr. 045903023H	**535 0124 10**
1.4 TDI	01.07-	BMS; BNV; (59kW)		→ 6Y-7-000 001, BNV, (Bosch), 90A, Nr. 045 903 023, 120A, Nr. 045 903 023 A	**535 0012 10**
				5J-7-000 001 →, 70A, Nr. 045 903 023 C, 90A, Nr. 045 903 023, 110A, Nr. 045 903 023 H, 120A, Nr. 045 903 023 A	**535 0012 10**
				(Bosch), 70A, Nr. 045903023C, 90A, Nr. 045903023D, 110A, Nr. 045903023H	**535 0124 10**
1.6 TDI	03.10-	CAYA; CAYB; CAYC; (55-77kW)		(Bosch), 110A, Nr. 06F903023D, 140A, Nr. 06F903023F, Nr. 03L903023	**535 0012 10**
				(Valeo), 140A, Nr. 03L903023F, Nr. 03L903023A	**535 0012 10**
1.9 TDI	04.07-	BLS; BSW; (77kW)		(Bosch), 110A, Nr. 045 903 023 H, BLS	**535 0012 10**
				(Bosch), 70A, (-A/C), Nr. 038 903 023 K, 90A, Nr. 038 903 023 L, 120A, Nr. 028 903 028 E	**535 0012 10**
				(Valeo), 70A, (-A/C), Nr. 038 903 023 Q, 90A, Nr. 038 903 023 R	**535 0012 10**
FABIA (6Y)					
1.2	07.01-12.07	AWY; BMD; (40kW)		AWY, → 6Y-3-725552, (Valeo), 70A, Nr. 03D903025H, 90A, Nr. 03D903025E	**535 0060 10**
1.2	07.01-03.08	AWY; AZQ; BMD; BME; (40-47kW)		AWY, → 6Y-3-725552, (Valeo), 70A, Nr. 03D903025D, 90A, Nr. 03D903025E	**535 0060 10**
1.2	01.03-12.07	AZQ; BME; (47kW)		AWY, → 6Y-3-725552, (Valeo), 70A, 90A	**535 0060 10**
1.2	01.03-03.08	AZQ; BME; (47kW)		AWY, → 6Y-3-725552, (Valeo), 70A, Nr. 03D903025D, 90A, Nr. 03D903025E	**535 0060 10**
1.4 TDI	10.05-03.08	BNM; (51kW)		(Bosch), 70A, Nr. 045903023C, 90A, Nr. 045903023D, 110A, Nr. 045903023H	**535 0124 10**
				(Bosch), 90A, Nr. 045 903 023, 120A, Nr. 045 903 023 A	**535 0012 10**
1.4 TDI	04.03-03.08	AMF; (55kW)		(Bosch), 70A, Nr. 045903023B, 90A, Nr. 045903023	**535 0012 10**
1.4 TDI	10.05-03.08	BNV; (59kW)		(Bosch), 70A, Nr. 045903023C, 90A, Nr. 045903023D, 110A, Nr. 045903023H	**535 0124 10**
				(Bosch), 90A, Nr. 045 903 023, 120A, Nr. 045 903 023 A	**535 0012 10**
1.9 SDI	11.99-03.08	ASY; (47kW)		(Bosch), 70A, Nr. 038903023K, 90A, Nr. 038903023L, 120A, Nr. 028903028E	**535 0012 10**
				(Hitachi), 120A, Nr. 028903029G	**535 0012 10**
				(Valeo), 70A, Nr. 038903023Q, 90A, Nr. 038903023R, 120A, Nr. 038903023S	**535 0012 10**
1.9 SDI	04.00-12.07	ASY; (47kW)		(Bosch), 70A, Nr. 038903023K, 90A, Nr. 038903023L, 120A, Nr. 028903028E	**535 0012 10**
				(Hitachi), 120A, Nr. 028903029G	**535 0012 10**
				(Valeo), 70A, Nr. 038903023Q, 90A, Nr. 038903023R, 120A, Nr. 038903023S	**535 0012 10**

Skoda

FABIA (6Y)					
1.9 TDI	01.00-03.08	ATD; AXR; (74kW)		(Bosch), 70A, Nr. 038903023K, 90A, Nr. 038903023L, 120A, Nr. 028903028E, AXR	**535 0012 10**
				(Hitachi), 120A, Nr. 028903029G, AXR	**535 0012 10**
				(Valeo), 70A, Nr. 038903023Q, 90A, Nr. 038903023R, 120A, Nr. 038903023S, AXR	**535 0012 10**
RS	06.03-03.08	ASZ; BLT; (96kW)		(Bosch), 70A, Nr. 038903023K, 90A, Nr. 038903023L, 120A, Nr. 028903028E	**535 0012 10**
				(Hitachi), 120A, Nr. 028903029G	**535 0012 10**
				(Valeo), 70A, Nr. 038903023Q, 90A, Nr. 038903023R, 120A, Nr. 038903023S	**535 0012 10**
FABIA PRAKTIK					
1.2	07.01-12.07	AWY; BMD; (40kW)		AWY, → 6Y-3-725552, (Valeo), 70A, Nr. 03D903025D, 90A, Nr. 03D903025E	**535 0060 10**
1.2	01.03-12.07	AZQ; BME; (47kW)		AWY, → 6Y-3-725552, (Valeo), 70A, 90A	**535 0060 10**
1.4 TDI	10.05-12.07	BNM; (51kW)		(Bosch), 70A, Nr. 045903023C, 90A, Nr. 045903023D, 110A, Nr. 045903023H	**535 0124 10**
				(Bosch), 90A, Nr. 045 903 023, 120A, Nr. 045 903 023 A	**535 0012 10**
1.4 TDI	03.07-	BNM; (51kW)		(Bosch), 70A, Nr. 045 903 023 C, 90A, Nr. 045 903 023, 110A, Nr. 045 903 023 H, 120A, Nr. 045 903 023 A	**535 0012 10**
1.4 TDI	03.07-	BMS; BNV; (59kW)		(Bosch), 90A, Nr. 045903023, 120A, Nr. 045903023A, BNV	**535 0012 10**
1.9 SDI	07.01-12.07	ASY; (47kW)		(Bosch), 70A, Nr. 038903023K, 90A, Nr. 038903023L, 120A, Nr. 028903028E	**535 0012 10**
				(Hitachi), 120A, Nr. 028903029G	**535 0012 10**
				(Valeo), 70A, Nr. 038903023Q, 90A, Nr. 038903023R, 120A, Nr. 038903023S	**535 0012 10**
FELICIA I (791,795,797)					
1.6 GLX; 1.6 LX	08.95-03.98	AEE; EA111; (55kW)		(Bosch), 90A, Nr. 028 903 025 Q, Nr. 028 903 018 A, Nr. 028 903 018 AX	**535 0001 10**
1.6	06.97-	AEE; (55kW)		(Bosch), 70A, Nr. 028 903 025 H, (PS)	**535 0001 10**
				(Bosch), 90A, Nr. 028 903 025 Q, (A/C)	**535 0001 10**
1.9 D	10.95-	AEF; (47kW)		(Bosch), 90A, Nr. 028 903 026 B, Nr. 028 903 025 E	**535 0009 10**
FELICIA II (6U1, 6U5)					
1.6	01.98-06.01	AEE; (55kW)		(Bosch), 90A, Nr. 028 903 028 Q, Nr. 028 903 018 A, Nr. 028 903 018 AX	**535 0001 10**
1.6	01.98-06.01	AEE; (55kW)		(Bosch), 90A, Nr. 028 903 025 Q, Nr. 028 903 018 A, Nr. 028 903 018 AX	**535 0001 10**
1.9 D	01.98-06.01	AEF; (47kW)		(Bosch), 90A, Nr. 028 903 026 B, Nr. 028 903 025 E	**535 0009 10**
OCTAVIA (1U)					
1.6	02.97-	AEH; AKL; (74kW)		(Bosch), 120A, Nr. 028 903 028 E	**535 0012 10**
				(Hitachi), 120A, Nr. 028 903 029 G	**535 0012 10**
				(Valeo), 120A, Nr. 038 903 023 S	**535 0012 10**
1.6	09.00-	AVU; BFQ; (75kW)		(Bosch), 120A, Nr. 028 903 028 E	**535 0012 10**
				(Hitachi), 120A, Nr. 028 903 029 H	**535 0012 10**
				(Valeo), 120A, Nr. 038 903 023 S	**535 0012 10**
1.8 T; 2.0; RS 1.8 T; RS 1.8 T 20V	04.99-	AEG; AGU; APK; AQY; ARX; ARZ; AUM; AUQ; AZH; AZJ; (85-132kW)		(Bosch), 120A, Nr. 028 903 028 E, , AEG, APK, AQY, AZH	**535 0012 10**
				(Hitachi), 120A, Nr. 028 903 029 G, , AEG, APK, AQY, AZH	**535 0012 10**
				(Valeo), 120A, Nr. 038 903 023 S, , AEG, APK, AQY, AZH	**535 0012 10**
1.9 SDI	06.97-	AGP; AQM; (50kW)		AGP, → 1U-W-113 660, (Bosch), 70A, Nr. 038 903 023 G, 90A, Nr. 038 903 023 H, 120A, Nr. 038 903 023 J	**535 0010 10**
				(Bosch), 70A, Nr. 038 903 023 K, 90A, Nr. 038 903 023 L, 120A, Nr. 038 903 023 E	**535 0012 10**
				(Hitachi), 120A, Nr. 028 903 029 G	**535 0012 10**
				(Valeo), 70A, Nr. 038 903 023 Q, 90A, Nr. 038 903 023 R, 120A, Nr. 038 903 023 S	**535 0012 10**

Skoda

OCTAVIA (1U)

1.9 TDI	09.96-	AGR; ALH; (66kW)		AGR, → 1U-W-113 660, (Bosch), 70A, Nr. 038 903 023 G, 90A, Nr. 038 903 023 H, 120A, Nr. 038 903 023 J	**535 0010 10**
				(Bosch), 70A, Nr. 038 903 023 K, 90A, Nr. 038 903 023 L, 120A, Nr. 028 903 028 E	**535 0012 10**
				(Hitachi), 120A, Nr. 028 903 029 G	**535 0012 10**
				(Valeo), 70A, Nr. 038 903 023 Q, 90A, Nr. 038 903 023 R, 120A, Nr. 038 903 023 S	**535 0012 10**
1.9 TDI	08.00-	ATD; AXR; (74kW)		(Bosch), 70A, Nr. 038 903 023 K, 90A, Nr. 038 903 023 L, 120A, Nr. 028 903 028 E, ATD	**535 0012 10**
				(Bosch), 70A, Nr. 038 903 024 B, 90A, Nr. 038 903 024 D, 120A, Nr. 038 903 024 F, AXR	**535 0012 10**
				(Hitachi), 120A, Nr. 028 903 029 G, ATD	**535 0012 10**
				(Valeo), 70A, Nr. 038 903 023 Q, Nr. 038 903 024 C, 90A, Nr. 038 903 023 R, 120A, Nr. 038 903 023 S, Nr. 038 903 024 G, ATD	**535 0012 10**
1.9 TDI	10.05-	AXR; (74kW)		(Bosch), 70A, Nr. 038 903 024 B, 90A, Nr. 038 903 024 D, 120A, Nr. 038 903 024 F, AXR	**535 0012 10**
1.9 TDI	08.97-	AHF; ASV; (81kW)		AHF, → 1U-W-113 660, (Bosch), 70A, Nr. 038 903 023 G, 90A, Nr. 038 903 023 H, 120A, Nr. 038 903 023 J	**535 0010 10**
				(Bosch), 70A, Nr. 038 903 023 K, 90A, Nr. 038 903 023 L, 120A, Nr. 028 903 028 E	**535 0012 10**
				(Hitachi), 120A, Nr. 028 903 029 G	**535 0012 10**
				(Valeo), 70A, Nr. 038 903 023 Q, 90A, Nr. 038 903 023 R, 120A, Nr. 038 903 023 S	**535 0012 10**
1.9 TDI	01.03-	ASZ; (96kW)		(Bosch), 70A, Nr. 038 903 023 K, 90A, Nr. 038 903 023 L, 120A, Nr. 028 903 028 E	**535 0012 10**
				(Hitachi), 120A, Nr. 028 903 029 G	**535 0012 10**
				(Valeo), 70A, Nr. 038 903 023 Q, 90A, Nr. 038 903 023 R, 120A, Nr. 038 903 023 S	**535 0012 10**

OCTAVIA (1Z)

1.2 TSI	02.10-	CBZB; (77kW)		(Bosch), 140A, Nr. 03F 903 023 D	**535 0155 10**
				(Valeo), 110A, Nr. 03F 903 023 E	**535 0155 10**
1.4 TSI	11.08-	CAXA; (90kW)		(Valeo), 110A, Nr. 03C903023G, 140A, Nr. 03C903023C, 1Z-9-000001 →	**535 0155 10**
1.6	06.04-	BGU; BSE; BSF; CCSA; CMXA; (75kW)		CCSA, (Bosch), 140A, Nr. 06F903023F	**535 0012 10**
				(Valeo), 140A, Nr. 06F903023C, Nr. 03L903023F	**535 0012 10**
1.6 GreenLine	01.08-	CCSA; (75kW)		(Bosch), 140A, Nr. 06F903023F	**535 0012 10**
				(Valeo), 140A, Nr. 06F903023C, Nr. 03L903023F	**535 0012 10**
1.8 TSI	06.07-	BZB; CDAA; (118kW)		(Bosch), 140A, Nr. 06B903016AB	**535 0041 10**
				(Valeo), 140A, Nr. 06D903016A, Nr. 06J903023C	**535 0041 10**
2.0 FSI	11.04-	BLR; BLY; BVY; BVZ; (110kW)		(Bosch), 140A, Nr. 06F903023F	**535 0012 10**
				(Valeo), 140A, Nr. 06F903023C	**535 0012 10**
2.0 FSI	11.04-	BLR; BLX; BLY; BVX; BVY; BVZ; (110kW)		(Bosch), 140A, Nr. 06F903023F	**535 0012 10**
				(Valeo), 140A, Nr. 06F903023C, Nr. 03L903023F	**535 0012 10**
2.0 RS	10.05-	BWA; CCZA; (147kW)		CCZA	**535 0041 10**
				(Bosch), 140A, Nr. 06B903016AB	**535 0041 10**
				(Valeo), 140A, Nr. 06D903016A, Nr. 06J903023C	**535 0041 10**
				(Bosch), 140A, Nr. 06F903023F, BWA	**535 0012 10**
				(Valeo), 140A, Nr. 06F903023C, BWA	**535 0012 10**
1.6 TDI; 1.6 TDI 4x4	06.09-	CAYC; (77kW)		(Bosch), 110A, Nr. 06F903023D, 140A, Nr. 06F903023F, Nr. 03L903023	**535 0012 10**
				(Valeo), 140A, Nr. 03L903023F, Nr. 03L903023A	**535 0012 10**

	2001 ... 2002 ... 2003 ...				
Skoda					
OCTAVIA (1Z)					
1.9 TDI	06.04-	BJB; BKC; BLS; BXE; (77kW)		(Bosch), 110A, Nr. 06F903023D, 140A, Nr. 06F903023F	**535 0012 10**
				1Z-4-000 001 →, (Valeo), 110A, Nr. 06F903023E, 140A, Nr. 06F903023C	**535 0012 10**
1.9 TDI; 2.0 TDI; 2.0 TDI 16V	02.04-	AZV; BJB; BKC; BKD; BLS; BMM; BXE; CFHC; CLCB; (77-103kW)		(Bosch), 110A, Nr. 06F903023D, 140A, Nr. 06F903023F	**535 0012 10**
				(Valeo), 110A, Nr. 06F903023E, 140A, Nr. 06F903023C	**535 0012 10**
2.0 TDI 16V 4x4	05.10-	CFHC; (103kW)		(Bosch), 140A, Nr. 06F903023F	**535 0012 10**
				(Valeo), 140A, Nr. 03L903023F	**535 0012 10**
2.0 TDI	04.06-	BMN; CEGA; (125kW)		(Bosch), 110A, Nr. 06F903023D, 140A, Nr. 06F903023F	**535 0012 10**
				(Valeo), 110A, Nr. 06F903023E, 140A, Nr. 06F903023C	**535 0012 10**
ROOMSTER (5J)					
1.2 TSI	03.10-	CBZA; CBZB; (63-77kW)		(Bosch), 140A, Nr. 03F 903 023 D, Nr. 03C 903 023 F	**535 0155 10**
				(Valeo), 110A, Nr. 03F 903 023 E	**535 0155 10**
1.2 TDI	03.10-	CFWA; (55kW)		(Bosch), 110A, Nr. 03P903023E, 140A, Nr. 03P903023C, Nr. 03P903023A	**535 0012 10**
				(Valeo), 110A, Nr. 03P903023F, 140A, Nr. 03P903023D, Nr. 03L903023A	**535 0012 10**
1.4 TDI	07.06-	BMS; BNM; BNV; (51-59kW)		(Bosch), Nr. 045903023C, 70A, Nr. 045903023, 90A, Nr. 045903023H, 110A, Nr. 045903023A, 120A	**535 0012 10**
1.6 TDI	03.10-	CAYB; CAYC; (66-77kW)		(Bosch), 110A, Nr. 06F903023D, 140A, Nr. 06F903023F, Nr. 03L903023	**535 0012 10**
				(Valeo), 140A, Nr. 03L903023F, Nr. 03L903023A	**535 0012 10**
1.9 TDI	09.06-	BLS; BSW; (77kW)		(Valeo), Nr. 038903023Q, 70A, Nr. 038903023R, 90A	**535 0012 10**
				(Bosch), Nr. 038903023K, 70A, Nr. 038903023L, 90A, Nr. 028903028E, 120A	**535 0012 10**
				(Bosch), Nr. 045903023H, 110A	**535 0012 10**
SUPERB (3T)					
1.4 TSI	07.08-	CAXC; (92kW)		(Bosch), 140A, Nr. 03C903023A, CAXA, CAXB, 3T-8-000001 →	**535 0155 10**
				(Valeo), 140A, Nr. 03C903023C, CAXA, CAXB, 3T-8-000001 →	**535 0155 10**
1.8 TSI; 1.8 TSI 4x4; 2.0 TSI	03.08-	BZB; CCZA; CDAA; CDAB; (112-147kW)		(Bosch), 140A, Nr. 06B903016AB	**535 0041 10**
				(Valeo), 140A, Nr. 06D903016A, Nr. 06J903023C	**535 0041 10**
3.6; 3.6 V6	11.08-	CDVA; (191kW)		(Bosch), 140A, Nr. 06F903023N	**535 0124 10**
				(Valeo), 140A, Nr. 06F903023P	**535 0124 10**
1.6 TDI	09.10-	CAYC; (77kW)		(Bosch), 180A, Nr. 03G903023, Nr. 03L903023D	**535 0012 10**
				(Valeo), 180A, Nr. 021903026L, Nr. 03L903023B	**535 0012 10**
				(Bosch), 140A, Nr. 06F903023N	**535 0124 10**
1.9 TDI	03.08-	BLS; BXE; (77kW)		(Bosch), 140A, Nr. 06F903023N	**535 0124 10**
2.0 TDI 16V	01.09-	BKD; CFFB; CLJA; (103kW)		(Bosch), 140A, Nr. 06F903023N	**535 0124 10**
				(Valeo), 140A, Nr. 06F903023P	**535 0124 10**
				(Bosch), 180A, Nr. 03G903023, CFFB, CLJA	**535 0012 10**
				(Valeo), 180A, Nr. 021 903 026 L, CFFB, CLJA	**535 0012 10**
2.0 TDI	03.08-	BMP; (103kW)		(Bosch), 140A, Nr. 06F903023N	**535 0124 10**
				(Valeo), 140A, Nr. 06F903023P	**535 0124 10**
				(Bosch), 180A, Nr. 03G903023	**535 0012 10**
				(Valeo), 180A, Nr. 021 903 026 L	**535 0012 10**
2.0 TDI	07.08-	CBBB; CFGB; (125kW)		(Bosch), 140A, Nr. 06F903023N	**535 0124 10**
				(Valeo), 140A, Nr. 06F903023P	**535 0124 10**
				(Bosch), 180A, Nr. 03G903023	**535 0012 10**
				(Valeo), 180A, Nr. 021903026L	**535 0012 10**
SUPERB (3U4)					
1.8 T	02.02-03.08	AWT; (110kW)		(Valeo), 120A, Nr. 06B903016E	**535 0005 10**

	2001 ... 2002 ... 2003 ...				
Skoda					
SUPERB (3U4)					
2.0	02.02-03.08	AZM; (85kW)		(Bosch), 120A, Nr. 06B903016B	**535 0008 10**
				(Valeo), 120A, Nr. 06B903016E	**535 0005 10**
1.9 TDI	08.02-05.07	AVB; BSV; (74-77kW)		(Bosch), 120A, Nr. 028 903 031	**535 0005 10**
				(Valeo), 120A, Nr. 028 903 031 A, 140A, Nr. 028 903 029 R	**535 0005 10**
1.9 TDI	01.07-03.08	BPZ; (85kW)		(Valeo), 120A, Nr. 028 903 031 A	**535 0005 10**
1.9 TDI; 2.0 TDI	02.02-03.08	AVF; AWX; BSS; (96-103kW)		(Bosch), 120A, Nr. 028 903 031	**535 0005 10**
				(Valeo), 120A, Nr. 028 903 031 A, 140A, Nr. 028 903 029 R	**535 0005 10**
YETI					
1.2 TSI	09.09-	CBZB; (77kW)		(Bosch), 140A, Nr. 03F903023D	**535 0155 10**
				(Valeo), 110A, Nr. 03F903023E	**535 0155 10**
1.4 TSI	06.10-	CAXA; (90kW)		(Bosch), 140A, Nr. 03C903023C, Nr. 03C903023S	**535 0155 10**
				(Valeo), 140A, Nr. 03C903025D, Nr. 03C903023T	**535 0155 10**
1.8 TSI	05.09-	CDAA; (118kW)		(Bosch), 140A, Nr. 06B903016AB	**535 0041 10**
				(Valeo), 140A, Nr. 06D903016A, Nr. 06J903023C	**535 0041 10**
1.6 TDI	11.10-	CAYC; (77kW)		(Bosch), 140A, Nr. 03L903023	**535 0012 10**
				(Valeo), 140A, Nr. 03L903023A	**535 0012 10**
2.0 TDI	05.09-	CBDB; CEGA; CFHA; CFHC; CFHF; CFJA; CLCB; (81-125kW)		(Bosch), 110A, Nr. 06F903023D, 140A, Nr. 06F903023F, Nr. 03L903023, 180A, Nr. 03G903023	**535 0012 10**
				(Hitachi), 140A, Nr. 03L903023F	**535 0012 10**
				(Valeo), 110A, Nr. 06F903023E, 140A, Nr. 06F903023C, Nr. 03L903023A, 180A, Nr. 03L903023E	**535 0012 10**
Smart (MCC)					
FORFOUR					
1.5	09.04-	OM639.939; (50-70kW)		(Valeo), 115A, Nr. 639 150 03 50, Nr. 639 150 02 50	**535 0101 10**
Ssangyong					
KYRON					
2.7 Xdi	05.05-	(121kW)		(Delphi), 150A	**535 0134 10**
REXTON					
2.7 Xdi	08.04-	(120kW)		(Delphi), 150A	**535 0134 10**
RODIUS					
2.7 Xdi	05.05-	(120kW)		(Delphi), 150A	**535 0134 10**
STAVIC					
2.7 270 sXDi	02.05-	(121kW)		(Delphi), 150A	**535 0134 10**
Subaru					
FORESTER (SH)					
2.0 D	09.08-	(108kW)		(Melco), 110A, Nr. 23700AA640	**535 0167 10**
IMPREZA					
2.0 D	01.09-	(110kW)		(Melco), 110A, Nr. 23700AA640	**535 0167 10**
LEGACY IV					
2.0 D	02.08-	(110kW)		(Melco), 110A, Nr. 23700AA640	**535 0167 10**
OUTBACK					
2.0 D	09.08-	(110kW)		(Melco), 110A, Nr. 23700AA640	**535 0167 10**
Suzuki					
GRAND VITARA (FT,GT)					
2.0	03.98-	J20A; (94-103kW)		(Valeo), 150A, Nr. 31400-68D01, Nr. 31400-68D02	**535 0073 10**
2.0 HDI 110	07.01-	RHW; (80kW)		JSAFTD82V00119469→, (Valeo), 150A, Nr. 31400-68D01, Nr. 31400-68D02	**535 0073 10**
2.0 HDI 110; 2.0 TD; 2.0 TD Intercooler	03.98-	RF; RHZ; (63-80kW)		(Valeo), 150A, Nr. 31400-68D01, Nr. 31400-68D02	**535 0073 10**
GRAND VITARA (JB)					
2.0	10.05-	J20A; (103kW)		(Valeo), 150A, Nr. 31400-68D01, Nr. 31400-68D02	**535 0073 10**

Suzuki					
IGNIS II					
1.3 DDiS	09.03-	Z13DT; (51kW)		(Valeo), Nr. 31400-85E00-000, 100A	**535 0063 10**
SPLASH					
1.3 CDTI	01.08-	D13A; Z13DTJ; (55kW)		(Valeo), Nr. 31400-85E00-000, 100A	**535 0063 10**
SWIFT III (SG)					
1.3 DDiS	08.05-	D13A; Z13DT; (51-55kW)		(Valeo), Nr. 31400-85E00-000, 100A	**535 0063 10**
WAGON R+ (MM)					
1.3 DDiS	09.03-	Z13DT; (51kW)		(Valeo), Nr. 31400-85E00-000, 100A	**535 0063 10**
SVW Volkswagen					
LAVIDA					
1.4 TSi	10.09-	(96kW)			**535 0155 10**
PASSAT					
1.8; 1.8 Lingyu; 2.0 Lingyu	04.00-07.05	ANQ; AWL; BFF; (85-110kW)			**535 0005 10**
PASSAT LINGYU					
1.8 T; 2.0	04.06-03.09	(85-110kW)			**535 0005 10**
SVW Skoda					
FABIA					
1.4; 1.6	12.08-	CDD; CDE; (63-77kW)			**535 0155 10**
SUPERB					
1.8	08.09-	(118kW)			**535 0041 10**
2.0	08.09-	(147kW)			**535 0155 10**
Toyota					
4 RUNNER					
4.0 VVTi	08.02-08.04	1GR-FE; (183kW)		(Denso), 100A, Nr. 27060-31180, 130A, Nr. 27060-31190	**535 0209 10**
ALPHARD					
2.4; 2.4 4WD	09.03-	2AZ-FE; 2AZ-FXE; (96-125kW)		(Denso), 150A, Nr. 27060-28341	**535 0198 10**
3.5; 3.5 4WD	04.08-	2GR-FE; (206kW)		(Denso), 150A, Nr. 27060-31101, Nr. 27060-31102	**535 0209 10**
AURION					
3.5	03.06-	2GR-FE; (200kW)		(Denso), 100A, Nr. 27060-31080, Nr. 27060-31081, Nr. 27060-31082	**535 0209 10**
AURIS					
1.4 D-4D	03.07-01.09	1ND-TV		(Denso), 100A, Vgl.Nr.27060-0N020, Vgl.Nr.27060-0N021, Nr. 104210-4101	**535 0219 10**
1.6 VVTi	03.07-	1ZR-FE; (91kW)		(Denso), 100A, Nr. 27060-37010, Nr. 27060-37011	**535 0208 10**
1.6; 1.8	02.09-	1ZR-FAE; 2ZR-FAE; (97-108kW)		(Denso), 100A, Nr. 27060-37050, Nr. 27060-37051	**535 0208 10**
AVALON					
3.5 VVTi	10.04-	2GR-FE; (206kW)		(Denso), 100A, Nr. 27060-31070, Nr. 27060-31071, Nr. 27060-31072	**535 0209 10**
AVENSIS (_T22_)					
1.9 D	09.02-02.03	1CD-FTV; (85kW)		(Denso), Nr. 27060-27040, 130A	**535 0184 10**
AVENSIS (T25)					
2.0 D-4D	04.03-	1CD-FTV; (85kW)		(Denso), Nr. 27060-27080, 90A, Nr. 27060-27090, 100A	**535 0184 10**
AVENSIS (T27)					
1.6; 1.8; 2.0	02.09-	1ZR-FAE; 2ZR-FAE; 3ZR-FAE; (97-112kW)		(Denso), 100A, Nr. 27060-37050, Nr. 27060-37051	**535 0208 10**
AVENSIS VERSO (AC_)					
D4-D	08.01-	1CD-FTV; (85kW)		(Denso), Nr. 27060-27040, 130A	**535 0184 10**
CAMRY (_V30)					
2.4 VVT-i; 2.4 VVTi LE	11.01-	2AZ-FE; (112-116kW)		(Denso), 100A, Nr. 27060-28310, Nr. 27060-28311	**535 0198 10**
3.5 VVTi XLE	01.06-	2GR-FE; (197kW)		(Denso), 100A, Nr. 27060-31070, Nr. 27060-31071, Nr. 27060-31072	**535 0209 10**
CAMRY (_V40)					
2.4 VVTi Hybrid; 2.4 VVTi LE	01.06-	2AZ-FE; 2AZ-FXE; (105-123kW)		(Denso), 100A, Nr. 27060-28310, Nr. 27060-28311	**535 0198 10**

	2001 ... 2002 ... 2003 ...			i	
Toyota					
CAMRY SOLARA					
2.4	04.00-	2AZ-FE; (117kW)		(Denso), 100A, Nr. 27060-28310, Nr. 27060-28311	**535 0198 10**
COROLLA (_E11_)					
2.0 D-4D	09.00-01.02	1CD-FTV; (66kW)		(Denso), Nr. 27060-27060, 90A, Nr. 27060-27070, 130A	**535 0184 10**
COROLLA (_E12U_, _E12J_,_E12T_)					
1.4 D	07.04-01-09	1ND-TV		(Denso), 100A, Vgl.Nr.27060-33071, Vgl.Nr.27060-37010, Nr. 104210-4101	**535 0219 10**
COROLLA Verso					
1.4 D	07.04-01-09	1ND-TV		(Denso), 100A, Vgl.Nr.27060-33071, Vgl.Nr.27060-37010, Nr. 104210-4101	**535 0219 10**
COROLLA (_E12_)					
1.6; 1.6 VVTi	10.06-	1ZR-FE; (91kW)		(Denso), 100A, Nr. 27060-37010, Nr. 27060-37011	**535 0208 10**
2.0; 2.0 D-4D; 2.0 D4-D	01.02-	1CD-FTV; (66-85kW)		(Denso), Nr. 27060-27060, 90A, Nr. 27060-27070, 130A	**535 0184 10**
COROLLA (ZER_, ZZE_)					
2.0 D-4D	04.04-	1CD-FTV; (85kW)		(Denso), Nr. 27060-27060, 90A, Nr. 27060-27070, 130A	**535 0184 10**
CROWN					
3.0	09.04-	3GR-FE; (170kW)		(Denso), 130A, Nr. 27060-31030, Nr. 27060-31031	**535 0209 10**
DYNA					
2.5 D4d	08.01-10.06	2KD-FTV; (65-75kW)		(Denso), 70A, Nr. 27060-30020	**535 0173 10**
ECHO					
1.4 D4d	01.00-03.03	1ND-TV; (55kW)		(Denso), 70A, Nr. 27060-33010, Nr. 27060-33020	**535 0180 10**
				(Denso), 90A, Nr. 27060-33030, Nr. 27060-33040	**535 0199 10**
HIACE					
2.7	01.05-	(111kW)		(Denso), 130A, Nr. 27060-75350, Nr. 27060-75380, →05.06	**535 0209 10**
HIACE IV (_H1_,_H2_)					
2.5 D-4D	11.01-08.06	2KD-FTV; (65-75kW)		(Denso), 70A, Nr. 27060-30030, 80A, Nr. 27060-30040, Nr. 27060-30050	**535 0173 10**
HIACE IV (H100)					
2.5 D4d	08.01-08.06	2KD-FTV; (65-75kW)		(Denso), 70A, Nr. 27060-30030, 80A, Nr. 27060-30040, Nr. 27060-30050	**535 0173 10**
HILUX					
2.5 D; 2.5 D4d; 2.5 D-4D 4x4	08.01-08.04	2KD-FTV; (65kW)		(Denso), 70A, Nr. 27060-30020	**535 0173 10**
HILUX (_N_)					
2.5 D-4D	11.01-08.04	2KD-FTV; (75kW)		(Denso), 70A, Nr. 27060-30020	**535 0173 10**
JETLINER (T27)					
1.6; 1.8; 2.0	02.09-	1ZR-FAE; 2ZR-FAE; 3ZR-FAE; (97-112kW)		(Denso), 100A, Nr. 27060-37050, Nr. 27060-37051	**535 0208 10**
KLUGER					
3.5	08.07-	2GR-FE; (201kW)		(Denso), 130A, Nr. 27060-31110, Nr. 27060-31111	**535 0209 10**
				(Denso), 150A, Nr. 27060-31160, Nr. 27060-31161, Nr. 27060-31162	**535 0209 10**
LAND CRUISER (_J9_) 90					
3.0 D-4D	10.00-08.09	1KD-FTV; (120kW)		(Denso), 80A, Nr. 27060-30050, Nr. 27060-30120, Nr. 27060-30121, Nr. 27060-30123, Nr. 27060-67140, 90A, Nr. 27060-54430	**535 0173 10**
LAND CRUISER (_J12_)					
4.0	09.02-08.04	1GR-FE; (179kW)		(Denso), 100A, Nr. 27060-31220, Nr. 27060-31180	**535 0209 10**
4.0	01.03-	1GR-FE; (183kW)		(Denso), 100A, Nr. 27060-31180, Nr. 27060-31220, 08.09→	**535 0209 10**
3.0 D-4D	01.03-08.09	1KD-FTV; (120-127kW)		(Denso), 80A, Nr. 27060-30050, Nr. 27060-30120, Nr. 27060-30121, Nr. 27060-30123, Nr. 27060-67140, 90A, Nr. 27060-54430	**535 0173 10**

Toyota					
LAND CRUISER (_J15_) 150					
4.0 V6 Dual VVTi; 4.0 V6 VVTi	01.10-	1GR-FE; (183-205kW)		(Denso), 100A, Nr. 27060-31180, Nr. 27060-31220	**535 0209 10**
4.0 V6 VVT-i	01.10-	1GR-FE; (207kW)		(Denso), 100A, Nr. 27060-0P060	**535 0209 10**
MEGALINER (T27)					
1.6; 1.8; 2.0	02.09-	1ZR-FAE; 2ZR-FAE; 3ZR-FAE; (97-112kW)		(Denso), 100A, Nr. 27060-37050, Nr. 27060-37051	**535 0208 10**
PREVIA (ACR3)					
2.4; 2.4 16V; 2.4 Hybrid	08.00-	2AZ-FE; 2AZ-FXE; (96-125kW)		(Denso), 150A, Nr. 27060-28340, Nr. 27060-28341	**535 0198 10**
3.5	11.06-	2GR-FE; (206kW)		(Denso), 150A, Nr. 27060-31100, Nr. 27060-31101, Nr. 27060-31102	**535 0209 10**
2.0 D4-D	03.01-	1CD-FTV; (85kW)		(Denso), Nr. 27060-27040, 130A	**535 0184 10**
RAV 4 II (XA2)					
2.4 VVTi	08.03-01.06	2AZ-FE; (112-120kW)		(Denso), 100A, Nr. 27060-28300, Nr. 27060-28301, Nr. 27060-28311	**535 0198 10**
2.0 D4-D	09.01-	1CD-FTV; (85kW)		(Denso), Nr. 27060-27040, 130A	**535 0184 10**
RAV 4 III					
2.0	12.08-	3ZR-FAE; (116kW)		(Denso), 100A, Nr. 27060-37050, Nr. 27060-37051	**535 0208 10**
2.4 VVTi; 2.4 VVTi 4WD	11.05-	2AZ-FE; (125kW)		(Denso), 100A, Nr. 27060-28300, Nr. 27060-28301, Nr. 27060-28311	**535 0198 10**
3.5 VVTi	11.05-	2GR-FE; (201kW)		(Denso), 150A, Nr. 27060-31100, Nr. 27060-31101, Nr. 27060-31102	**535 0209 10**
TARAGO					
2.4; 2.4 VVTi	02.00-	2AZ-FE; (115-125kW)		(Denso), 150A, Nr. 27060-28340, Nr. 27060-28341	**535 0198 10**
3.5	11.06-	2GR-FE; (206kW)		(Denso), 150A, Nr. 27060-31100, Nr. 27060-31101, Nr. 27060-31102	**535 0209 10**
TOYOTA - AVALON [SEDAN]					
AVALON [Sedan] - 3.5 24V	01.05-12.06	(kW)		(Denso), 100A, Nr. 27060-31070, Nr. 27060-31071, Nr. 27060-31072	**535 0209 10**
TOYOTA - CAMRY [SEDAN]					
CAMRY [Sedan] - 3.5 24V	01.07-12.07	(kW)		(Denso), 100A, Nr. 27060-31070, Nr. 27060-31071, Nr. 27060-31072	**535 0209 10**
TOYOTA - RAV4 [SPORT UTILITY]					
RAV4 [Sport Utility] - 2.4 16V	01.04-12.06	(kW)		(Denso), 100A, Nr. 27060-28300, Nr. 27060-28301, Nr. 27060-28311	**535 0198 10**
VERSO					
1.6; 1.8	04.09-	1ZR-FAE; 2ZR-FAE; (97-108kW)		(Denso), 100A, Nr. 27060-37050, Nr. 27060-37051	**535 0208 10**
YARIS					
1.8 VVTi	01.07-	2ZR-FE; (98kW)		(Denso), 100A, Nr. 27060-37010, Nr. 27060-37011	**535 0208 10**
1.4 D4-D	12.01-	1ND-TV; (55kW)		(Denso), 70A, Nr. 27060-33010, Nr. 27060-33020	**535 0180 10**
				(Denso), 90A, Nr. 27060-33030, Nr. 27060-33040	**535 0199 10**
Vauxhall					
AGILA					
1.3 CDTI	01.08-	Z13DTJ; (55kW)		(Denso), 70A, Nr. 93185260, 100A, Nr. 13243463, Z13DT	**535 0151 10**
ASTRA MK III					
1.4i 16V	01.96-03.01	X14XE; (66kW)		(Bosch), 120A, Nr. 9195336, C 12257453 →	**535 0172 10**
1.6i	01.96-03.01	X16SZR; (55kW)		(Bosch), 120A, Nr. 9195336, C 15257664 →	**535 0172 10**
ASTRA MK IV					
1.4 16V	02.98-	X14XE; Z14XE; (66kW)		(Bosch), 120A, Nr. 9195336, C 12257453 →	**535 0172 10**
1.6	02.98-09.00	X16SZR; (55kW)		(Bosch), 120A, Nr. 9195336, C 15257664 →	**535 0172 10**
1.6; 1.6 Dualfuel	09.00-	Z16SE; Z16XE; (62-63kW)		(Bosch), 120A, Nr. 9195336	**535 0172 10**
1.6 16V	02.98-	X16XEL; Z16XE; (74kW)		(Bosch), 120A, Nr. 9195336, X 16 XEL, C 4G000001 →	**535 0172 10**
				(Bosch), 120A, Nr. 9195336, Z 16 XE	**535 0172 10**
1.6 16V; 1.8 16V; 1.8 16V Dualfuel; 1.9; 2.0 16V	02.98-	X18XE1; X20XER; X20XEV; Z16XE; Z18XE; (74-118kW)		(Bosch), 120A, Nr. 9195336	**535 0172 10**

	2001 ... 2002 ... 2003 ...				
Vauxhall					
ASTRA MK IV					
1.7 CDTI 16V	04.03-	Z17DTL; (59kW)		(Delco Remy), 100A, Nr. 97369508, Nr. 97369507, 110A, Nr. 93175799, Nr. 93175944, Nr. 97189113, Nr. 97363833, Nr. 98056440, (Hitachi), 100A, Nr. 97355198, 110A, Nr. 97363832, Nr. 98056439	**535 0065 10**
ASTRA MK V					
1.6	03.04-	Z16LET; Z16XEP; (77-132kW)		(Bosch), 120A, Nr. 93188158	**535 0143 10**
1.8	02.05-	Z18XE; (92kW)		(Bosch), 120A, Nr. 9195336	**535 0172 10**
1.8	04.06-	Z18XER; (103kW)		(Bosch), 120A, Nr. 93188158	**535 0143 10**
2.0 TURBO	03.04-	Z20LEH; Z20LEL; Z20LER; (125-177kW)		(Bosch), 120A, Nr. 93180419, Nr. 93189248, Nr. 0 124 425 015	**535 0190 10**
1.3 CDTI	08.05-	Z13DTH; (66kW)		(Denso), 70A, Nr. 93185260, 105A, Nr. 93185261, 120A, Nr. 93183381	**535 0151 10**
1.7 CDTI	03.04-	Z17DTL; (59kW)		(Delco Remy), 100A, Nr. 97369508, Nr. 97369507, 110A, Nr. 93175799, Nr. 93175944, Nr. 97189113, Nr. 97363833, Nr. 98056440, (Hitachi), 100A, Nr. 97355198, 110A, Nr. 97363832, Nr. 98056439	**535 0065 10**
1.9 CDTi; 1.9 CDTI 16V; 1.9 LE	04.04-	Z19DT; Z19DTH; Z19DTJ; Z19DTL; (74-110kW)		(Denso), 100A, Nr. 93180098, 120A, Nr. 93180102, 130A, Nr. 93180104	**535 0115 10**
				(Bosch), Nr. 93191921, 120A, Nr. 93191922, 140A	**535 0188 10**
ASTRA MK VI					
1.4 i 16v VVT TURBO	12.09-	A14NET; (103kW)		(Valeo), 120A, Nr. 13500583, 140A, Nr. 13500314, A14NEL, A14NET	**535 0203 10**
1.4 i 16v VVT	12.09-	A14XEL; (64kW)		(Valeo), 120A, Nr. 13500583, 140A, Nr. 13500314	**535 0203 10**
1.4 i 16v VVT	12.09-	A14XER; (74kW)		(KADC), 100A, Nr. 13500582	**535 0202 10**
				(Valeo), 120A, Nr. 13500583, 140A, Nr. 13500314	**535 0203 10**
1.6 i 16v VVT	12.09-	A16XER; (85kW)		(KDAC), 100A, Nr. 13502595, Nr. 13500577	**535 0202 10**
				(Valeo), 120A, Nr. 13502594, Nr. 13500586, 140A, Nr. 13502593, Nr. 13500329	**535 0203 10**
1.6 i 16v TURBO	12.09-	A16LET; (132kW)		(KDAC), 100A, Nr. 13500577	**535 0202 10**
				(Valeo), 120A, Nr. 13500586, 140A, Nr. 13500329	**535 0203 10**
1.3 CDTI 16V	12.09-	A13DTE; (70kW)		(Valeo), 120A, Nr. 13502987	**535 0203 10**
2.0 CDTi	12.09-	A20DTH; (118kW)		(Valeo), 120A, Nr. 13502582, 140A, Nr. 13502581	**535 0203 10**
				(KDAC), 100A, Nr. 13502583	**535 0204 10**
ASTRA TWINTOP					
1.6; 1.8	09.05-	Z16LET; Z16XEP; Z18XER; (77-132kW)		(Bosch), 120A, Nr. 93188158	**535 0143 10**
ASTRAVAN MK IV					
1.6i	08.98-09.00	X16SZR; (55kW)		(Bosch), 120A, Nr. 9195336, C 15257664→	**535 0172 10**
1.6i	09.00-	Z16SE; (62kW)		(Bosch), 120A, Nr. 9195336	**535 0172 10**
1.7 CDTI	04.04-	Z17DTL; (59kW)		(Delco Remy), 100A, Nr. 97369508, Nr. 97369507, 110A, Nr. 93175799, Nr. 93175944, Nr. 97189113, Nr. 97363833, Nr. 98056440, (Hitachi), 100A, Nr. 97355198, 110A, Nr. 97363832, Nr. 98056439	**535 0065 10**
ASTRAVAN MK V					
1.6	03.05-	Z16XE1; Z16XEP; (76kW)		(Bosch), 120A, Nr. 93188158	**535 0143 10**
COMBO					
1.3 CDTI 16V	10.05-	Z13DTJ; (55kW)		(Denso), 70A, Nr. 93185260	**535 0151 10**
1.7 CDTI 16V	12.04-	Z17DTH; (74kW)		(Delco Remy), 100A, Nr. 97369508, Nr. 97369507, 110A, Nr. 93175799, Nr. 93175944, Nr. 97189113, Nr. 97363833, Nr. 98056440, (Hitachi), 100A, Nr. 97355198, 110A, Nr. 97363832, Nr. 98056439	**535 0065 10**
CORSA					
1.4i 16V	01.98-	X14XE; (66kW)		(Bosch), 120A, Nr. 9195336, C 12257453→	**535 0172 10**
CORSA MK II					
1.3 CDTI 16V	08.03-	Z13DT; (52kW)		(Denso), 70A, Nr. 93185260	**535 0151 10**
1.7 CDTI 16V	04.04-	Z17DTH; (74kW)		(Delco Remy), 100A, Nr. 97369508, Nr. 97369507, 110A, Nr. 93175799,	**535 0065 10**

	2001 ... 2002 ... 2003 ...				
Vauxhall					
CORSA MK II					
1.7 CDTI 16V	04.04-	Z17DTH; (74kW)		Nr. 93175944, Nr. 97189113, Nr. 97363833, Nr. 98056440, (Hitachi), 100A, Nr. 97355198, 110A, Nr. 97363832, Nr. 98056439	
CORSA MK III					
1.2	07.06-	Z12XEP; (59kW)		(Bosch), 100A, Nr. 13266809, Nr. 0124425085, 120A, Nr. 13266810, Nr. 0124425087	**535 0211 10**
1.2 i 16V	06.10-	A12XER; (63kW)		(Bosch), 100A, Nr. 13266809, Nr. 0124425085, 120A, Nr. 13266810, Nr. 13266810	**535 0211 10**
1.4	07.06-	Z14XEP; (66kW)		(Bosch), 100A, Nr. 13266809, Nr. 0124425085, 120A, Nr. 13266810, Nr. 0124425087	**535 0211 10**
1.4 16V	07.10-	A14XER; (74kW)		(Bosch), 100A, Nr. 13266809, Nr. 0124425085, 120A, Nr. 13266810, Nr. 13266810	**535 0211 10**
1.6 SRi; 1.6 TURBO	02.07-	A16LEL; Z16LER; (110-141kW)		(Bosch), 120A, Nr. 93188158	**535 0143 10**
1.3 CDTI	07.06-	Z13DTH; Z13DTJ; (55-66kW)		(Denso), 70A, Nr. 13222934, Nr. 13256933, 100A, Nr. 13222935, Nr. 13256932	**535 0151 10**
CORSAVAN MK II					
1.3 CDTI 16V	04.04-	Z13DT; (52kW)		(Denso), 70A, Nr. 93185260	**535 0151 10**
CORSAVAN MK III					
1.2 i 16V	07.06-	A12XEL; (51kW)		(Bosch), 100A, Nr. 13266809, Nr. 0124425085, 120A, Nr. 13266810, Nr. 13266810	**535 0211 10**
INSIGNIA					
1.6; 1.6 TURBO	07.08-	A16XER; (85-131kW)		(KDAC), 100A, Nr. 13500577	**535 0202 10**
1.6; 1.6 TURBO	07.08-	A16XER; (85-131kW)		(Valeo), 120A, Nr. 13500586, 140A, Nr. 13500329	**535 0203 10**
1.6 TURBO	01.09-	A16LET; (132kW)		(KDAC), 100A, Nr. 13500577	**535 0202 10**
				(Valeo), 120A, Nr. 13500586, 140A, Nr. 13500329	**535 0203 10**
1.8	07.08-	A18XER; (103kW)		(KDAC), 100A, Nr. 13500577	**535 0202 10**
				(Valeo), 120A, Nr. 13500586, 140A, Nr. 13500329	**535 0203 10**
2.0 CDTI	07.08-	A20DTC; A20DTH; A20DTJ; (81-118kW)		(Valeo), 120A, Nr. 13502582, 140A, Nr. 13502581	**535 0203 10**
				(KDAC), 100A, Nr. 13502583	**535 0204 10**
MERIVA					
1.6 i 16V Twinport; 1.6 TURBO	01.06-	Z16LET; Z16XEP; (77-132kW)		(Bosch), 120A, Nr. 93188158	**535 0143 10**
1.3 CDTI	09.03-	Z13DTJ; (55kW)		(Denso), 120A, Nr. 13256928	**535 0151 10**
1.7 CDTI 16V	04.04-08.05	Z17DTH; (74kW)		(Delco Remy), 100A, Nr. 97369508, Nr. 97369507, 110A, Nr. 93175799, Nr. 93175944, Nr. 97189113, Nr. 97363833, Nr. 98056440, (Hitachi), 100A, Nr. 97355198, 110A, Nr. 97363832, Nr. 98056439	**535 0065 10**
MOVANO					
1.9 DTI	10.01-	F9Q774; (60kW)		(Valeo), 125A, Nr. 93160665, Nr. 93161425, Nr. 93189523, (A/C)	**535 0030 10**
				(-A/C), (Valeo), 120A, Nr. SG 12 B 050, SG 12 B 095, SG 12 B 108, SG 12 B 116	**535 0048 10**
3.0 DTi	10.03-	ZD3200; ZD3202; (100kW)		(Hitachi), 70A, 90A	**535 0053 10**
SIGNUM					
2.0i TURBO; 2.2i	05.03-	Z20NET; Z22YH; (114-129kW)		(Bosch), 120A, Nr. 93186763, 41008669→	**535 0169 10**
				100A, Nr. 9199575, →41008668	**535 0071 30**
				120A, Nr. 93172080, Nr. 93176035, →41008668	**535 0071 30**
1.9 CDTI; 1.9 CDTI 16V	04.04-08.05	Z19DT; Z19DTH; (88-110kW)		(Denso), 100A, Nr. 93180098, 120A, Nr. 93180102, 130A, Nr. 93180104	**535 0115 10**
				(Bosch), Nr. 93191921, 120A, Nr. 93191922, 140A	**535 0188 10**
3.0 CDTi; 3.0 V6 CDTI	05.03-	Y30DT; Z30DT; (130-135kW)		(Bosch), 140A, Nr. 93175988	**535 0085 10**
TIGRA					
1.3 CDTI	06.04-	Z13DT; (51kW)		(Denso), 100A, Nr. 93185261	**535 0151 10**
VECTRA					
1.6i 16V	10.95-	X16XEL; Y16XE; Z16XE; (74kW)		(Bosch), 120A, Nr. 9195336, X 16 XEL, C 4G000001→	**535 0172 10**
				(Bosch), 120A, Nr. 9195336, Z 16 XE	**535 0172 10**
VECTRA MK II					
1.6 16V; 1.8 16V; 1.8 16V Dualfuel	04.02-07.08	Z16XE; Z18XE; (74-90kW)		(Bosch), 120A, Nr. 9195336	**535 0172 10**

	2001 ... 2002 ... 2003 ...				
Vauxhall					
VECTRA MK II					
2.0 16V TURBO; 2.2 direct	03.03-	Z20NET; Z22YH; (114-129kW)		100A, Nr. 93172075, Nr. 9199575, Nr. 93190828, 120A, Nr. 93172080, Nr. 93176035, → 41008668	**535 0071 30**
				100A, Nr. 93172075, Nr. 9199575, Nr. 93190828, 120A, Nr. 93172080, Nr. 93176035, → 48008980	**535 0071 30**
				(Bosch), 120A, Nr. 93176035, Nr. 93190894, 41008669 →	**535 0169 10**
				(Bosch), 120A, Nr. 93176035, Nr. 93190894, 48008981 →	**535 0169 10**
1.9 CDTI; 1.9 CDTI 16V	04.04-07.08	Z19DT; Z19DTH; Z19DTL; (74-110kW)		(Denso), 100A, Nr. 93180098, 120A, Nr. 93180102, 130A, Nr. 93180104	**535 0115 10**
				(Bosch), Nr. 93191921, 120A, Nr. 93191922, 140A	**535 0188 10**
3.0 CDTi; 3.0 V6 CDTI	06.03-07.08	Y30DT; Z30DT; (130-135kW)		(Bosch), 140A, Nr. 93175988	**535 0085 10**
VIVARO					
1.9 DI; 1.9 DTI	08.01-	F9Q760; (59-74kW)		(Valeo), 125A, Nr. 9111540, Nr. 93160665, Nr. 93161425, Nr. 93189523	**535 0030 10**
				(-A/C), (Valeo), 120A, Nr. SG 12 B 050, SG 12 B 095, SG 12 B 108, SG 12 B 116	**535 0048 10**
2.0 CDTI	01.06-	M9R780; M9R782; (66-84kW)		(Valeo), 150A, Nr. TG15C058	**535 0080 10**
2.5 DTI	04.04-	G9U730; (99kW)		(Valeo), 125A, Nr. 9111540, Nr. 93160665, Nr. 93161425, Nr. 93189523	**535 0030 10**
ZAFIRA					
1.6 16V	04.99-	X16XEL; Z16XE; (74kW)		(Bosch), 120A, Nr. 9195336, X 16 XEL, C 4G000001 →	**535 0172 10**
				(Bosch), 120A, Nr. 9195336, Z 16 XE	**535 0172 10**
1.8 16V	05.99-08.05	X18XE1; Z18XE; (85-92kW)		(Bosch), 120A, Nr. 9195336	**535 0172 10**
ZAFIRA MK II					
2.0	07.05-	Z20LEH; Z20LER; (147-176kW)		(Bosch), 120A, Nr. 93180419, Nr. 93189248, Nr. 0 124 425 015	**535 0190 10**
1.9 CDTI	07.05-	Z19DT; Z19DTH; (88-110kW)		(Denso), 100A, Nr. 93180098, 120A, Nr. 93180102, 130A, Nr. 93180104	**535 0115 10**
				(Bosch), Nr. 93191921, 120A, Nr. 93191922, 140A	**535 0188 10**
Volkswagen					
AMAROK					
2.0 TDI; 2.0 TDI 4motion	09.10-	CDBA; (90kW)		(Bosch), 110A, Nr. 06F903023L, 140A, Nr. 06F903023N	**535 0124 10**
2.0 BiTDI; 2.0 BiTDI 4motion	09.10-	CDCA; (120kW)		(Bosch), 110A, Nr. 06F903023L, 140A, Nr. 06F903023N, CDCA, CDBA	**535 0124 10**
BORA (1J2,1J6)					
1.6	10.98-05.05	AEH; AKL; APF; (74kW)		AEH, AKL, (Valeo), 120A, Nr. 038903023S	**535 0012 10**
1.6	08.00-05.05	AVU; BFQ; BJH; (75kW)		(Bosch), 120A, Nr. 028 903 028 E, AVU	**535 0012 10**
				(Hitachi), 120A, Nr. 028 903 023 G, AVU	**535 0012 10**
				(Valeo), 120A, Nr. 038 903 023 S, AVU	**535 0012 10**
2.3 V5; 2.3 VR5	10.98-10.00	AGZ; (110kW)		(Bosch), 70A, Nr. 038 903 023 K, 90A, Nr. 038 903 023 L, 120A, Nr. 028 903 028 E	**535 0012 10**
				(Hitachi), 120A, Nr. 028 903 029 G	**535 0012 10**
				(Valeo), 70A, Nr. 038 903 023 Q, 90A, Nr. 038 903 023 R, 120A, Nr. 038 903 023 S	**535 0012 10**
2.3 V5	10.00-05.05	AQN; (125kW)		(Bosch), 70A, Nr. 038903023K, Nr. 038903024B, 90A, Nr. 038903023L, Nr. 038903024D, 120A, Nr. 028903028E	**535 0012 10**
				(Hitachi), 120A, Nr. 028903029G	**535 0012 10**
				(Valeo), 70A, Nr. 028903023Q, Nr. 038903024C, 90A, Nr. 038903023R, Nr. 038903024E, 120A, Nr. 038903023S, Nr. 038903024G	**535 0012 10**
2.8 V6; 2.8 VR6	03.99-05.05	AQP; AUE; BDE; (150kW)		(Bosch), 70A, Nr. 038 903 023 K, 90A, Nr. 038 903 023 L, 120A, Nr. 028 903 028 E	**535 0012 10**
				(Hitachi), 120A, Nr. 028 903 029 G	**535 0012 10**
				(Valeo), 70A, Nr. 038 903 023 Q, 90A, Nr. 038 903 023 R, 120A, Nr. 038 903 023	**535 0012 10**

Volkswagen

BORA (1J2,1J6)

1.9 SDI	10.98-05.05	AGP; AQM; (50kW)		(Bosch), 70A, Nr. 038 903 023 K, 90A, Nr. 038 903 023 L, 120A, Nr. 028 903 028 E	535 0012 10
				(Hitachi), 120A, Nr. 028 903 029 G	535 0012 10
				(Valeo), 70A, Nr. 038 903 023 Q, 90A, Nr. 038 903 023 R, 120A, Nr. 038 903 023	535 0012 10
1.9 TDI	10.98-06.01	AGR; ALH; (66kW)		(Bosch), 70A, Nr. 038903023K, Nr. 038903023B, 90A, Nr. 038903023L, Nr. 038903023D, 120A, Nr. 028903028E	535 0012 10
				(Hitachi), 120A, Nr. 028903029G	535 0012 10
				(Valeo), 70A, Nr. 028903023Q, Nr. 038903024C, 90A, Nr. 038903023R, Nr. 038903024E, 120A, Nr. 03890023S, Nr. 03890024G	535 0012 10
1.9 TDI	09.00-05.05	ATD; AXR; (74kW)		(Bosch), 70A, Nr. 038903023K, Nr. 038903023B, 90A, Nr. 038903023L, Nr. 038903024D, 120A, Nr. 028903023E	535 0012 10
				(Hitachi), 120A, Nr. 028903029G	535 0012 10
				(Valeo), 70A, Nr. 028903023Q, Nr. 038903024C, 90A, Nr. 038903023R, Nr. 038903024E, 120A, Nr. 03890023S, Nr. 038903024G	535 0012 10
1.9 TDI	10.98-06.01	AHF; ASV; (81kW)		(Bosch), 70A, Nr. 038903023K, Nr. 038903024B, 90A, Nr. 038903023L, Nr. 038903024D, 120A, Nr. 028903023E	535 0012 10
				(Hitachi), 120A, Nr. 028 903 029 G	535 0012 10
				(Valeo), 70A, Nr. 028903023Q, Nr. 038903023C, 90A, Nr. 038903023R, Nr. 038903023E, 120A, Nr. 038903023S, Nr. 038903024G	535 0012 10
1.9 TDI	12.98-06.01	AJM; AUY; (85kW)		(Bosch), 70A, Nr. 038 903 023 K, 90A, Nr. 038 903 023 L, 120A, Nr. 028 903 028 E, AJM / AUY	
				(Hitachi), 120A, Nr. 028 903 029 G, AJM / AUY	535 0012 10
				(Valeo), 70A, Nr. 038 903 023 Q, 90A, Nr. 038 903 023 R, 120A, Nr. 038 903 023 S, AJM / AUY	535 0012 10
1.9 TDI	11.00-05.05	ASZ; (96kW)		(Bosch), Nr. 038903023K, Nr. 038903023B, 70A, Nr. 038903023L, Nr. 038903023D, 90A, Nr. 028903028E, 120A	535 0012 10
				(Hitachi), 120A, Nr. 028 903 029 G	535 0012 10
				(Valeo), Nr. 028903023Q, Nr. 038903024C, 70A, Nr. 038903023R, Nr. 038903023E, 90A, Nr. 038 903 023, Nr. 038903023S, Nr. 038903023G, 120A	535 0012 10
1.9 TDI	05.00-05.05	ARL; (110kW)		(Valeo), Nr. 028903023Q, Nr. 038903023C, 70A, Nr. 038903023R, Nr. 038903024E, 90A, Nr. 038903023E, Nr. 038903023S, Nr. 038903024G, 120A	535 0012 10
				(Bosch), Nr. 038903023K, Nr. 038903024B, 70A, Nr. 038903023L, Nr. 038903024D, 90A, Nr. 028903028E, 120A	535 0012 10
				(Hitachi), 120A, Nr. 028903029G	535 0012 10

CADDY II

1.7 SDI	07.96-09.00	AHB; (42kW)		(Bosch), 120A, Nr. 028 903 026 G	535 0001 10
				→ 9K-X-505715, (Bosch), 90A, Nr. 028 903 028 J	535 0001 10
				9K-X-505716 →, (Bosch), 70A, Nr. 6K0 903 028	535 0001 10
1.9 SDI	11.95-01.04	AEY; AYQ; (47kW)		→ 9K-X-505715, (Bosch), 90A, Nr. 028 903 028 J	535 0001 10
				(Bosch), 120A, Nr. 028 903 026 G	535 0001 10
				9K-X-505716 →, (Bosch), 70A, Nr. 6K0 903 028	535 0001 10
				AEY	535 0001 10
				AYQ, (Bosch), 70A, Nr. 038903023K, 90A, Nr. 038903023L, 120A, Nr. 038903028E	535 0012 10
1.9 D	06.96-12.00	AEF; (47kW)		(Bosch), 70A, Nr. 028 903 026 B	535 0009 10

	2001 ... 2002 ... 2003 ...				

Volkswagen

CADDY II

1.9 TDI	09.96-01.04	1Z; AHU; ALH; (66kW)	AHU, ALE, , → 9K-X505715, (Bosch), 90A, Nr. 028 903 028 J	535 0001 10
			AHU, ALE, 1Z, (Bosch), 120A, Nr. 028 903 026 G	535 0001 10
			AHU, ALE, 1Z, 9K-X-505716 →, (Bosch), 70A, Nr. 6K0 903 028	535 0001 10
			(Bosch), 70A, Nr. 038 903 023 K, 90A, Nr. 038 903 23 L, 120A, Nr. 028 903 028 E, ALH	535 0012 10
1.9 TDI	10.96-01.04	AHU; ALE; ALH; (66kW)	AHU, ALE, (Bosch), 120A, Nr. 028 903 026 G	535 0001 10
			AHU, ALE, → 9K-X505715, (Bosch), 90A, Nr. 028 903 028 J	535 0001 10
			AHU, ALE, 9K-X-505716 →, (Bosch), 70A, Nr. 6K0 903 028	535 0001 10
			(Bosch), 70A, Nr. 038 903 023 K, 90A, Nr. 038 903 23 L, 120A, Nr. 028 903 028 E, ALH	535 0012 10

CADDY III

1.2 TSI	09.10-	CBZA; CBZB; (63-77kW)	(Bosch), 110A, Nr. 03F 903 023 E	535 0155 10
			(Valeo), 140A, Nr. 06F 903 023 D	535 0155 10
1.6	04.04-	BGU; BSE; BSF; (75kW)	(Bosch), 140A, Nr. 06F903023F	535 0012 10
			(Valeo), 140A, Nr. 06F903023C	535 0012 10
2.0 EcoFuel	04.06-	BSX; (80kW)	(Bosch), 140A, Nr. 06F903023F	535 0012 10
			(Valeo), 140A, Nr. 06F903023C	535 0012 10
1.6 TDI	08.10-	CAYD; CAYE; (55-75kW)	(Bosch), 110A, Nr. 06F903023D, 140A, Nr. 06F903023F, Nr. 03L903023	535 0012 10
			(Valeo), 110A, Nr. 06F903023E, 140A, Nr. 03L903023F, Nr. 03L903023A	535 0012 10
1.9 TDI; 1.9 TDI 4motion; 2.0 SDI	03.04-	BDJ; BJB; BLS; BST; BSU; (51-77kW)	(Bosch), 110A, Nr. 06F903023D, 140A, Nr. 06F903023F	535 0012 10
			(Valeo), 110A, Nr. 06F903023E, 140A, Nr. 06F903023C	535 0012 10
2.0 TDI 4motion	10.10-	CFHF; (81kW)	(Bosch), 110A, Nr. 06F903023D, 140A, Nr. 06F903023F, Nr. 03L903023	535 0012 10
			(Valeo), 110A, Nr. 06F903023E, 140A, Nr. 03L903023F, Nr. 03L903023A	535 0012 10
2.0 TDI; 2.0 TDI 16V	09.07-	BMM; CFHC; (103kW)	(Bosch), 110A, Nr. 06F903023D, 140A, Nr. 06F903023F	535 0012 10
			(Valeo), 110A, Nr. 06F903023E, 140A, Nr. 06F903023C	535 0012 10

CRAFTER 30-35 (2E)

2.5 TDI	04.06-	BJJ; BJK; BJL; BJM; CEBA; CEBB; CECA; CECB; (65-120kW)	(Bosch), 110A, Nr. 06F903023D, 140A, Nr. 06F903023F, 180A, Nr. 03G903023	535 0012 10

CRAFTER 30-50 (2E)

2.5 TDI	04.06-	BJJ; BJK; BJL; BJM; CEBA; CEBB; CECA; CECB; (65-120kW)	(Bosch), 110A, Nr. 06F903023D, 140A, Nr. 06F903023F, 180A, Nr. 03G903023	535 0012 10

EOS

1.4 TSI	11.07-	CAXA; (90kW)	(Bosch), 140A, Nr. 03C903023S	535 0155 10
			(Valeo), 140A, Nr. 03C903023T	535 0155 10
			(Bosch), 140A, Nr. 03C903023A	535 0041 10
1.4 TSI	05.08-	CAVD; (118kW)	(Bosch), 140A, Nr. 03C903023A	535 0041 10
2.0 FSI	03.06-05.08	BVY; BVZ; (110kW)	1F-7-030001 →, BVY, (Bosch), 140A, Nr. 06F903023F	535 0012 10
			(Valeo), 140A, Nr. 06F903023C	535 0012 10
			(Bosch), 110A, Nr. 06F903023L, 140A, Nr. 06F903023N, 1F-7-030001 →	535 0124 10
			(Valeo), 110A, Nr. 06F903023M, 140A, Nr. 06F903023P, 1F-7-030001 →	535 0124 10
2.0 FSI	03.06-	BPY; BWA; CAWB; CBFA; CCTA; CCZA; (147kW)	(Bosch), 140A, Nr. 06F903023F, BWA, 1F-7-030001 →	535 0012 10
			(Valeo), 140A, Nr. 06F903023C, BWA, 1F-7-030001 →	535 0012 10
			CAWB, CCTA, CCZA	535 0041 10
			(Bosch), 140A, Nr. 06B903016AB	535 0041 10
			(Valeo), 140A, Nr. 06D903016A, Nr. 06J903023C	535 0041 10

Volkswagen

EOS					
2.0 FSI	03.06-	BPY; BWA; CAWB; CBFA; CCTA; CCZA; (147kW)		(Bosch), 110A, Nr. 06F903023L, 140A, Nr. 06F903023N, 1F-7-030001→, BWA	**535 0124 10**
				(Valeo), 110A, Nr. 06F903023M, 140A, Nr. 06F903023P, 1F-7-030001→, BWA	**535 0124 10**
2.0 TSI	11.09-	CCZB; (155kW)		(Bosch), 140A, Nr. 06B903016AB	**535 0041 10**
				(Valeo), 140A, Nr. 06J903023C	**535 0041 10**
3.2 FSI	06.06-	BUB; CBRA; (184kW)		(Bosch), 110A, Nr. 06F903023L, 140A, Nr. 06F903023F, Nr. 06F903023N, 1F-7-030001→, BUB	**535 0124 10**
				(Valeo), 110A, Nr. 06F903023M, 140A, Nr. 06F903023P, 1F-7-030001→, BUB	**535 0124 10**
				(Bosch), 110A, Nr. 06F903023D, 140A, Nr. 06F903023F, BUB	**535 0012 10**
				(Valeo), 110A, Nr. 06F903023E, 140A, Nr. 06F903023C, BUB	**535 0012 10**
3.6 V6	05.09-	CDVA; (191kW)		(Bosch), 140A, Nr. 06F903023N	**535 0124 10**
				(Valeo), 140A, Nr. 06F903023P	**535 0124 10**
2.0 TDI	06.06-05.08	BMM; (103kW)		1F-7-030001→, (Bosch), 110A, Nr. 06F903023D, 140A, Nr. 06F903023F	**535 0012 10**
				(Valeo), 110A, Nr. 06F903023E, 140A, Nr. 06F903023C	**535 0012 10**
				(Bosch), 110A, Nr. 06F903023L, 140A, Nr. 06F903023N, 1F-7-030001→, BUB	**535 0124 10**
				(Valeo), 110A, Nr. 06F903023M, 140A, Nr. 06F903023P, 1F-7-030001→, BUB	**535 0124 10**
2.0 TDI 16V	05.08-	CBAB; (103kW)		(Bosch), 140A, Nr. 06F903023F	**535 0012 10**
				(Valeo), 140A, Nr. 06F903023C, Nr. 03L903023F	**535 0012 10**
FOX (5Z1)					
1.2	04.05-	BMD; CHFB; (40kW)		(Valeo), 70A, Nr. 03D903025H, 90A, Nr. 03D903025J	**535 0060 10**
				BMD, CHFB	**535 0060 10**
1.2	09.10-	CHFA; (44kW)		(Bosch), 90A, Nr. 03D903025J	**535 0060 10**
				(Valeo), 70A, Nr. 03D903025H	**535 0060 10**
1.4 TDI	04.05-	BNM; (51kW)		(Bosch), 70A, Nr. 045903023B, 90A, Nr. 038903018R, Nr. 045903023	**535 0012 10**
				(Bosch), 70A, Nr. 045903023C	**535 0124 10**
GOL					
1.9 D	04.98-05.02	(51kW)		(Bosch), 70A, Nr. 377 903 015 H, 90A, Nr. 377 903 015 J, Nr. 048 903 017 A	**535 0032 10**
GOLF III					
1.9 D; 1.9 TD; 1.9 TD,GTD	11.91-04.99	1Y; AAZ; (48-55kW)		(Bosch), 70A, Nr. 028 903 025 H, 90A, Nr. 028 903 025 Q, Nr. 028 903 028 J	**535 0001 10**
1.9 TDI	09.93-04.99	1Z; AHU; ALE; (66kW)		(A/C), AHU, ALE, (Bosch), 90A, Nr. 028 903 028 J, 120A, Nr. 028 903 026 G	**535 0001 10**
1.9 TDI	04.96-04.99	AFN; (81kW)		(Bosch), 120A, Nr. 028 903 026 G	**535 0001 10**
GOLF IV					
1.6	08.97-02.00	AEH; AKL; APF; (74kW)		(Bosch), 70A, Nr. 038903023K, Nr. 038903024B, 90A, Nr. 038903023L, Nr. 038903024D, 120A, Nr. 028903028E, AKL, AEH	**535 0012 10**
				(Hitachi), 120A, Nr. 028903029G, AKL, AEH	**535 0012 10**
				(Valeo), 70A, Nr. 038903023Q, Nr. 038903024C, 90A, Nr. 038903023R, Nr. 038903024E, 120A, Nr. 038903023S, AKL, AEH	**535 0012 10**
1.6	08.00-06.06	AVU; BFQ; BJH; (75kW)		(Bosch), 120A, Nr. 028 903 028 E, AVU	**535 0012 10**
				(Hitachi), 120A, Nr. 028 903 023 G, AVU	**535 0012 10**
				(Valeo), 120A, Nr. 038 903 023 S, AVU	**535 0012 10**
1.8 T GTI	08.01-06.05	AUQ; (132kW)		(Bosch), 70A, Nr. 038903023K, Nr. 038903024B, 90A, Nr. 038903023L, Nr. 038903024D, 120A, Nr. 028903028E	**535 0012 10**
				(Hitachi), 120A, Nr. 028903029G	**535 0012 10**
				(Valeo), 70A, Nr. 038903023Q, Nr. 038903024C, 90A, Nr. 038903023R, Nr. 038903024E, 120A, Nr. 038903023S	**535 0012 10**

Volkswagen

GOLF IV

2.0 Bi-Fuel	02.02-06.06	BEH; (85kW)		(Bosch), 120A, Nr. 028 903 028 E	535 0012 10
				(Hitachi), 120A, Nr. 028 903 029 G	535 0012 10
				(Valeo), 120A, Nr. 038 903 023 S	535 0012 10
2.3 V5	08.97-06.06	AGZ; (110kW)		→ 1J-W-200 000, (Bosch), 90A, Nr. 071 903 023, 120A, Nr. 071 903 023 A	535 0010 10
				(Bosch), 70A, Nr. 038 903 023 K, 90A, Nr. 038 903 023 L, 120A, Nr. 028 903 028 E	535 0012 10
				(Hitachi), 120A, Nr. 028 903 029 G	535 0012 10
				(Valeo), 70A, Nr. 038 903 023 Q, 90A, Nr. 038 903 023 R, 120A, Nr. 038 903 023 S	535 0012 10
2.3 V5	10.00-06.06	AQN; (125kW)		(Bosch), 70A, Nr. 038903023K, Nr. 038903024B, 90A, Nr. 038903023L, Nr. 038903024D, 120A, Nr. 028903028E	535 0012 10
				(Hitachi), 120A, Nr. 028903029G	535 0012 10
				(Valeo), 70A, Nr. 038903023Q, Nr. 038903024C, 90A, Nr. 038903023R, Nr. 038903024E, 120A, Nr. 038903023S	535 0012 10
2.8 V6	03.99-06.06	AQP; AUE; BDE; (150kW)		(Bosch), 70A, Nr. 038903023K, Nr. 038903024B, 90A, Nr. 038903023L, Nr. 038903024D, 120A, Nr. 028903028E, BDE, AUE	535 0012 10
				(Hitachi), 120A, Nr. 028903029G, BDE, AUE	535 0012 10
				(Valeo), 70A, Nr. 038903023Q, Nr. 038903024C, 90A, Nr. 038903023R, Nr. 038903024E, 120A, Nr. 038903023S, BDE, AUE	535 0012 10
1.9 SDI	08.97-06.06	AGP; AQM; (50kW)		AGP, → 1J-W-200 000, (Bosch), 70A, Nr. 038 903 023 G, 90A, Nr. 038 903 023 H, 120A, Nr. 038 903 023 J	535 0010 10
				(Bosch), 70A, Nr. 038903023K, Nr. 038903024B, 90A, Nr. 038903023L, Nr. 038903024D, 120A, Nr. 028903028E	535 0012 10
				(Hitachi), 120A, Nr. 028903029G	535 0012 10
				(Valeo), 70A, Nr. 038903023Q, Nr. 038903024C, 90A, Nr. 038903023R, Nr. 038903024E, 120A, Nr. 038903023S	535 0012 10
1.9 TDI	10.97-05.06	AGR; ALH; (66kW)		→ 1J-W-200 000, (Bosch), 70A, Nr. 038 903 023 G, 90A, Nr. 038 903 023 H, 120A, Nr. 038 903 023 J	535 0010 10
				(Bosch), 70A, Nr. 038903023K, Nr. 038903024B, 90A, Nr. 038903023L, Nr. 038903024D, 120A, Nr. 028903028E	535 0012 10
				(Hitachi), 120A, Nr. 028903029G	535 0012 10
				(Valeo), 70A, Nr. 038903023Q, Nr. 038903024C, 90A, Nr. 038903023R, Nr. 038903024E, 120A, Nr. 038903023S	535 0012 10
1.9 TDI	06.98-06.02	AHU; ALE; (66kW)		(A/C), (Bosch), 90A, Nr. 028 903 028 J, 120A, Nr. 028 903 026 G	535 0001 10
1.9 TDI	09.00-06.06	ATD; AXR; (74kW)		(Bosch), 70A, Nr. 038903023K, Nr. 038903024B, 90A, Nr. 038903023L, Nr. 038903024D, 120A, Nr. 028903028E	535 0012 10
				(Hitachi), 120A, Nr. 028903029G	535 0012 10
				(Valeo), 70A, Nr. 038903023Q, Nr. 038903024C, 90A, Nr. 038903023R, Nr. 038903024E, 120A, Nr. 038903023S	535 0012 10
1.9 TDI	08.97-05.04	AHF; ASV; (81kW)		AHF, → 1J-W-200 000, (Bosch), 70A, Nr. 038 903 023 G, 90A, Nr. 038 903 023 H, 120A, Nr. 038 903 023 J	535 0010 10
				(Bosch), 70A, Nr. 038903023K, Nr. 038903024B, 90A, Nr. 038903023L, Nr. 038903024D, 120A, Nr. 028903028E	535 0012 10
				(Hitachi), 120A, Nr. 028903029G	535 0012 10
				(Valeo), 70A, Nr. 038903023Q, Nr. 038903024C, 90A, Nr. 038903023R, Nr. 038903024E, 120A, Nr. 038903023S	535 0012 10
1.9 TDI	06.98-06.02	AFN; AVG; (81kW)		(Bosch), 120A, Nr. 028 903 026 G	535 0001 10
1.9 TDI	12.98-06.01	AJM; AUY; (85kW)		(Bosch), 70A, Nr. 038 903 023 K, 90A, Nr. 038 903 023 L, 120A, Nr. 028 903 028 E	535 0012 10

					

Volkswagen

GOLF IV

1.9 TDI	12.98-06.01	AJM; AUY; (85kW)		(Hitachi), 120A, Nr. 028 903 029 G	**535 0012 10**
				(Valeo), 70A, Nr. 038 903 023 Q, 90A, Nr. 038 903 023 R, 120A, Nr. 038 903 023 S	**535 0012 10**
1.9 TDI; 1.9 TDI GTi	02.00-06.06	ARL; ASZ; (96-110kW)		(Bosch), 70A, Nr. 038903023K, Nr. 038903024B, 90A, Nr. 038903023L, Nr. 038903024D, 120A, Nr. 028903028E	**535 0012 10**
				(Hitachi), 120A, Nr. 028903029G	**535 0012 10**
				(Valeo), 70A, Nr. 038903023Q, Nr. 038903024C, 90A, Nr. 038903023R, Nr. 038903024E, 120A, Nr. 038903023S	**535 0012 10**

GOLF V

1.4 TSI	05.07-	CAXA; (90kW)		(Bosch), Nr. 03C 903 023 A, 140A	**535 0155 10**
				(Valeo), Nr. 03C 903 023 G, 110A, Nr. 03C 903 023 C, 140A	**535 0155 10**
1.4 FSI; 1.4 TSI	11.05-	BLG; BMY; (103-125kW)		(Bosch), Nr. 03C 903 023 A, 140A	**535 0155 10**
				(Valeo), Nr. 03C 903 023 G, 110A	**535 0155 10**
1.6	01.04-	BGU; BSE; BSF; (75kW)		(Bosch), 140A, Nr. 06F903023F, BGU	**535 0012 10**
				(Valeo), 140A, Nr. 06F903023C, BGU	**535 0012 10**
1.6	06.07-	BSE; BSF; CCSA; (75kW)		(Bosch), 140A, Nr. 06F903023F, BSF, BSE	**535 0012 10**
				(Valeo), 140A, Nr. 06F903023C, BSF, BSE	**535 0012 10**
1.6 MultiFuel	10.07-	CCSA; (75kW)		(Bosch), 120A, Nr. 06F903023F	**535 0012 10**
				(Valeo), 120A, Nr. 03L903023C	**535 0012 10**
2.0 FSI	01.04-	AXW; BLR; BLX; BLY; BVX; BVY; BVZ; (110kW)		(Bosch), 140A, Nr. 06F903023F	**535 0012 10**
				(Valeo), 140A, Nr. 06F903023C	**535 0012 10**
2.0 FSI	08.04-	BLX; BVX; (110kW)		BLX, 1K-4-000 001→	**535 0012 10**
				(Bosch), 140A, Nr. 06F903023F	**535 0012 10**
				(Valeo), 140A, Nr. 06F903023C	**535 0012 10**
2.0 GTI	10.04-	AXX; BPY; BWA; CAWB; CBFA; CCTA; (147kW)		(Bosch), 140A, Nr. 06F903023F, BWA, BPY, AXX	**535 0012 10**
				(Valeo), 140A, Nr. 06F903023C, BWA, BPY, AXX	**535 0012 10**
				CCTA, CBFA	**535 0041 10**
				(Bosch), 140A, Nr. 06B903016AB	**535 0041 10**
				(Valeo), 140A, Nr. 06J903023C	**535 0041 10**
2.0	06.07-	BWA; CAWB; CCTA; (147kW)		CCTA	**535 0041 10**
				(Bosch), 140A, Nr. 06B903016AB	**535 0041 10**
				(Valeo), 140A, Nr. 06J903023C	**535 0041 10**
				BWA, 1K-6-000 001→	**535 0012 10**
				(Bosch), 140A, Nr. 06F903023F	**535 0012 10**
				(Valeo), 140A, Nr. 06F903023C	**535 0012 10**
2.0 GTI	09.06-	BYD; (169kW)		(Bosch), 140A, Nr. 06F903023F	**535 0012 10**
				(Valeo), 140A, Nr. 06F903023C	**535 0012 10**
2.5 FSI VR5	06.05-	BGP; BGQ; (110kW)		(Bosch), 140A, Nr. 07K903023A, BGP	**535 0096 10**
3.2	09.05-	BUB; (184kW)		(Valeo), 140A, Nr. 06F903023P, 1K-7-120001→, →1K-9-200000	**535 0124 10**
				(Bosch), 110A, Nr. 06F903023D, 140A, Nr. 06F903023F	**535 0012 10**
				(Valeo), 110A, Nr. 06F903023E, 140A, Nr. 06F903023C	**535 0012 10**
3.2 R32 4motion	11.05-	BUB; CBR; CBRA; (184kW)		(Valeo), 140A, Nr. 06F903023P, 1K-7-120001→, →1K-9-200000, BUB	**535 0124 10**
				(Bosch), 110A, Nr. 06F903023D, 140A, Nr. 06F903023F, BUB	**535 0012 10**
				(Valeo), 110A, Nr. 06F903023E, 140A, Nr. 06F903023C, BUB	**535 0012 10**
1.9 TDI	05.04-	BRU; BXF; BXJ; (66kW)		(Bosch), 110A, Nr. 06F 903 023 D, 140A, Nr. 06F903023F, BRU	**535 0012 10**
				(Valeo), 110A, Nr. 06F903023E, 140A, Nr. 06F903023C, BRU	**535 0012 10**
1.9 TDI	10.03-	BKC; BLS; BXE; (77kW)		(Bosch), 110A, Nr. 06F903023D, 140A, Nr. 06F903023F	**535 0012 10**
				(Valeo), 110A, Nr. 06F903023E, 140A, Nr. 06F903023C	**535 0012 10**
1.9 TDI 4motion	01.08-	BLS; (77kW)		(Bosch), 140A, Nr. 06F903023F	**535 0012 10**
				(Valeo), 140A, Nr. 06F903023C	**535 0012 10**

Volkswagen

GOLF V

2.0 SDI	01.04-	BDK; (55kW)		(Bosch), 110A, Nr. 06F 903 023 D, 140A, Nr. 06F 903 023 F	535 0012 10
				(Valeo), 110A, Nr. 06F 903 023 E, 140A, Nr. 06F 903 023 C	535 0012 10
2.0 TDI	10.03-	AZV; CBDA; (100kW)		(Bosch), 140A, Nr. 06F903023F	535 0012 10
				(Valeo), 140A, Nr. 06F903023C	535 0012 10
2.0 TDI; 2.0 TDI 4motion	10.03-	AZV; BKD; BMM; CBDB; (100-103kW)		(Bosch), 110A, Nr. 06F903023D, 140A, Nr. 06F903023F	535 0012 10
				(Valeo), 110A, Nr. 06F903023E, 140A, Nr. 06F903023C	535 0012 10
2.0 TDI; 2.0 TDI 4motion	08.04-	AZV; BKD; BMM; CBDB; (103kW)		(Bosch), 110A, Nr. 06F903023D, 140A, Nr. 06F903023F	535 0012 10
2.0 TDI	06.07-	BMM; (103kW)		(Bosch), 140A, Nr. 06F903023F	535 0012 10
				(Valeo), 140A, Nr. 06F903023C	535 0012 10
2.0 GTD; 2.0 TDI 4motion	08.04-	BMM; BMN; (103-125kW)		(Bosch), 110A, Nr. 06F903023D, 140A, Nr. 06F903023F	535 0012 10
				(Valeo), 110A, Nr. 06F903023E, 140A, Nr. 06F903023C	535 0012 10

GOLF V PLUS

1.2 TSI	11.09-	CBZB; (77kW)		(Bosch), 140A, Nr. 03F903023D, Nr. 03C903023F	535 0155 10
				(Valeo), 110A, Nr. 03F903023E	535 0155 10
1.4 TSI	06.07-	CAXA; (90kW)		(Bosch), Nr. 03C 903 023 A, 140A	535 0155 10
				(Valeo), Nr. 03C 903 023 G, 110A, Nr. 03C 903 023 C, 140A	535 0155 10
1.4 FSI	05.06-	BMY; (103kW)		(Bosch), Nr. 03C 903 023 A, 140A	535 0155 10
				(Valeo), Nr. 03C 903 023 G, 110A	535 0155 10
1.4 TSI	06.08-	CAVD; (118kW)		(Bosch), Nr. 03C 903 023 A, 140A	535 0155 10
				(Valeo), Nr. 03C 903 023 G, 110A, Nr. 03C 903 023 C, 140A	535 0155 10
1.4 TSI	05.06-	BLG; (125kW)		(Bosch), Nr. 03C 903 023 A, 140A	535 0155 10
				(Valeo), Nr. 03C 903 023 G, 110A	535 0155 10
1.6	05.05-	BSE; BSF; CCSA; (75kW)		(Bosch), 140A, Nr. 06F903023F, BSE, BSF	535 0012 10
				(Valeo), 140A, Nr. 03L903023F, BSE, BSF	535 0012 10
1.6 BiFuel; 1.6 Multifuel	11.07-	CCSA; CHGA; (75kW)		(Bosch), 140A, Nr. 06F903023F	535 0012 10
				(Valeo), 140A, Nr. 03L903023F	535 0012 10
2.0 FSI	05.05-	BLR; BLY; BVY; BVZ; (110kW)		(Bosch), 140A, Nr. 06F903023F	535 0012 10
				(Valeo), 140A, Nr. 06F903023C	535 0012 10
1.6 TDI	02.09-	CAYB; CAYC; (66-77kW)		(Bosch), 140A, Nr. 06F903023F, Nr. 03L903023	535 0012 10
				(Valeo), 140A, Nr. 03L903023F, Nr. 03L903023A	535 0012 10
1.9 TDI	05.05-	BRU; BXF; BXJ; (66kW)		BXF, BRU, (Bosch), 110A, Nr. 06F903023D, 140A, Nr. 06F903023F	535 0012 10
				(Valeo), 110A, Nr. 06F903023E, 140A, Nr. 06F903023C	535 0012 10
1.9 TDI	01.05-	BKC; BLS; BXE; (77kW)		(Bosch), 110A, Nr. 06F903023D, 140A, Nr. 06F903023F	535 0012 10
				(Valeo), 110A, Nr. 06F903023E, 140A, Nr. 06F903023C	535 0012 10
2.0 TDI	03.09-	CBDC; (81kW)		(Bosch), 140A, Nr. 06F903023F, 1K-9-900 001 →	535 0012 10
				(Valeo), 140A, Nr. 03L903023F, 1K-9-900 001 →	535 0012 10
2.0 TDI	11.05-	BVB; (96kW)		(Bosch), 110A, Nr. 06F903023D, 140A, Nr. 06F903023F	535 0012 10
				(Valeo), 110A, Nr. 06F903023E, 140A, Nr. 06F903023C	535 0012 10
2.0 TDI	05.05-	AZV; CBDA; (100kW)		AZV, (Valeo), 110A, Nr. 06F903023E	535 0012 10
				AZV, (Bosch), 110A, Nr. 06F903023D	535 0012 10
				CBDA, (Valeo), 140A, Nr. 03L903023F	535 0012 10
				CBDA, (Bosch), 140A, Nr. 06F903023F	535 0012 10
2.0 TDI	01.05-	BKD; BMM; CBDB; (103kW)		(Bosch), 110A, Nr. 06F903023D, 140A, Nr. 06F903023F	535 0012 10
				(Valeo), 110A, Nr. 06F903023E, 140A, Nr. 06F903023C	535 0012 10

Volkswagen

GOLF VI

1.2 TSI	07.10-	CBZA; (63kW)		(Bosch), 110A, Nr. 03F 903 023 E	535 0155 10
				(Valeo), 140A, Nr. 06F 903 023 D	535 0155 10
1.2 TSI	05.09-	CBZB; (77kW)		(Bosch), 140A, Nr. 03F903023D, Nr. 03C903025F	535 0155 10
				(Valeo), 110A, Nr. 03F903023F	535 0155 10
1.2 TSI	08.09-	CBZB; (77kW)		(Bosch), 140A, Nr. 03F903023D, Nr. 03C903023F	535 0155 10
				(Valeo), 110A, Nr. 03F903023F	535 0155 10
1.4 TSI	10.08-	CAVD; CAXA; (90kW)		(Valeo), Nr. 03C 903 023 C, 140A	535 0155 10
				(Valeo), Nr. 03C 903 023 G, 110A	535 0155 10
1.4 TSI	10.08-	CAVD; CAXA; (90-118kW)		(Bosch), Nr. 03C 903 023 A, 140A	535 0155 10
1.4 TSI	10.08-	CAVD; CAXA; (118kW)		(Valeo), Nr. 03C 903 023 G, 110A, Nr. 03C 903 023 C, 140A	535 0155 10
1.6	10.08-	BSE; BSF; CCSA; (75kW)		(Bosch), 140A, Nr. 06F903023F, CCSA	535 0012 10
				(Valeo), 140A, Nr. 03L903023F, CCSA	535 0012 10
1.6; 1.6 BiFuel; 1.6 MultiFuel	10.08-	BSE; BSF; CCSA; CHGA; CMXA; (75kW)		(Bosch), 140A, Nr. 06F903023F	535 0012 10
				(Valeo), 140A, Nr. 03L903023F	535 0012 10
1.8 TSI; 2.0 TSI	04.09-	CCZB; CDAA; (118-155kW)		(Bosch), 140A, Nr. 06B903016AB	535 0041 10
				(Valeo), 140A, Nr. 06J903023C	535 0041 10
2.0 R 4motion	11.09-	CDLC; CDLF; (188-199kW)		(Bosch), 140A, Nr. 06F903023F	535 0012 10
				(Valeo), 140A, Nr. 03L903023F	535 0012 10
1.6 TDI; 1.6 TDI 4motion	02.09-	CAYB; CAYC; (66-77kW)		(Bosch), 140A, Nr. 06F903023F, Nr. 03L903023	535 0012 10
				(Valeo), 140A, Nr. 03L903023F, Nr. 03L903023A	535 0012 10
2.0 TDI	10.08-	CBDC; (81kW)		(Bosch), 140A, Nr. 06F903023F	535 0012 10
				(Valeo), 140A, Nr. 03L903023F	535 0012 10
2.0 TDI	10.08-	CBAA; CFFA; (100kW)		(Bosch), 140A, Nr. 06F903023F, Nr. 03L903023, 180A, Nr. 03L903023D	535 0012 10
				(Valeo), 140A, Nr. 03L903023A, 180A, Nr. 03L903023B	535 0012 10
2.0 TDI; 2.0 TDI 4motion	10.08-	CBAB; CFFB; CJAA; (103kW)		(Bosch), 140A, Nr. 06F903023F, Nr. 03L903023	535 0012 10
				(Valeo), 140A, Nr. 03L903023F, Nr. 03L903023A	535 0012 10
2.0 TDI	07.09-	BMM; (103kW)		(Bosch), 140A, Nr. 06F903023F	535 0012 10
2.0 TDI	07.09-	CBDB; CFHC; (103kW)		(Bosch), 140A, Nr. 06F903023F	535 0012 10
				(Valeo), 140A, Nr. 03L903023F	535 0012 10
2.0 TDI	04.09-	CBBB; CFGB; (125kW)		(Bosch), 140A, Nr. 06F903023F, Nr. 03L903023	535 0012 10
				(Valeo), 140A, Nr. 03L903023F, Nr. 03L903023A	535 0012 10

JETTA III (1K2)

1.4 TSI	07.06-	BMY; CAXA; (90-103kW)		(Bosch), Nr. 03C 903 023 A, 140A	535 0155 10
				(Valeo), Nr. 03C 903 023 G, 110A	535 0155 10
1.4 TSI	07.06-	BLG; (125kW)		(Bosch), Nr. 03C 903 023 A, 140A	535 0155 10
				(Valeo), Nr. 03C 903 023G, 110A	535 0155 10
1.6	10.05-	BSE; BSF; CCSA; (75kW)		BSF, BSE, (Bosch), 140A, Nr. 06F903023F	535 0012 10
1.6 MultiFuel	01.08-	CCSA; (75kW)		(Bosch), 120A, Nr. 06F903023F	535 0012 10
				(Valeo), 120A, Nr. 03L903023C	535 0012 10
2.0 FSI	08.05-	BLR; BLY; BVY; BVZ; (110kW)		(Bosch), 140A, Nr. 06F903023F	535 0012 10
2.0 TFSI	10.05-	BPY; BWA; CAWB; CBFA; CCTA; (147kW)		BWA, BPY, (Bosch), 140A, Nr. 06F903023F	535 0012 10
2.5	01.06-	BGP; BTK; (110kW)		(Bosch), 140A, Nr. 07K903023A	535 0096 10
2.5 FSI	07.08-	CBTA; CCCA; (125kW)		(Bosch), 140A, Nr. 07K903023A, CCCA	535 0096 10
1.6 TDI	06.09-	CAYC; (77kW)		(Bosch), 140A, Nr. 06F903023F	535 0012 10
				(Valeo), 140A, Nr. 03L903023	535 0012 10
1.9 TDI	08.05-	BKC; BLS; BXE; (77kW)		(Bosch), Nr. 03C 903 023 A, 140A, BLZ	535 0155 10
				(Valeo), Nr. 03C 903 023 G, 110A, BLZ	535 0155 10
				(Bosch), 110A, Nr. 06F903023D, 140A, Nr. 06F903023F	535 0012 10
				(Valeo), 110A, Nr. 06F903023E, 140A, Nr. 06F903023C	535 0012 10
2.0 TDI	09.05-	AZV; CBDA; (100kW)		(Bosch), 140A, Nr. 06F903023F	535 0012 10
				(Valeo), 110A, Nr. 06F903023E	535 0012 10

	2001 ... 2002 ... 2003 ...				

Volkswagen

JETTA III (1K2)					
2.0 TDI	08.05-	BKD; CBDB; CJAA; (103kW)		(Valeo), 110A, Nr. 06F903023E, 140A, Nr. 06F903023C	**535 0012 10**
				(Bosch), 110A, Nr. 06F903023D, 140A, Nr. 06F903023F	**535 0012 10**
2.0 TDI	10.05-	BMM; (103kW)		(Bosch), 140A, Nr. 06F903023F	**535 0012 10**
				(Valeo), 110A, Nr. 06F903023E	**535 0012 10**
2.0 TDI	10.06-	BMN; CEGA; (125kW)		(Bosch), 140A, Nr. 06F903023F, BMN	**535 0012 10**
				(Valeo), 110A, Nr. 06F903023E, BMN	**535 0012 10**
JETTA IV (162)					
1.6 TDI	02.11-	CAYC; (77kW)		(Bosch), 140A, Nr. 06F903023F	**535 0012 10**
				(Valeo), 140A, Nr. 03L903023F	**535 0012 10**
2.0 TDI	02.11-	CFFB; CFHC; CJAA; CLCB; (103kW)		(Bosch), 140A, Nr. 06F 903 023 F	**535 0012 10**
LT 28-35 II					
2.8 TDI	05.01-06.06	BCQ; (116kW)		(Bosch), 90A, Nr. 0 124 325 088, Nr. 074 903 026, 120A, Nr. 0 124 515 110, Nr. 074 903 025 T	**535 0052 10**
LT 28-46 II					
2.8 TDI	04.02-07.06	AUH; BCQ; (116kW)		(Bosch), 90A, Nr. 0 124 325 088, Nr. 074 903 026, 120A, Nr. 0 124 515 110, Nr. 074 903 025 T	**535 0052 10**
LUPO					
1.2 TDI	07.99-07.05	ANY; AYZ; (45kW)		(Bosch), 70A, Nr. 045903023B, 90A, Nr. 045903023, 120A, Nr. 045903023A	**535 0012 10**
1.4 TDI	01.99-07.05	AMF; (55kW)		(Bosch), 70A, Nr. 045903023B, 90A, Nr. 045903023, 120A, Nr. 04590323A	**535 0012 10**
1.7 SDI	09.98-07.05	AKU; (44kW)		(Bosch), 70A, Nr. 038 903 025, 90A, Nr. 038 903 025 A	**535 0018 10**
MULTIVAN T5 (7HM)					
2.0	11.03-	AXA; (85kW)		(Bosch), 120A, Nr. 028 903 028 E, Nr. 038 903 024 F, 140A, Nr. 06F903023A, Nr. 06F903023J	**535 0012 10**
3.2 VR6	02.04-06.04	BDL; (170kW)		(Bosch), 150A, Nr. 021 903 026 A, Nr. 022 903 028 A, 180A, Nr. 021 903 026 G, Nr. 022 903 028 B	**535 0012 10**
3.2 V6	02.04-11.09	BKK; CFLA; (173kW)		(Bosch), 120A, Nr. 028 903 028 E, Nr. 038 903 024 F, 150A, Nr. 021 903 026 A, Nr. 022 903 028 A, 180A, Nr. 021 903 026 G, Nr. 022 903 028 B	**535 0012 10**
1.9 TDI	04.03-11.09	AXB; BRR; BRS; (62-77kW)		(Bosch), 90A, Nr. 038903023L, Nr. 038903024D, 120A, Nr. 028903028E, Nr. 038903024F, 140A, Nr. 06F903023A, Nr. 06F903023J	**535 0012 10**
2.0 TDI	09.09-	CAAA; CAAB; (62-75kW)		(Bosch), 110A, Nr. 06F903023L, 140A, Nr. 06F903023N, 180A, Nr. 03G903023F	**535 0124 10**
2.0 TDI; 2.0 TDI 4motion	05.10-	CAAE; CCHB; (100kW)		(Bosch), 110A, Nr. 06F903023L, 140A, Nr. 06F903023N, 180A, Nr. 03G903023F	**535 0124 10**
				(Valeo), 180A, Nr. 03L903023Q	**535 0124 10**
2.0 BiTDI; 2.0 BiTDI 4motion; 2.0 TDI; 2.0 TDI 4motion	09.09-	CAAC; CCHA; CFCA; (103-132kW)		(Bosch), 110A, Nr. 06F903023L, 140A, Nr. 06F903023N, 180A, Nr. 03G903023F	**535 0124 10**
NEW BEETLE					
1.6	10.99-09.00	AWH; (74kW)		(Bosch), 120A, Nr. 028 903 028 E	**535 0012 10**
1.6	06.00-	AYD; BFS; (75kW)		(Bosch), 120A, Nr. 028 903 028 E	**535 0012 10**
				(Hitachi), 120A, Nr. 028 903 029 G	**535 0012 10**
				(Valeo), 120A, Nr. 038 903 023 S	**535 0012 10**
1.6	01.03-	BFS; (75kW)		(Bosch), 120A, Nr. 028903028E	**535 0012 10**
				(Hitachi), 120A, Nr. 028903029G	**535 0012 10**
				(Valeo), 120A, Nr. 038903023S	**535 0012 10**
1.8 T	10.99-	AGU; APH; AVC; AWU; AWV; BKF; (110kW)		(Bosch), 120A, Nr. 028903028E, AWU	**535 0012 10**
				(Hitachi), Nr. 028903029G, 120A, AWU	**535 0012 10**
				(Valeo), 120A, Nr. 038903023S, AWU	**535 0012 10**
1.8 T	01.03-	AWU; AWV; BKF; (110kW)		(Bosch), 120A, Nr. 028903023E, AWU	**535 0012 10**
				(Hitachi), 120A, Nr. 028903029G, AWU	**535 0012 10**
				(Valeo), 120A, Nr. 038903023S, AWU	**535 0012 10**
2.0	01.98-	AEG; APK; AQY; AVH; AZG; AZJ; BEJ; BER; BEV; BHP; CBPA; (85kW)		(Bosch), 120A, Nr. 028903028E	**535 0012 10**

Volkswagen

NEW BEETLE					
2.0	01.98-	AEG; APK; AQY; AVH; AZG; AZJ; BEJ; BER; BEV; BHP; CBPA; (85kW)		(Hitachi), Nr. 028903029G, 120A	**535 0012 10**
				(Valeo), Nr. 038903023S, 120A	**535 0012 10**
2.0	09.02-	AZJ; BDC; BEV; BGD; (85kW)		(Bosch), 120A, Nr. 028903028E, AZJ	**535 0012 10**
				(Hitachi), 120A, Nr. 028903029G, AZJ	**535 0012 10**
				(Valeo), 120A, Nr. 038903023S, AZJ	**535 0012 10**
2.3 V5	10.00-	AQN; (125kW)		(Bosch), 70A, Nr. 038 903 023 K, 90A, Nr. 038 903 023 L, 120A, Nr. 028 903 028 E	**535 0012 10**
				(Hitachi), 120A, Nr. 028 903 029 G	**535 0012 10**
				(Valeo), 70A, Nr. 038 903 23 Q, 90A, Nr. 038 903 023 R	**535 0012 10**
2.5 TURBO	07.05-	BPR; BPS; (110kW)		(Bosch), 140A, Nr. 07K903023C, Nr. 07K903023CX	**535 0113 10**
				(Bosch), 140A, Nr. 07K903023CX, Nr. 07K903023C	**535 0113 10**
RSI 3.2	04.00-05.01	AXJ; (165kW)		(Hitachi), 120A, Nr. 028 903 029 G	**535 0012 10**
				(Valeo), 120A, Nr. 038 903 023 S	**535 0012 10**
1.9 TDI	01.98-06.04	ALH; (66kW)		(Bosch), 70A, Nr. 038 903 023 K, 90A, Nr. 038 903 023 L, 120A, Nr. 028 903 028 E	**535 0012 10**
				(Hitachi), 120A, Nr. 028 903 029 G	**535 0012 10**
				(Valeo), 70A, Nr. 038 903 023 Q, 90A, Nr. 038 903 023 R	**535 0012 10**
				→ 1C-W-024 255, (Bosch), 70A, Nr. 038 903 023 G, 90A, Nr. 038 903 023 H, 120A, Nr. 038 903 023 J	**535 0010 10**
1.9 TDI	02.01-	ATD; BEW; (74kW)		(Bosch), 90A, Nr. 038 903 023 L, 120A, Nr. 028 903 028 E	**535 0012 10**
				(Hitachi), 120A, Nr. 028 903 029 G	**535 0012 10**
				(Valeo), 90A, Nr. 038 903 023 R, 120A, Nr. 038 903 023 S	**535 0012 10**
1.9 TDI	07.05-	BSW; (77kW)		(Bosch), Nr. 038903023L, 90A	**535 0012 10**
				(Hitachi), Nr. 028903029G, 120A	**535 0012 10**
				(Valeo), Nr. 038903023R, 90A	**535 0012 10**
				(Hitachi), Nr. 028903029G, 120A	**535 0012 10**
				(Valeo), Nr. 038903023R, 90A	**535 0012 10**
PARATI					
1.9 D	08.02-	1Y; BGG; (47kW)		(Bosch), 70A, Nr. 377 903 015 H, 90A, Nr. 377 903 015 N, Nr. 048 903 017 A	**535 0032 10**
PASSAT (35I)					
1.9 D	05.89-10.93	1Y; (50kW)		(Bosch), 90A, Nr. 028 903 018 AX	**535 0001 10**
1.9 TD; 1.9 TDI	03.91-05.97	1Z; AAZ; AHU; (55-66kW)		(Bosch), 70A, Nr. 028 903 025 H, 90A, Nr. 028 903 025 Q	**535 0001 10**
1.9 TDI	03.96-08.96	AFN; (81kW)		(Bosch), 90A, Nr. 028 903 025 Q, Nr. 028 903 028 J, 120A, Nr. 028 903 026 G	**535 0001 10**
1.9 TDI	03.96-05.97	AFN; (81kW)		(Bosch), 90A, Nr. 028 903 025 Q, Nr. 028 903 025 J, 120A, Nr. 028 903 026 G	**535 0001 10**
PASSAT (362)					
1.8 TSI	08.10-	CDAA; (118kW)		(Bosch), 140A, Nr. 06B903016AB	**535 0041 10**
				(Valeo), 140A, Nr. 06J903023C, Nr. 06H903017E	**535 0041 10**
2.0 TSI	11.10-	CCZB; (155kW)		(Valeo), 140A, Nr. 06H903017E	**535 0041 10**
3.6 FSI 4motion	01.11-	BWS; (220kW)		(Bosch), 180A, Nr. 03G903016L	**535 0124 10**
				(Valeo), 140A, Nr. 03H903023E	**535 0124 10**
1.6 TDI	08.10-	CAYC; (77kW)		(Bosch), 180A, Nr. 03L903023D	**535 0012 10**
				(Valeo), 180A, Nr. 03L903023B	**535 0012 10**
2.0 TDI; 2.0 TDI 4motion	08.10-	CFFB; CFGB; CLLA; (103-125kW)		(Bosch), 140A, Nr. 06F903023F, 180A, Nr. 03G903023, Nr. 03L903023D	**535 0012 10**
				(Valeo), 140A, Nr. 03L903023, 180A, Nr. 03L903023E, Nr. 03L903023B	**535 0012 10**
PASSAT (3B2,3B5)					
1.6	10.96-11.00	ADP; AHL; ANA; ARM; (74kW)		AHL, ARM, ANA, (Bosch), 120A, Nr. 06B903016B	**535 0008 10**
				(Valeo), 120A, Nr. 06B 903 016 E	**535 0005 10**
1.8; 1.8 20V	10.96-11.00	ADR; APT; ARG; (92kW)		ARG, (Valeo), 120A, Nr. 06B903016E	**535 0005 10**
				ARG, (Bosch), 120A, Nr. 06B903016B	**535 0008 10**

Volkswagen

PASSAT (3B2,3B5)

1.8; 1.8 20V	06.97-11.00	ADR; APT; ARG; (92kW)		(Valeo), 120A, Nr. 06B903016E, ARG	535 0005 10
1.8 T 20V	10.96-11.00	AEB; ANB; APU; (110kW)		(Bosch), 120A, Nr. 06B903016B	535 0008 10
				(Valeo), 120A, Nr. 06B903016E	535 0005 10
1.8 T Syncro	11.96-08.00	AEB; (110kW)		(Bosch), 120A, Nr. 06B903016B	535 0008 10
2.3 VR5	10.96-11.00	AGZ; (110kW)		(Bosch), 90A, Nr. 071 903 016 G, 120A, Nr. 071 903 016 H, →3B-X-150000	535 0014 10
				3B-X-150 001 →, (Bosch), 90A, Nr. 071 903 016 C, 120A, Nr. 071 903 016 D	535 0022 10
1.9 TDI	10.96-11.00	AHH; AHU; (66kW)		AHH, →3B-X-150 000, (Bosch), 90A, Nr. 028 903 027 S	535 0004 10
				AHU, →3B-W-080 000, (Bosch), 120A, Nr. 028 903 028F	535 0004 10
				AHU, AHH, →3B-X-150 000, (Bosch), 70A, Nr. 028 903 027 Q, 120A, Nr. 028 903 028	535 0004 10
				3B-X-150 001 →, →3B-Y-060 488, (Bosch), 90A, Nr. 028 903 029 A, 120A, Nr. 028 903 029 B	535 0005 10
				(Bosch), 3B-Y-060 489 →, 120A, Nr. 028 903 031, Nr. 028 903 029 S	535 0005 10
				3B-X-150 000 →, (Valeo), 90A, Nr. 028 903 027 T	535 0005 10
				3B-X-150 001 →, →3B-Y-060 488, (Valeo), 90A, Nr. 028 903 029 D, 120A, Nr. 028 903 029 E	535 0005 10
				3B-Y-060 489 →, (Valeo), 120A, Nr. 028 903 031 A	535 0005 10
1.9 TDI	06.97-11.00	AHH; AHU; (66kW)		3B-X-150 001 →, →3B-Y-060 488, (Bosch), 90A, Nr. 028 903 029 A, 120A, Nr. 028 903 029 B	535 0005 10
1.9 TDI	02.00-11.00	AVB; (74kW)		3B-X-150 001 →, →3B-Y-060 488, (Bosch), 90A, Nr. 028 903 029 A, 120A, Nr. 028 903 029 B	535 0005 10
				3B-Y-060 489 →, (Bosch), 90A, Nr. 028 903 029 S, 120A, Nr. 028 903 031	535 0005 10
1.9 TDI	10.96-11.00	AFN; AVG; (81kW)		→3B-X-150 000, AFN, AVG, (Bosch), 120A, Nr. 028 903 028	535 0004 10
				AFN, →3B-X-150 000, (Bosch), 70A, Nr. 028 903 027 Q	535 0004 10
				90A, Nr. 028 903 025 Q, Nr. 028 903 025 J, (Bosch), 120A, Nr. 028 903 026 G, AFN	535 0001 10
				(Bosch), 3B-Y-060 489 →, 120A, Nr. 028 903 031, Nr. 028 903 029 S	535 0005 10
				3B-X-150 000 →, (Valeo), 90A, Nr. 028 903 027 T	535 0005 10
				3B-X-150 001 →, →3B-Y-060 488, (Bosch), 90A, Nr. 028 903 029 A, 120A, Nr. 028 903 029 B	535 0005 10
				3B-X-150 001 →, →3B-Y-060 488, (Valeo), 90A, Nr. 028 903 029 D, 120A, Nr. 028 903 029 E	535 0005 10
				3B-Y-060 489 →, (Valeo), 120A, Nr. 028 903 031 A	535 0005 10
1.9 TDI	08.98-11.00	AJM; ATJ; (85kW)		ATJ, 3B-X-150 001 →, →3B-Y-060 488, (Bosch), 90A, Nr. 028 903 029 A, 120A, Nr. 028 903 029 B	535 0005 10
				ATJ, AJM, 3B-X-150 001 →, →3B-Y-060 488, (Valeo), 120A, Nr. 028 903 031 A	535 0005 10
				ATJ, AJM, 3B-Y-060 489 →, (Valeo), 120A, Nr. 028 903 029 E	535 0005 10
				(Bosch), 70A, Nr. 038 903 023 K, 90A, Nr. 038 903 023 L, 120A, Nr. 028 903 028 E, AJM / AUY	535 0012 10
				(Hitachi), 120A, Nr. 028 903 029 G, AJM / AUY	535 0012 10
				(Valeo), 70A, Nr. 038 903 023 Q, 90A, Nr. 038 903 023 R, 120A, Nr. 038 903 023 S, AJM / AUY	535 0012 10

Volkswagen

PASSAT (3B3,3B6)

1.6	11.00-05.05	ALZ; (75kW)		(Bosch), 120A, Nr. 06B903016B	**535 0008 10**
				(Valeo), 120A, Nr. 06B 903 023 E	**535 0005 10**
1.6	11.00-05.05	ALZ; (75kW)		(Valeo), 120A, Nr. 06B 903 016 E	**535 0005 10**
2.0	11.00-05.05	AZM; BFF; (85kW)		AZM, (Bosch), 120A, Nr. 06B903016B	**535 0008 10**
				(Valeo), 120A, Nr. 06B 903 016 E	**535 0005 10**
2.3 V5; 2.3 VR5	11.00-05.05	AZX; (125kW)		(Bosch), 90A, Nr. 071 903 016 C, 120A, Nr. 071 903 016 D	**535 0022 10**
1.9 TDI	11.00-05.05	AVB; (74kW)		3B-X-150 001 →, → 3B-Y-060 488, (Bosch), 90A, Nr. 028 903 029 A, 120A, Nr. 028 903 029 B	**535 0005 10**
				3B-Y-060 489 →, (Bosch), 90A, Nr. 028 903 029 S, 120A, Nr. 028 903 031	**535 0005 10**
1.9 TDI	11.00-05.05	AVF; AWX; (96kW)		(Bosch), 90A, Nr. 028 903 029 S, 120A, Nr. 028 903 031, 140A, Nr. 028 903 029 Q, 150A, Nr. 028 903 029 N	**535 0005 10**
				(Valeo), 90A, Nr. 028 903 029 T, 120A, Nr. 028 903 031 A, 140A, Nr. 028 903 029 R	**535 0005 10**

PASSAT (3C2,3C5)

1.4 TSI	05.07-	CAXA; (90kW)		(Bosch), Nr. 03C 903 023 A, 140A	**535 0155 10**
				(Valeo), Nr. 03C 903 023 G, 110A, Nr. 03C 903 023 C, 140A	**535 0155 10**
1.6	05.05-	BSE; BSF; (75kW)		(Bosch), 140A, Nr. 06F903023F	**535 0012 10**
				(Valeo), 140A, Nr. 06F903023C	**535 0012 10**
1.6 FSI	03.05-	BLF; (85kW)		(Bosch), Nr. 03C 903 023 A, 140A	**535 0155 10**
				(Valeo), Nr. 03C 903 023 C, 140A	**535 0155 10**
1.8 TSI	11.09-	CDAB; CGYA; (112kW)		(Bosch), 140A, Nr. 06B903016AB	**535 0041 10**
				(Valeo), 140A, Nr. 06J903023C	**535 0041 10**
1.8 TSI	05.07-	BZB; CDAA; (118kW)		(Bosch), 140A, Nr. 06B903016AB	**535 0041 10**
				(Valeo), 140A, Nr. 06D903016A, Nr. 06J903023C	**535 0041 10**
2.0 FSI; 2.0 FSI 4motion	03.05-	BLR; BLX; BLY; BVX; BVY; BVZ; (110kW)		(Bosch), 140A, Nr. 06F903023F	**535 0012 10**
				(Valeo), 140A, Nr. 06F903023C	**535 0012 10**
2.0 FSI	08.07-	CCTB; (125kW)		(Bosch), 140A, Nr. 06B903016AB	**535 0041 10**
				(Valeo), 140A, Nr. 06D903016A, Nr. 06J903023C	**535 0041 10**
2.0 TFSI	08.05-	AXX; BPY; BWA; CAWB; CBFA; CCTA; CCZA; (147kW)		CCTA, CAWB, CCZA	**535 0041 10**
				(Bosch), 140A, Nr. 06B903016AB	**535 0041 10**
				(Valeo), 140A, Nr. 06D903016A, Nr. 06J903023C	**535 0041 10**
				(Bosch), 140A, Nr. 06F903023F, BWA, BPY, AXX, CBFA	**535 0012 10**
				(Valeo), 140A, Nr. 06F903023C, BWA, BPY, AXX, CBFA	**535 0012 10**
3.2 FSI 4motion	11.05-	AXZ; (184kW)		(Bosch), 140A, Nr. 06F903023F, 180A, Nr. 03G903023	**535 0012 10**
				(Valeo), 140A, Nr. 06F903023C, 180A, Nr. 021903023L	**535 0012 10**
				(Bosch), 180A, Nr. 03G903023F, 3C-7-140001 →	**535 0124 10**
				(Valeo), 140A, Nr. 06F903023P, 180A, Nr. 03G903023G, 3C-7-140001 →	**535 0124 10**
3.6 FSI; 3.6 FSI 4motion; 3.6 R36 4motion	06.05-	BLV; BWS; (206-220kW)		(Bosch), 180A, Nr. 03G903023F, 3C-7-140001 →	**535 0124 10**
				(Valeo), 140A, Nr. 06F903023P, 180A, Nr. 03G903023G, 3C-7-140001 →	**535 0124 10**
1.6 TDI	08.09-	CAYC; (77kW)		(Bosch), 180A, Nr. 03L903023D	**535 0012 10**
				(Valeo), 180A, Nr. 03L903023B	**535 0012 10**
1.9 TDI	03.05-	BKC; BLS; BXE; (77kW)		(Bosch), 110A, Nr. 06F903023D, 140A, Nr. 06F903023F	**535 0012 10**
				(Valeo), 110A, Nr. 06F903023E, 140A, Nr. 06F903023C	**535 0012 10**
2.0 TDI	11.08-	CBDC; (81kW)		(Bosch), 140A, Nr. 06F903023F, 180A, Nr. 03G903023	**535 0012 10**
				(Valeo), 140A, Nr. 06F903023C, 180A, Nr. 03L903023E	**535 0012 10**

Volkswagen

PASSAT (3C2,3C5)					
2.0 Tdi	11.05-	BWV; (88kW)		(Bosch), 140A, Nr. 06F903023F, 180A, Nr. 03G903023	**535 0012 10**
				(Valeo), 140A, Nr. 06F903023C, 180A, Nr. 021 903 026 L	**535 0012 10**
2.0 TDI	08.05-	BVE; (90kW)		(Bosch), 140A, Nr. 06F903023F, 180A, Nr. 03G903023	**535 0012 10**
				(Valeo), 140A, Nr. 06F903023C, 180A, Nr. 021903023L	**535 0012 10**
2.0 TDI	03.05-	BMA; CBAA; (100kW)		(Bosch), 140A, Nr. 06F903023F, 180A, Nr. 03G903023	**535 0012 10**
				(Valeo), 140A, Nr. 06F903023C, 180A, Nr. 021903023L	**535 0012 10**
2.0 TDI; 2.0 TDI 16V 4motion	03.05-	BKP; CBAB; (103kW)		(Bosch), 140A, Nr. 06F903023F, 180A, Nr. 03G903023, BKP	**535 0012 10**
				(Valeo), 140A, Nr. 06F903023C, 180A, Nr. 021903023L, BKP	**535 0012 10**
2.0 TDI; 2.0 TDI 4motion	03.05-	BMP; (103kW)		(Bosch), 140A, Nr. 06F903023F, 180A, Nr. 03G903023	**535 0012 10**
				(Valeo), 140A, Nr. 06F903023C, 180A, Nr. 021903023L	**535 0012 10**
2.0 BlueTDI	01.09-	CBAC; (105kW)		(Bosch), 140A, Nr. 06F903023F, 180A, Nr. 03G903023	**535 0012 10**
				(Valeo), 140A, Nr. 06F903023C, 180A, Nr. 03L903023E	**535 0012 10**
2.0 TDI	08.05-	BMR; CBBB; (125kW)		(Bosch), 140A, Nr. 06F903023F, 180A, Nr. 03G903023	**535 0012 10**
				(Valeo), 140A, Nr. 06F903023C, 180A, Nr. 021 903 026 L	**535 0012 10**
PASSAT CC					
1.8 TSI	06.08-	BZB; CDAA; (118kW)		(Bosch), 140A, Nr. 06B903016AB	**535 0041 10**
				(Valeo), 140A, Nr. 06D903016A, Nr. 06J903023C	**535 0041 10**
2.0 TSI	06.08-	CAWB; CBFA; CCTA; CCZA; (147kW)		CCTA, CAWB	**535 0041 10**
				(Bosch), 140A, Nr. 06B903016AB	**535 0041 10**
				(Valeo), 140A, Nr. 06D903016A, Nr. 06J903023C	**535 0041 10**
3.6 4motion	06.08-	BWS; (220kW)		(Bosch), 180A, Nr. 03G903023F, 3C-7-140001 →	**535 0124 10**
				(Valeo), 140A, Nr. 06F903023P, 180A, Nr. 03G903023G, 3C-7-140001 →	**535 0124 10**
2.0 TDI	06.08-	CBAA; CBAB; (100-103kW)		(Bosch), 110A, Nr. 06F903023D, 140A, Nr. 06F903023F, 180A, Nr. 03G903023	**535 0012 10**
				(Valeo), 110A, Nr. 06F903023E, 140A, Nr. 06F903023C, 180A, Nr. 021903026L	**535 0012 10**
2.0 TDI 4motion	08.09-	CBAB; (103kW)		(Bosch), 140A, Nr. 06F903023F	**535 0012 10**
				(Valeo), 140A, Nr. 06F903023C, Nr. 06F903023F	**535 0012 10**
2.0 BlueTDI	05.09-	CBAC; (105kW)		(Bosch), 140A, Nr. 06F903023F, 180A, Nr. 03G903023, Nr. 03L903023D	**535 0012 10**
				(Valeo), 140A, Nr. 06F903023C, Nr. 03L903023F, 180A, Nr. 03L903023E, Nr. 03L903023B	**535 0012 10**
2.0 TDI	06.08-	CBBB; (125kW)		(Bosch), 110A, Nr. 06F903023D, 140A, Nr. 06F903023F, 180A, Nr. 03G903023	**535 0012 10**
				(Valeo), 110A, Nr. 06F903023E, 140A, Nr. 06F903023C, 180A, Nr. 021903026L	**535 0012 10**
2.0 TDI 4motion	11.09-	CBBB; (125kW)		(Bosch), 140A, Nr. 06F903023F, 180A, Nr. 03G903023, Nr. 03L903023D	**535 0012 10**
				(Valeo), 140A, Nr. 06F903023C, Nr. 03L903023F, 180A, Nr. 03L903023E, Nr. 03L903023B	**535 0012 10**
PASSAT VARIANT (365)					
1.8 TSI	08.10-	CDAA; (118kW)		(Bosch), 140A, Nr. 06B903016AB	**535 0041 10**
				(Valeo), 140A, Nr. 06J903023C, Nr. 06H903017E	**535 0041 10**
2.0 TSI	11.10-	CCZB; (155kW)		(Valeo), 140A, Nr. 06H903017E	**535 0041 10**

Volkswagen

PASSAT VARIANT (365)					
3.6 FSI 4motion	01.11-	BWS; (220kW)		(Bosch), 180A, Nr. 03G903016L	**535 0124 10**
				(Valeo), 140A, Nr. 03H903023E	**535 0124 10**
1.6 TDI	08.10-	CAYC; (77kW)		(Bosch), 180A, Nr. 03L903023D	**535 0012 10**
				(Valeo), 180A, Nr. 03L903023B	**535 0012 10**
2.0 TDI; 2.0 TDI 4motion	08.10-	CFFB; CFGB; CLLA; (103-125kW)		(Bosch), 140A, Nr. 06F903023F, 180A, Nr. 03G903023, Nr. 03L903023D	**535 0012 10**
				(Valeo), 140A, Nr. 03L903023, 180A, Nr. 03L903023E, Nr. 03L903023B	**535 0012 10**
PHAETON (3D2)					
3.2 V6	04.02-	AYT; BKL; BRK; (177kW)		(Delphi), 190A, Nr. 07C 903 021 G, Nr. 021 903 026 K, Nr. 021 903 026 N	**535 0083 10**
				(Hitachi), 190A, Nr. 021 903 016 A	**535 0083 10**
3.6 V6 4motion	11.08-	CHNA; (206kW)		(Hitachi), 190A, Nr. 021 903 016 A	**535 0083 10**
5.0 V10 TDI	11.02-	AJS; (230kW)		A/C	**535 0186 10**
				(Delphi), 190A, Nr. 07Z 903 021 C, Nr. 07Z 903 021 F	**535 0186 10**
				A/C	**535 0118 10**
				(Delphi), 190A, Nr. 07Z 903 021 C, Nr. 07Z 903 021 F	**535 0118 10**
POLO (6KV2/6KV5)					
1.9 SDI 64	12.95-08.99	AEY; (47kW)		(Bosch), 70A, Nr. 028 903 018 X	**535 0001 10**
				(Bosch), 90A, Nr. 028 903 028 J, 120A, Nr. 028 903 026 J, AEY	**535 0001 10**
1.9 TDI 90	09.96-09.01	AGR; AHU; ALE; ALH; (66kW)		AHU, ALE, (Bosch), 120A, Nr. 028 903 026 G	**535 0001 10**
				AHU, ALE, 6K0-X-507830→, (Bosch), 90A, Nr. 028 903 028 J	**535 0001 10**
				(Bosch), 70A, Nr. 038 903 023 K, 90A, Nr. 038 903 023 L, ALH	**535 0012 10**
1.9 TDI 110	06.98-09.01	AFN; ASV; (81kW)		AFN, (Bosch), 120A, Nr. 028 903 026 G	**535 0001 10**
				AFN, 6K-X-507830→, (Bosch), 90A, Nr. 028 903 028 J	**535 0001 10**
POLO (6N1/F)					
1.7 SDI	04.97-10.99	AHG; (42kW)		(Bosch), 70A, Nr. 028 903 026 B, 90A, Nr. 028 903 026 A, Nr. 028 903 028 P	**535 0009 10**
1.7 SDI; 1.7 SDI 60	08.97-12.99	AKU; (44kW)		(Bosch), 70A, Nr. 028 903 026 B, 90A, Nr. 028 903 026 A, Nr. 028 903 028 P	**535 0009 10**
				(Bosch), 70A, Nr. 038 903 025, 90A, Nr. 038 903 025 A	**535 0018 10**
1.9 D; 1.9 D 64	10.94-12.99	AEF; (47kW)		(Bosch), 70A, Nr. 028 903 026 B, 90A, Nr. 028 903 026 A, Nr. 028 903 028 L	**535 0009 10**
				(Bosch), 70A, Nr. 038 903 023 P, 90A, Nr. 038 903 023 T	**535 0018 10**
1.9 SDI; 1.9 SDI 64	07.96-12.99	AGD; (47kW)		(Bosch), 70A, Nr. 028 903 026 B, 90A, Nr. 028 903 026 A, Nr. 028 903 028 P	**535 0009 10**
				(Bosch), 70A, Nr. 038 903 025, 90A, Nr. 038 903 025 A	**535 0018 10**
POLO (6N2)					
1.2	04.01-10.01	AWY; (40kW)		(Valeo), 70A, Nr. 03D903025D, Nr. 03D903025H, 90A, Nr. 03D903025J	**535 0060 10**
1.4 TDI	10.99-09.01	AMF; (55kW)		(Bosch), 70A, Nr. 038903023K, 90A, Nr. 038903023L	**535 0012 10**
1.7 SDI	10.99-09.01	AKU; (44kW)		(Bosch), 70A, Nr. 038903023K, 90A, Nr. 038903023L	**535 0012 10**
				(Bosch), 70A, Nr. 028 903 026 B, 90A, Nr. 028 903 026 A, Nr. 028 903 028 P	**535 0009 10**
				(Bosch), 70A, Nr. 038 903 025, 90A, Nr. 038 903 025 A	**535 0018 10**
1.9 D	10.99-09.01	AEF; (47kW)		(Bosch), 70A, Nr. 038 903 025, 90A, Nr. 038 903 025 A	**535 0018 10**
				(Bosch), 70A, Nr. 038903023K, 90A, Nr. 038903023L	**535 0012 10**
				(Bosch), 70A, Nr. 028 903 026 B, 90A, Nr. 028 903 026 A, Nr. 028 903 028 L	**535 0009 10**
1.9 SDI	10.99-09.01	AGD; ASX; (47kW)		(Bosch), 70A, Nr. 038 903 025, 90A, Nr. 038 903 025 A	**535 0018 10**

Volkswagen

POLO (6N2)					
1.9 SDI	10.99-09.01	AGD; ASX; (47kW)		(Bosch), 70A, Nr. 038903023K, 90A, Nr. 038903023L	**535 0012 10**
				AGD, (Bosch), 70A, Nr. 028 903 026 B, 90A, Nr. 028 903 026 A, Nr. 028 903 028 P	**535 0009 10**
POLO (6R_)					
1.2 TSI	11.09-	CBZB; (77kW)		(Bosch), 140A, Nr. 03F903023D	**535 0155 10**
				(Valeo), 110A, Nr. 03F903023E	**535 0155 10**
1.4 GTI	05.10-	CAVE; (132kW)		(Bosch), 140A, Nr. 03C903023A	**535 0155 10**
				(Valeo), 110A, Nr. 03C903023G, 140A, Nr. 03C903025D	**535 0155 10**
1.2 TDI	10.09-	CFWA; (55kW)		(Bosch), 110A, Nr. 03P903023E, 140A, Nr. 03P903023C	**535 0012 10**
				(Valeo), 110A, Nr. 03P903023F, 140A, Nr. 03P903023D	**535 0012 10**
1.6 TDI	06.09-	CAYA; CAYB; CAYC; (55-77kW)		(Bosch), 110A, Nr. 06F903023D, 140A, Nr. 06F903023F	**535 0012 10**
				(Valeo), 110A, Nr. 06F903023E, 140A, Nr. 03L903023F	**535 0012 10**
POLO (9N_)					
1.2	10.01-07.07	AWY; AZQ; BMD; BME; (40-47kW)		(Valeo), 70A, Nr. 03D903025D, Nr. 03D903025H, 90A, Nr. 03D903025E, Nr. 03D903025J	**535 0060 10**
1.4 TDI	04.05-	BNM; BWB; (51kW)		(Bosch), 70A, Nr. 045903023C, 90A, Nr. 045903023D, 110A, Nr. 045903023H	**535 0124 10**
1.4 TDI	10.01-	AMF; BAY; (55kW)		(Bosch), 70A, Nr. 045903023B, 90A, Nr. 045903023, 120A, Nr. 045903023A	**535 0012 10**
1.4 TDI	04.05-	BMS; BNV; (59kW)		(Bosch), 70A, Nr. 045903023C, 90A, Nr. 045903023D, 110A, Nr. 045903023H	**535 0124 10**
1.9 SDI	10.01-	ASY; (47kW)		(Bosch), 70A, Nr. 038903023K, 90A, Nr. 038903023L, 120A, Nr. 028903028E	**535 0012 10**
				(Hitachi), 120A, Nr. 028903029G	**535 0012 10**
				(Valeo), 70A, Nr. 038903023Q, 90A, Nr. 038903023R, 120A, Nr. 038903023S	**535 0012 10**
1.9 TDI	10.01-	ATD; AXR; BMT; (74kW)		(Bosch), 70A, Nr. 038903023K, 90A, Nr. 038903023L, 120A, Nr. 028903028E, AXR, ATD	**535 0012 10**
				(Hitachi), 120A, Nr. 028903029G, AXR, ATD	**535 0012 10**
				(Valeo), 70A, Nr. 038903023Q, 90A, Nr. 038903023R, 120A, Nr. 038903023S, AXR, ATD	**535 0012 10**
				(Bosch), 70A, Nr. 045903023C, 90A, Nr. 045903023D, 110A, Nr. 045903023H, BMT	**535 0124 10**
1.9 TDI	09.02-	ASZ; ATD; BLT; (74-96kW)		(Bosch), 70A, Nr. 038903023K, 90A, Nr. 038903023L, 120A, Nr. 028903028E	**535 0012 10**
				(Hitachi), 120A, Nr. 028903029G	**535 0012 10**
				(Valeo), 70A, Nr. 038903023Q, 90A, Nr. 038903023R, 120A, Nr. 038903023S	**535 0012 10**
SCIROCCO (137)					
1.4 TSI	09.08-	CAVD; CAXA; (90-118kW)		(Bosch), Nr. 03C 903 023 A, 140A	**535 0155 10**
				(Valeo), Nr. 03C 903 023 C, 140A	**535 0155 10**
2.0 TSI	09.08-	CAWB; (147kW)		(Bosch), 140A, Nr. 06B903016AB	**535 0041 10**
				(Valeo), 140A, Nr. 06D903016A	**535 0041 10**
2.0 TSI	11.09-	CCZB; (155kW)		(Bosch), 140A, Nr. 06B903016AB	**535 0041 10**
				(Valeo), 140A, Nr. 06J903023C	**535 0041 10**
2.0 R	11.09-	CDLA; (195kW)		(Bosch), 140A, Nr. 06F903023F	**535 0012 10**
				(Valeo), 140A, Nr. 06F903023F, Nr. 03L903023F	**535 0012 10**
2.0 TDI	09.08-	CBBB; CBDB; (103-125kW)		(Bosch), 140A, Nr. 06F903023F	**535 0012 10**
				(Valeo), 140A, Nr. 06F903023C	**535 0012 10**
SHARAN					
1.4 TSI	05.10-	CAVA; (110kW)		(Bosch), 140A, Nr. 03C903023S	**535 0155 10**
				(Valeo), 140A, Nr. 03C903023T	**535 0155 10**

Volkswagen

SHARAN

1.8 T 20V	09.97-	AJH; AWC; (110kW)		AJH, →7M-X-055 000, (Bosch), 90A, Nr. 038 903 023 H, 120A, Nr. 038 903 023 J	**535 0010 10**
				(Bosch), 90A, Nr. 038 903 023 L, 120A, Nr. 028 903 028 E	**535 0012 10**
2.0	09.95-	ADY; ATM; (85kW)		ADY, 7M-X-055001 →, (Bosch), 120A, Nr. 028903026H	**535 0012 10**
				ATM, 120A, Nr. 028903028E, Nr. 028903023A, Nr. 028903030A, 140A, Nr. 06F903023J	**535 0012 10**
				(Bosch), 90A, Nr. 028 903 025 Q, →7M-X-055000	**535 0001 10**
2.0 TSI	12.10-	CCZA; (147kW)		(Bosch), 140A, Nr. 06B903016AB	**535 0041 10**
				(Valeo), 140A, Nr. 06J903023C	**535 0041 10**
2.8 V6 24V; 2.8 VR6 24V	04.00-	AYL; (150kW)		7M-1-035001 →, →7M-5-025000, (Bosch), 150A, Nr. 021903026A	**535 0012 10**
				(Bosch), 120A, Nr. 028903028E, Nr. 028903028A, Nr. 028903030, 140A, Nr. 06F903023J, 150A, Nr. 022903028A	**535 0012 10**
1.9 TDI	09.95-	1Z; AHU; ANU; (66kW)		1Z, AHU, →7M-X-055 000, (Bosch), 90A, Nr. 028 903 025 Q	**535 0001 10**
				AHU, 7M-X-055 001 →, (Bosch), 90A, Nr. 038903023L, 120A, Nr. 028903028E	**535 0012 10**
				ANU, (Bosch), 90A, Nr. 038903023L, 120A, Nr. 028903023E, Nr. 028903028A, 140A, Nr. 06F903023J	**535 0012 10**
1.9 TDI	09.96-04.00	AFN; AVG; (81kW)		7M-V-035000 →, (Bosch), 90A, Nr. 028 903 025 Q, (A/C)	**535 0001 10**
				7M-V-035001 →, →7M-X-055 000, (Bosch), 90A, Nr. 028 903 028 J, 120A, Nr. 028 903 026 G	**535 0001 10**
				7M-X-055 001 →, (Bosch), 90A, 120A	**535 0012 10**
1.9 TDI	04.00-	AUY; BVK; (85kW)		BVK, (Bosch), 120A, Nr. 028903030A, 140A, Nr. 06F903023J	**535 0012 10**
				AUY, (Bosch), 90A, Nr. 038903023L, 120A, Nr. 028903028E, Nr. 028903028A, Nr. 028903030A, 140A, Nr. 06F903023J	**535 0012 10**
1.9 TDI	11.02-	ASZ; (96kW)		(Bosch), 90A, Nr. 038903024A, 120A, Nr. 028903030, Nr. 028903030A, 140A, Nr. 06F903023J	**535 0012 10**
1.9 TDI	06.05-	BTB; (110kW)		(Bosch), 120A, Nr. 028903030A, 140A, Nr. 06F903023J	**535 0012 10**
2.0 TDI	05.10-	CFFA; (100kW)		(Bosch), 140A, Nr. 03L903023, 180A, Nr. 03L903023D	**535 0012 10**
				(Valeo), 140A, Nr. 03L903023A, 180A, Nr. 03L903023B	**535 0012 10**
2.0 TDI	11.05-	BRT; (103kW)		(Bosch), 120A, Nr. 028903030A, 140A, Nr. 06F903023J	**535 0012 10**
2.0 TDI	05.10-	CFFB; CFGB; (103-125kW)		(Bosch), 140A, Nr. 03L903023, 180A, Nr. 03L903023D	**535 0012 10**
				(Valeo), 140A, Nr. 03L903023A, 180A, Nr. 03L903023B	**535 0012 10**

TIGUAN

1.4 TSI	08.10-	CAXA; (90kW)		(Bosch), 140A, Nr. 03C 903 023 S	**535 0155 10**
				(Valeo), 140A, Nr. 03C 903 023 T	**535 0155 10**
1.4 TSI	09.07-	BWK; CAVA; (110kW)		(Bosch), Nr. 03C 903 023 A, 140A	**535 0155 10**
				(Valeo), Nr. 03C 903 023 C, 140A	**535 0155 10**
2.0 TFSI	09.07-	CAWA; CAWB; CCZA; (125-147kW)		(Bosch), 140A, Nr. 06B903016AB	**535 0041 10**
				(Valeo), 140A, Nr. 06D903016A, Nr. 06J903023C	**535 0041 10**
2.0 TDI	11.07-	CBAA; CFFD; (81-100kW)		(Bosch), 140A, Nr. 06F903023F, Nr. 03L903023	**535 0012 10**
				(Valeo), 140A, Nr. 03L903023F, Nr. 03L903023A	**535 0012 10**
2.0 TDI	09.07-	CBAB; CBBB; (103-125kW)		(Bosch), 140A, Nr. 06F903023F	**535 0012 10**
				(Valeo), 140A, Nr. 06F903023C	**535 0012 10**

TOUAREG

3.2 V6	10.02-11.06	AZZ; BAA; BKJ; BMX; (162-177kW)		(Bosch), 120A, Nr. 021 903 026 E, 150A, Nr. 021 903 026 B	**535 0083 10**

	2001 ... 2002 ... 2003 ...				

Volkswagen

TOUAREG

3.2 V6	10.02-11.06	AZZ; BAA; BKJ; BMX; (162-177kW)		(Delphi), 190A, Nr. 021 903 026 K	**535 0083 10**
				(Hitachi), 190A, Nr. 021 903 026 N	**535 0083 10**
3.6 V6 FSI	03.06-05.10	BHK; BHL; (206kW)		(Bosch), 150A, Nr. 021 903 026 B, BHK	**535 0083 10**
				(Hitachi), 190A, Nr. 021 903 026 N, Nr. 021 903 016 A, BHK	**535 0083 10**
				(Valeo), 180A, Nr. 021 903 016, BHK	**535 0083 10**
2.5 R5 TDI	01.03-05.10	BAC; BLK; BPE; (120-128kW)		A/C	**535 0186 10**
				(Bosch), 150A, 180A	**535 0186 10**
				A/C	**535 0118 10**
				(Bosch), 150A, 180A	**535 0118 10**
5.0 V10 TDI	10.02-05.10	AYH; BLE; BWF; (230kW)		A/C, AYH, BLE, 7L-4-000001 →	**535 0186 10**
				(Delphi), 190A, AYH	**535 0186 10**
				(Hitachi), 190A, BLE	**535 0186 10**
				A/C, AYH, BLE, 7L-4-000001 →	**535 0118 10**
				(Delphi), 190A, AYH	**535 0118 10**
				(Hitachi), 190A, BLE	**535 0118 10**
5.0 R50 TDI	11.07-05.10	CBWA; (257kW)		A/C	**535 0186 10**
				(Hitachi), 190A	**535 0186 10**
				A/C	**535 0118 10**
				(Hitachi), 190A	**535 0118 10**

TOURAN

1.2 TSI	05.10-	CBZB; (77kW)		(Bosch), 140A, Nr. 03C 903 025 F	**535 0155 10**
				(Valeo), 110A, Nr. 03C 903 025 G	**535 0155 10**
1.4 TSI	02.06-	BMY; CAVC; (103kW)		(Bosch), Nr. 03C 903 023 A, 140A	**535 0155 10**
				(Valeo), Nr. 03C0903 023 C, 140A	**535 0155 10**
1.6; 2.0 FSI	07.03-	AXW; BGU; BLR; BLX; BLY; BSE; BSF; (75-110kW)		(Bosch), 140A, Nr. 06F903023F	**535 0012 10**
				(Valeo), 140A, Nr. 06F903023C	**535 0012 10**
2.0 EcoFuel	02.06-	BSX; (80kW)		(Bosch), 110A, Nr. 06F903023D, 140A, Nr. 06F903023F	**535 0012 10**
				(Valeo), 110A, Nr. 06F903023E, 140A, Nr. 06F903023C	**535 0012 10**
1.6 TDI	05.10-	CAYB; CAYC; (66-77kW)		(Bosch), 140A, Nr. 03L903023	**535 0012 10**
				(Valeo), 140A, Nr. 03L903023A	**535 0012 10**
1.9 TDI	11.04-	BRU; BXF; BXJ; (66kW)		(Bosch), 140A, Nr. 06F903023F	**535 0012 10**
				(Valeo), 110A, Nr. 06F903023E, 140A, Nr. 06F903023C	**535 0012 10**
1.9 TDI	02.03-	AVQ; BKC; BLS; BXE; (74-77kW)		(Bosch), 110A, Nr. 06F903023D, 140A, Nr. 06F903023F	**535 0012 10**
				(Valeo), 110A, Nr. 06F903023E, 140A, Nr. 06F903023C	**535 0012 10**
2.0 TDI	02.03-	AZV; (100kW)		(Bosch), 110A, Nr. 06F903023D, 140A, Nr. 06F903023F, AZV	**535 0012 10**
				(Valeo), 110A, Nr. 06F903023E, 140A, Nr. 06F903023C, AZV	**535 0012 10**
2.0 TDI	08.03-	BKD; BMM; BMN; (103-125kW)		(Bosch), 110A, Nr. 06F903023D, 140A, Nr. 06F903023F	**535 0012 10**
				(Valeo), 110A, Nr. 06F903023E, 140A, Nr. 06F903023C	**535 0012 10**

TRANSPORTER IV

2.0	07.90-04.03	AAC; (62kW)		(Bosch), 90A, Nr. 028 903 025 Q, → 70-X-075000	**535 0001 10**
2.4 D	07.90-09.98	AAB; (57kW)		(Bosch), 90A, Nr. 074 903 023 C, Nr. 074 903 025 C, Nr. 074 903 025 A, 100A, Nr. 074 903 025 B, Nr. 074 903 025 D, → 70-S-071871	**535 0001 10**
2.5 TDI	05.98-04.03	AJT; AYY; (65kW)		AJT, 70-2-000 001 →, (Bosch), Nr. 0 123 520 014, 150A, Nr. 074 903 025 L	**535 0047 10**
2.5 TDI	09.95-04.03	ACV; AUF; AXL; AYC; (75kW)		AYC, AUF, ACV, 70-2-000 001 →, (Bosch), Nr. 0 123 520 014, 150A, Nr. 074 903 025 L	**535 0047 10**
				AYC, AUF, ACV, (Bosch), 150A, Nr. 0 124 615 006, Nr. 074 903 025 S	**535 0052 10**

Volkswagen

TRANSPORTER V

2.0	11.03-	AXA; (85kW)		(Bosch), 120A, Nr. 038 903 024 F, 140A, Nr. 06F903023J, AXA	**535 0012 10**
3.2 4motion; 3.2 V6	04.03-11.09	BDL; (170kW)		7J-4-000 001 →, → 7J-4-050 000, (Bosch), 120A, Nr. 028 903 028 E, Nr. 038 903 024 F, 150A, Nr. 021 903 026 A, Nr. 022 903 028 A, 180A, Nr. 021 903 026 G, Nr. 022 903 028 B	**535 0012 10**
3.2 V6	08.03-05.06	BKK; (173kW)		7H-4-000 001 →, (Bosch), 120A, Nr. 028 903 028 E, Nr. 038 903 024 F, 150A, Nr. 021 903 026 A, Nr. 022 903 028 A, 180A, Nr. 021 903 026 G, Nr. 021 903 026 G	**535 0012 10**
3.2 4motion	11.03-11.09	BKK; CFLA; (173kW)		(Bosch), 120A, Nr. 028 903 028 E, Nr. 038 903 024 F, 150A, Nr. 021 903 026 A, Nr. 022 903 028 A, 180A, Nr. 021 903 026 G, Nr. 022 903 028 B	**535 0012 10**
3.2 V6	02.04-11.09	BKK; CFLA; (173kW)		(Bosch), 120A, Nr. 028 903 028 E, Nr. 038 903 024 F, 150A, Nr. 021 903 026 A, Nr. 022 903 028 A, 180A, Nr. 021 903 026 G, Nr. 022 903 028 B	**535 0012 10**
1.9 TDI	04.03-11.09	AXB; AXC; BRR; BRS; (62-77kW)		(Bosch), 90A, Nr. 038903023L, Nr. 038903024D, 120A, Nr. 028903028E, Nr. 038903024F, 140A, Nr. 06F903023A, Nr. 06F903023J	**535 0012 10**
2.0 TDI	09.09-	CAAA; CAAB; (62-75kW)		(Bosch), 110A, Nr. 06F903023L, 140A, Nr. 06F903023N, 180A, Nr. 03G903023F	**535 0124 10**
2.0 TDI; 2.0 TDI 4motion	05.10-	CAAE; CCHB; (100kW)		(Bosch), 110A, Nr. 06F903023L, 140A, Nr. 06F903023N, 180A, Nr. 03G903023F	**535 0124 10**
				(Valeo), 180A, Nr. 03L903023Q	**535 0124 10**
2.0 BiTDI; 2.0 BiTDI 4motion; 2.0 TDI; 2.0 TDI 4motion	09.09-	CAAC; CCHA; CFCA; (103-132kW)		(Bosch), 110A, Nr. 06F903023L, 140A, Nr. 06F903023N, 180A, Nr. 03G903023F	**535 0124 10**
2.5; 2.5 TDI	04.03-11.09	AXD; BLJ; BNZ; (96-120kW)		A/C	**535 0186 10**
				(Bosch), 150A, 180A	**535 0186 10**
				A/C	**535 0118 10**
				(Bosch), 150A, 180A	**535 0118 10**
2.5 TDI	04.03-11.09	AXE; BPC; (128kW)		A/C, 7H-3-000 001 →	**535 0186 10**
				A/C, 7H-3-000 001 →	**535 0118 10**
				(Bosch), 150A, 180A	**535 0186 10**
				(Bosch), 150A, 180A	**535 0118 10**

VENTO

1.9 D; 1.9 TD	11.91-09.98	1Y; AAZ; (48-55kW)		(Bosch), 70A, Nr. 028 903 025 H, 90A, Nr. 028 903 025 Q, Nr. 028 903 028 J	**535 0001 10**
1.9 TDI	09.93-09.98	1Z; AHU; ALE; (66kW)		(Bosch), 90A, Nr. 028 903 028 J, 120A, Nr. 028 903 026 G, AHU, ALE	**535 0001 10**
1.9 TDI	04.96-09.98	AFN; (81kW)		(Bosch), 70A, Nr. 028 903 025 H, 90A, Nr. 028 903 025 Q, 120A, Nr. 028 903 026 G	**535 0001 10**

Volvo

850

2.0 TURBO (LS); 2.0 TURBO (LW)	09.93-10.97	B5204T2; (132kW)		(Bosch), 100A, Nr. 9442827, B 5204 T2	**535 0026 10**
2.0 TURBO (LS); 2.0 TURBO (LW)	02.93-12.96	B5204FT; B5204T; (155kW)		(Bosch), 100A, Nr. 9442827, B 5204 FT	**535 0026 10**
2.3 (LS); 2.3 (LW)	01.96-10.96	B5234FS; (106kW)		(Bosch), 100A, Nr. 9442827, B 5234 FS	**535 0026 10**
2.3 T5 (LS); 2.3 T5 (LW)	02.93-12.96	B5234FT; (166kW)		(Bosch), 100A, Nr. 9442827, B 5234 FT	**535 0026 10**
2.3 T5 R (LS); 2.3 T5 R (LW)	04.96-10.96	B5234T2; (176kW)		(Bosch), 100A, Nr. 9442827, B 5234 T2	**535 0026 10**
2.3 TURBO R (LS); 2.3 TURBO R (LW)	06.95-10.97	B5234T5; (177kW)		(Bosch), 100A, Nr. 9442827, B 5234 T5	**535 0026 10**
2.3 T5-R (LS); 2.3 T5-R (LW)	08.95-12.96	B5234T4; (184kW)		(Bosch), 100A, Nr. 9442827, B 5234 T4	**535 0026 10**
2.4 GLE (LS); 2.4 GLE (LW); 2.5 (LW)	09.93-10.97	B5254T; (142kW)		(Bosch), 100A, Nr. 9442827, B 5254 T	**535 0026 10**

C30

2.4 i; T5	10.06-	B5244S4; B5254T3; B5254T7; (125-169kW)		(Bosch), 150A, Nr. 3077311, Nr. 36000207	**535 0161 10**
2.4 D5; D5	10.06-	D5244T13; D5244T8; D5244T9; (120-132kW)		(Bosch), 150A, Nr. 3077311, Nr. 36000207	**535 0161 10**

C70 I

2.0 T	03.00-10.05	B5204T4; (120kW)		(Bosch), 120A, Nr. 8601841, Nr. 9459077	**535 0072 10**
2.0 20V	03.97-10.05	B5204T2; (132kW)		(Bosch), 100A, Nr. 9442827	**535 0026 10**
2.0 T	03.97-10.05	B5204T3; (166kW)		(Bosch), 100A, Nr. 9442827	**535 0026 10**
				(Bosch), 120A, Nr. 8601841, Nr. 9459077	**535 0072 10**
2.3 T5	03.97-10.05	B5234T3; (176kW)		(Bosch), 100A, Nr. 9442827	**535 0026 10**
				(Bosch), 120A, Nr. 8601841, Nr. 9459077	**535 0072 10**

Volvo

C70 I					
2.5	05.99-09.02	B5244S; B5254S; (125kW)		(Bosch), 120A, Nr. 8601841, Nr. 9459077, B 5244 S	**535 0072 10**
2.5 T	03.97-10.05	B5244T; B5254T; (142kW)		(Bosch), 100A, Nr. 9442827, B 5254 T	**535 0026 10**
				(Bosch), 120A, Nr. 8601841, Nr. 9459077	**535 0072 10**
2.4 T	07.02-10.05	B5244T7; (147kW)		(Bosch), 120A, Nr. 8601841, Nr. 9459077	**535 0072 10**
C70 II					
2.4; 2.4 i; T5	03.06-	B5244S4; B5244S5; B5254T3; (103-162kW)		(Bosch), 150A, Nr. 3077311, Nr. 36000207	**535 0161 10**
				(Denso), 150A, Nr. 104210-4640	**535 0218 10**
D5	03.06-	D5244T13; D5244T8; (132kW)		(Bosch), 150A, Nr. 3077311, Nr. 36000207	**535 0161 10**
				(Denso), 150A, Nr. 104210-4640	**535 0218 10**
C70 II Cabriolet					
T5	03.07	B 5254 T7		(Denso), 150A, Nr. 104210-4640	**535 0218 10**
S40 I					
1.6 16V; 1.8 16V	07.95-12.03	B4164S; B4164S2; B4184S; B4184S2; B4184S3; B4184S9; (77-90kW)		(Nippon Denso), 120A, Nr. 8601699	**535 0024 10**
1.8i	06.01-12.03	B4184SJ; (90kW)		415000→, →964076, (Nippon Denso), 120A, Nr. 8601699	**535 0024 10**
1.8i	03.98-12.03	B4184SM; (92kW)		415000→, →964074, (Nippon Denso), 120A, Nr. 8601699	**535 0024 10**
1.9 T4; 2.0 16V; 2.0 T; 2.0 T4	07.95-12.03	B4194T; B4194T2; B4204S; B4204S2; B4204T; B4204T3; B4204T5; (100-147kW)		(Nippon Denso), 120A, Nr. 8601699	**535 0024 10**
1.9 DI; 1.9 TD	07.95-08.99	D4192T; D4192T2; D4192T4; (66kW)		(Valeo), 110A, Nr. 8251637, Nr. 8251646, Nr. 8251645, Nr. 8602185	**535 0028 10**
				(Valeo), 120A, Nr. 8251648, Nr. 8251644, Nr. 8251635, Nr. 8251647, Nr. 8251641	**535 0028 10**
1.9 DI; 1.9 TD	07.95-12.03	D4192T; D4192T2; D4192T4; (66-75kW)		(Valeo), 80A, Nr. 8251638, Nr. 8251640	**535 0028 10**
				(Valeo), 120A, Nr. 8251635, Nr. 8251641, Nr. 8251644, Nr. 8251647, Nr. 8251648	**535 0030 10**
				(Valeo), 125A, Nr. 8251725, Nr. 3602231	**535 0030 10**
1.9 DI; 1.9 TD	03.99-12.03	D4192T; D4192T2; D4192T4; (70-75kW)		(Valeo), 110A, Nr. 8251637, Nr. 8251646, Nr. 8602185, Nr. 8251645	**535 0028 10**
				(Valeo), 120A, Nr. 8251648, Nr. 8251641, Nr. 8251647, Nr. 8251635, Nr. 8251644	**535 0028 10**
1.9 DI	07.00-12.03	D4192T3; (85kW)		(Valeo), Nr. 36002231, 125A	**535 0048 10**
				(Valeo), 120A, Nr. 8251635, Nr. 8251641, Nr. 8251644, Nr. 8251647, Nr. 8251648	**535 0030 10**
				(Valeo), 125A, Nr. 8251725, Nr. 3602231	**535 0030 10**
				(Valeo), 110A, Nr. 8251637, Nr. 8251646, Nr. 8602185, Nr. 8251645	**535 0028 10**
				(Valeo), 120A, Nr. 8251648, Nr. 8251641, Nr. 8251647, Nr. 8251635, Nr. 8251644	**535 0028 10**
				(Valeo), 80A, Nr. 8251638, Nr. 8251640	**535 0028 10**
S40 II					
2.4	01.04-	B5244S; B5244S5; (103-125kW)		(Bosch), 150A, Nr. 3077311, Nr. 36000207	**535 0161 10**
				(Bosch), 140A, Nr. 8602710, Nr. 8602343, B 5244 S	**535 0072 10**
				(Denso), 150A, Nr. 104210-4640	**535 0218 10**
2.4; T5	01.04-	B5244S4; B5254T3; B5254T7; (125-169kW)		(Bosch), 150A, Nr. 3077311, Nr. 36000207	**535 0161 10**
				(Denso), 150A, Nr. 104210-4640	**535 0218 10**
2.4	03.06-	D5244T8; (132kW)		(Bosch), 150A, Nr. 3077311, Nr. 36000207	**535 0161 10**
				(Denso), 150A, Nr. 104210-4640	**535 0218 10**
S60					
2.0 T	09.01-	B5204T5; (132kW)		(Bosch), 120A, Nr. 8602276, Nr. 8251071, 140A, Nr. 8602343, Nr. 8602710, 160A, Nr. 8602714, B 5204 T5	**535 0072 10**
T5	11.00-	B5234T3; (184kW)		(Bosch), 120A, Nr. 8602276, Nr. 8251071, 140A, Nr. 8602710, Nr. 8602343, 160A, Nr. 8602714, B 5234 T3	**535 0072 10**
2.3 T5	07.00-09.02	B5234T7; (195kW)		(Bosch), 120A, Nr. 8602276, Nr. 8251071, 140A, Nr. 8602710, Nr. 8602343, 160A, Nr. 8602714, B 5234 T7	**535 0072 10**
2.4	11.00-	B5244S2; (103kW)		(Bosch), 120A, Nr. 8602276, Nr. 8251071, 140A, Nr. 8602710, Nr. 8602343, 160A, Nr. 8602714, B 5244 S2	**535 0072 10**

Volvo

S60

2.4 Bifuel	06.02-	B5244SG2; (103kW)		(Bosch), 120A, Nr. 8602276, Nr. 8251071, 140A, Nr. 8602710, 160A, Nr. 8602714, B 5244 SG2	**535 0072 10**
2.4	11.00-	B5244S; (125kW)		(Bosch), 120A, Nr. 8602276, Nr. 8251071, 140A, Nr. 8602710, 160A, Nr. 8602714, B 5244 S	**535 0072 10**
2.4 T	11.00-	B5244T3; (147kW)		(Bosch), 120A, Nr. 8602276, Nr. 8251071, 140A, Nr. 8602710, Nr. 8602343, 160A, Nr. 8602714, B 5244 T3	**535 0072 10**
2.5 T	02.04-	B5254T2; (154kW)		(Bosch), 160A, Nr. 8602714	**535 0052 10**
				(Bosch), 120A, Nr. 8602276, Nr. 8251071, 140A, Nr. 8602710, B 5254 T2	**535 0072 10**
R 2.5 T	03.03-	B5254T4; (221kW)		(Bosch), 160A, Nr. 8602714	**535 0052 10**
				(Bosch), 120A, Nr. 8602276, Nr. 8251071, 140A, Nr. 8602710, 160A, Nr. 8602714, B 5254 T4	**535 0072 10**
2.4 D	01.07-	D5244T5; (120kW)		(Bosch), 140A, Nr. 8603262, 160A, Nr. 8603265, D 5244 T5	**535 0072 10**
				(Bosch), 150A, Nr. 36000037, 180A, Nr. 36000038	**535 0121 10**
2.4 D	12.01-	D5244T2; (96kW)		(Bosch), 160A, Nr. 8602714	**535 0052 10**
				(Bosch), 120A, Nr. 8111122, 140A, Nr. 8602710, 160A, Nr. 8602714, D 5244 T2	**535 0072 10**
2.4 D 5	07.01-	D5244T; (120kW)		(Bosch), 160A, Nr. 8602714	**535 0052 10**
				(Bosch), 120A, Nr. 8111122, 140A, Nr. 8602710, 160A, Nr. 8602714, D 5244 T	**535 0072 10**
2.4 D5	09.05-	D5244T4; (136kW)		(Bosch), 140A, Nr. 8603262, 160A, Nr. 8603265, D 5244 T4	**535 0072 10**
				(Bosch), 150A, Nr. 36000037, 180A, Nr. 36000038	**535 0121 10**

S60 II

2.0 T	04.10-	B4204T6; (149kW)		(Bosch), 150A, Nr. 36002584, 180A, Nr. 36002650	**535 0200 10**
D5	04.10-	D5244T10; (151kW)		(Bosch), 150A, Nr. 36000037, 180A, Nr. 36000038	**535 0121 10**

S70

2.0	01.97-11.00	B5204T4; (120kW)		(Bosch), 120A, Nr. 8601841, Nr. 9459077, B 5204 T4	**535 0072 10**
2.0 20V	01.97-11.00	B5204T2; (132kW)		(Bosch), 100A, Nr. 9442827, B 5204 T2	**535 0026 10**
2.0 20V TURBO	01.97-11.00	B5204T3; (166kW)		(Bosch), 100A, Nr. 9442827, B 5204 T3	**535 0026 10**
				(Bosch), 120A, Nr. 8601841, Nr. 9459077, B 5204 T3	**535 0072 10**
2.3 T5 R	11.96-09.98	B5234T2; (176kW)		(Bosch), 100A, Nr. 9442827, B 5234 T2	**535 0026 10**
2.3 20V T-5; 2.3 T5 GLT	11.96-11.00	B5234T3; (176-177kW)		(Bosch), 100A, Nr. 9442827, B 5234 T3	**535 0026 10**
				(Bosch), 120A, Nr. 8601841, Nr. 9459077, B 5234 T3	**535 0072 10**
2.3 TURBO	01.97-11.00	B5234FT+; (184kW)		(Bosch), 100A, Nr. 9442827, B 5234 FT+	**535 0026 10**
2.3 T5 Sport	07.97-09.00	B5234T4; (184kW)		(Bosch), 100A, Nr. 9442827, B 5234 T4	**535 0026 10**
2.3	04.99-09.00	B5234T7; (195kW)		(Bosch), 100A, Nr. 9442827, B 5234 T7	**535 0026 10**
				(Bosch), 120A, Nr. 8601841, Nr. 9459077, B 5234 T7	**535 0072 10**
2.4 16V; 2.4 Blu-Fuel	07.97-11.00	B5244S2; B5244SG; (103kW)		(Bosch), 120A, Nr. 8601841, Nr. 9459077, B 5244 S2, B 5244 SG	**535 0072 10**
2.4	04.99-09.00	B5244S2; (103kW)		(Bosch), 120A, Nr. 8601841, Nr. 9459077, B 5244 S2	**535 0072 10**
2.5 Bifuel	07.99-11.00	B5244SG; (103kW)		(Bosch), 120A, Nr. 8601841, Nr. 9459077, B 5252 SG	**535 0072 10**
2.4	11.96-05.99	B5252FS; (106kW)		(Bosch), 100A, Nr. 9442827, B 5252 FS	**535 0026 10**
				(Bosch), 120A, Nr. 8601841, Nr. 9459077, B 5252 FS	**535 0072 10**
2.4 Bifuel	10.98-11.00	GB5252S; (106kW)		(Bosch), 100A, Nr. 9442827, GB 5252 S	**535 0026 10**
				(Bosch), 120A, Nr. 8601841, Nr. 9459077, GB 5252 S	**535 0072 10**
2.4 20V	01.97-11.00	B5244S; B5254S; (125kW)		100A	**535 0026 10**
				(Bosch), 120A, Nr. 8601841, Nr. 9459077, B 5244 S	**535 0072 10**

Volvo

S70					
2.4	04.99-09.00	B5244S; (125kW)		(Bosch), 120A, Nr. 8601841, Nr. 9459077, B 5244 S	**535 0072 10**
2.4 T5 Sport	11.96-04.99	B5254T; (142kW)		(Bosch), 100A, Nr. 9442827, B 5254 T	**535 0026 10**
				(Bosch), 120A, Nr. 8601841, Nr. 9459077, B 5254 T	**535 0072 10**
2.4 20V TURBO	01.97-11.00	B5244T; B5254T; (142kW)		(Bosch), 100A, Nr. 9442827, B 5254 T	**535 0026 10**
				(Bosch), 120A, Nr. 8601841, Nr. 9459077, B 5254 T, B 5244 T	**535 0072 10**
2.5 TDI	01.97-11.00	D5252T; (103kW)		(Bosch), 120A, Nr. 8111122	**535 0052 10**
S80					
2.0	06.98-07.06	B5204T4; (120kW)		(Bosch), 120A, Nr. 8111001, Nr. 8251071, 140A, Nr. 8602712, Nr. 8602710, 160A, Nr. 8602714, B 5204 T4	**535 0072 10**
2.0 T	12.99-07.06	B5204T5; (132kW)		(Bosch), 120A, Nr. 8111001, Nr. 8251071, 140A, Nr. 8602710, Nr. 8602712, Nr. 8603262, 160A, Nr. 8602714, Nr. 8603265, B 5204 T5	**535 0072 10**
2.0 T	06.98-07.06	B5204T3; (166kW)		(Bosch), 120A, Nr. 8111001, Nr. 8251071, B 5204 T3	**535 0072 10**
2.3 R	04.00-08.05	B5234T7; (195kW)		(Bosch), 120A, Nr. 8111001, Nr. 8251071, 140A, Nr. 8602712, Nr. 8602710, 160A, Nr. 8602714, B 5234 T7	**535 0072 10**
2.4	01.99-07.06	B5244S2; (103kW)		(Bosch), 120A, Nr. 8111001, Nr. 8251071, 140A, Nr. 8602712, Nr. 8602710, Nr. 8603262, 160A, Nr. 8602714, Nr. 8603265, B 5244 S2	**535 0072 10**
2.4 Bifuel	09.01-07.06	B5244SG2; (103kW)		(Bosch), 120A, Nr. 8111001, Nr. 8251071, 140A, Nr. 8602712, Nr. 8602710, 160A, Nr. 8602714, Nr. 8603265, Nr. 8603265	**535 0072 10**
2.4	01.99-07.06	B5244S; (125kW)		(Bosch), 120A, Nr. 8111001, Nr. 8251071, 140A, Nr. 8602712, Nr. 8602710, Nr. 8603262, 160A, Nr. 8602714, Nr. 8603265, B 5244 S	**535 0072 10**
2.4 LTP	06.04-07.06	B5244T4; (132kW)		(Bosch), 140A, Nr. 8603262, 160A, Nr. 8603265, B 5244 T4	**535 0072 10**
2.4 T; 2.4 T5	04.00-07.06	B5244T3; (147kW)		(Bosch), 120A, Nr. 8111122	**535 0052 10**
				(Bosch), 120A, Nr. 8111122, Nr. 8111001, Nr. 8251071, 140A, Nr. 8602712, Nr. 8602710, 160A, Nr. 8602714, Nr. 8602714	**535 0072 10**
2.5 T	03.03-07.06	B5254T2; (154kW)		(Bosch), 120A, Nr. 8111001, Nr. 8251071, 140A, Nr. 8602712, Nr. 8602710, Nr. 8603262, 160A, Nr. 8603265, Nr. 8602714, B 5254 T2	**535 0072 10**
2.5 T	07.03-07.06	B5254T2; (154kW)		(Bosch), 120A, Nr. 8111001, Nr. 8251071, 140A, Nr. 8602712, Nr. 8602710, Nr. 8603262, 160A, Nr. 8603265, Nr. 8603265	**535 0072 10**
2.8 T6	05.98-07.06	B6284T; (200kW)		(Bosch), 120A, Nr. 8111001, Nr. 8251071, B 6284 T	**535 0072 10**
2.9	03.99-07.06	B6294S; (147kW)		(Bosch), 120A, Nr. 8111001, Nr. 8251071, B 6294 S	**535 0072 10**
2.9	05.98-07.06	B6304S3; (150kW)		(Bosch), 120A, Nr. 8111001, Nr. 8251071, B 6304 S3	**535 0072 10**
2.4 D	10.01-07.06	D5244T2; (96kW)		(Bosch), 120A, Nr. 8111122, 140A, Nr. 8602710, 160A, Nr. 8602714	**535 0052 10**
				(Bosch), 120A, Nr. 8111122, 140A, Nr. 8602710, Nr. 8603262, 160A, Nr. 8602714, Nr. 8603265, D 5244 T2	**535 0072 10**
2.4 D 5	08.01-07.06	D5244T; (120kW)		(Bosch), 140A, Nr. 8602710, 160A, Nr. 8602714	**535 0052 10**
				(Bosch), 140A, Nr. 8603262, Nr. 8602710, 160A, Nr. 8602714, Nr. 8603265, D 5244 T	**535 0072 10**
2.5 TDI	01.99-07.06	D5252T; (103kW)		(Bosch), 120A, 140A, 160A	**535 0052 10**
				(Bosch), 120A, Nr. 8111122, 140A, Nr. 8602710, 160A, Nr. 8602714, D 5252 T	**535 0072 10**
S80 II					
2.0 FlexFuel	01.08-	B4204S4; (107kW)		(M.T.), (Bosch), 150A, Nr. 36000220, Nr. 0 121 615 006	**535 0125 10**

Volvo

S80 II

2.5 T; 2.5 T FlexFuel	03.06-	B5254T10; B5254T11; B5254T6; B5254T8; (147-170kW)		(Bosch), 150A, Nr. 36000037, 180A, Nr. 36000038	**535 0121 10**
3.0 T6	01.07-	B6304T2; (210kW)		(Bosch), 150A, Nr. 0 121 615 011, 180A, Nr. 0121 715 009	**535 0206 10**
				A/C, Nr. 30777744, Nr. 30711314	**535 0195 10**
				(Bosch), 150A, Nr. 0 121 615 011, 180A, Nr. 0121 715 009	**535 0175 10**
3.2	03.06-	B6324S; (175kW)		(Bosch), 150A, Nr. 0 121 615 011, 180A, Nr. 0121 715 009	**535 0206 10**
				A/C, Nr. 30777744, Nr. 30750929	**535 0195 10**
				(Bosch), 150A, Nr. 0 121 615 011, 180A, Nr. 0121 715 009	**535 0175 10**
2.0 TDI	02.08-	D4204T; (100kW)		(Bosch), 150A, Nr. 30795169, Nr. 36000798, Nr. 0 121 615 028	**535 0059 10**
2.4 D	03.06-	D5244T; D5244T5; (120kW)		(Bosch), Nr. 0121715008, 180A	**535 0121 10**
				(Bosch), 120A, Nr. 8603262, Nr. 8602710, 160A, Nr. 8603265, Nr. 8602714, D 5244 T	**535 0072 10**
				(Bosch), 140A, Nr. 8602710, 160A, Nr. 8602714	**535 0052 10**
2.4 D	01.08-	D5244T14; D5244T5; (120-129kW)		(Bosch), 150A, Nr. 36000037, 180A, Nr. 36000038	**535 0121 10**
2.4 D5	03.06-	D5244T4; (136kW)		(Bosch), Nr. 0121715008, 180A	**535 0121 10**
D5	01.10-	D5244T10; (151kW)		(Bosch), 150A, Nr. 36000037, 180A, Nr. 36000038	**535 0121 10**

V40

1.6; 1.8; 1.8 Bi-Fuel; 1.8 Blu-Fuel	07.95-06.04	B4164S; B4164S2; B4184S; B4184S2; B4184S3; B4184S9; (77-90kW)		(Nippon Denso), 120A, Nr. 8601699	**535 0024 10**
1.8i	03.98-06.04	B4184SJ; B4184SM; (90-92kW)		415000→, →964074, (Nippon Denso), 120A, Nr. 8601699	**535 0024 10**
1.9 T4; 2.0; 2.0 T; 2.0 T4	07.95-06.04	B4194T; B4204S; B4204T; B4204T2; B4204T3; B4204T5; (100-147kW)		(Nippon Denso), 120A, Nr. 8601699	**535 0024 10**
1.9 DI; 1.9 TD	07.95-06.04	D4192T; D4192T2; D4192T3; D4192T4; (66-85kW)		(Valeo), 120A, Nr. 8251635, Nr. 8251641, Nr. 8251644, Nr. 8251647, Nr. 8251648	**535 0030 10**
				(Valeo), 125A, Nr. 8251725, Nr. 3602231	**535 0030 10**
				(Valeo), 110A, Nr. 8251637, Nr. 8251646, Nr. 8602185, Nr. 8251645	**535 0028 10**
				(Valeo), 120A, Nr. 8251648, Nr. 8251641, Nr. 8251647, Nr. 8251635, Nr. 8251644	**535 0028 10**
				(Valeo), 80A, Nr. 8251638, Nr. 8251640	**535 0028 10**

V50

2.4; T5	04.04-	B5244S; B5244S4; B5244S5; B5254T3; B5254T7; (103-169kW)		(Bosch), 150A, Nr. 3077311, Nr. 36000207	**535 0161 10**
				(Denso), 150A, Nr. 104210-4640	**535 0218 10**
2.4; 2.4 Tdi	03.06-	D5244T13; D5244T8; D5244T9; (120-132kW)		(Bosch), 150A, Nr. 3077311, Nr. 36000207	**535 0161 10**
				(Denso), 150A, Nr. 104210-4640	**535 0218 10**

V70 I

2.0	01.97-03.00	(105kW)		→12.98, 100A	**535 0026 10**
2.0	01.97-03.00	B5204T4; (120kW)		→12.98, 100A	**535 0026 10**
				(Bosch), 120A, Nr. 8601841, Nr. 9459077	**535 0072 10**
2.0 20V	01.97-03.00	B5204T2; (132kW)		(Bosch), 100A, Nr. 9442827	**535 0026 10**
2.0 TURBO	01.97-03.00	B5204T3; (166kW)		(Bosch), 100A, Nr. 9442827	**535 0026 10**
				(Bosch), 120A, Nr. 8601841, Nr. 9459077	**535 0072 10**
2.0 TURBO	01.97-03.00	B5204T3; (166kW)		→395001, 120A	**535 0026 10**
				(Bosch), 100A, Nr. 9442827	**535 0026 10**
				(Bosch), 120A, Nr. 8601841, Nr. 9459077	**535 0072 10**
2.3 TURBO	01.97-03.00	B5234FT+; (184kW)		(Bosch), 100A, Nr. 9442827	**535 0026 10**
2.3	12.98-02.00	B5234T7; B5234T8; (195kW)		(Bosch), 100A, Nr. 9442827, B 5234 T7	**535 0026 10**
				(Bosch), 120A, Nr. 8601841, Nr. 9459077, B 5234 T7, B 5234 T8	**535 0072 10**
2.4	08.99-05.00	B5244S2; B5244SG2; (103kW)		(Bosch), 120A, Nr. 8601841, Nr. 9459077, B 5244 S2, B 5244 SG2	**535 0072 10**
2.4 Bifuel	08.99-03.00	B5244SG; (103kW)		(Bosch), 120A, Nr. 8601841, Nr. 9459077, B 5244 SG	**535 0072 10**
2.5 Bifuel	10.98-08.99	GB5252S; (106kW)		(Bosch), 100A, Nr. 9442827, GB 5252 S	**535 0026 10**
				(Bosch), 120A, Nr. 8601841, Nr. 9459077, GB 5252 S	**535 0072 10**

	2001 ... 2002 ... 2003 ...				
Volvo					
V70 I					
2.4 TURBO; 2.5 TURBO	01.97-05.00	B5244T; B5254T; (142kW)		(Bosch), 100A, Nr. 9442827, B 5254 T	**535 0026 10**
				(Bosch), 120A, Nr. 8601841, Nr. 9459077, B 5254 T, B 5244 T	**535 0072 10**
2.4	05.99-02.00	B5244T2; (195kW)		(Bosch), 120A, Nr. 8601841, Nr. 9459077, B 5244 T2	**535 0072 10**
				D 5244 T, (Bosch), 120A, Nr. 8111122, 140A, Nr. 8602710	**535 0052 10**
2.5 TDI	11.96-05.00	D5252T; (103kW)		(Bosch), 120A, Nr. 8111122, D 5252 T	**535 0072 10**
				(Bosch), 120A, Nr. 8111122	**535 0052 10**
V70 II					
2.0 T	07.01-	B5204T5; (132kW)		(Bosch), 120A, Nr. 8602276, Nr. 8251071, 140A, Nr. 8602710, Nr. 8602343, 160A, Nr. 8602714, B 5204 T5	**535 0072 10**
2.3 T5	03.00-	B5234T3; B5234T4; (184kW)		(Bosch), 100A, Nr. 9442827, B 5234 T4	**535 0026 10**
				(Bosch), 120A, Nr. 8602276, Nr. 8251071, 140A, Nr. 8602710, Nr. 8602343, 160A, Nr. 8602714, B 5234 T3	**535 0072 10**
2.3	10.00-09.04	B5234T7; B5234T8; (195kW)		(Bosch), 100A, Nr. 9442827, B 5234 T7	**535 0026 10**
				(Bosch), 120A, Nr. 8602276, Nr. 8251071, 140A, Nr. 8602710, 160A, Nr. 8602714, B 5234 T7, B 5234 T8	**535 0072 10**
2.4	03.00-	B5244S2; (103kW)		(Bosch), 120A, Nr. 8602276, Nr. 8251071, 140A, Nr. 8602710, Nr. 8602343, 160A, Nr. 8602714, B 5244 S2	**535 0072 10**
2.4 Bifuel	09.01-	B5244SG; (103kW)		(Bosch), 120A, Nr. 8602276, Nr. 8251071, 140A, Nr. 8602710, 160A, Nr. 8602714, B 5244 SG	**535 0072 10**
2.4	03.00-	B5244S; (125kW)		(Bosch), 120A, Nr. 8602276, Nr. 8251071, 140A, Nr. 8602710, Nr. 8602343, 160A, Nr. 8602714, B 5244 S	**535 0072 10**
2.4 T	03.00-	B5244T3; (147kW)		(Bosch), 120A, Nr. 8602276, Nr. 8251071, 140A, Nr. 8602710, Nr. 8602343, 160A, Nr. 8602714, B 5244 T3	**535 0072 10**
2.5 T	08.07-	B5254T6; (147kW)		(Bosch), 150A, Nr. 36000037, 180A, Nr. 36000038	**535 0121 10**
2.5 T	09.02-	B5254T2; (154kW)		(Bosch), 160A, Nr. 8602714	**535 0052 10**
				(Bosch), 120A, Nr. 8602276, Nr. 8251071, 140A, Nr. 8602710, 160A, Nr. 86027143, B 5254 T2	**535 0072 10**
2.5 R Sport; R 2.5 T	12.02-	B5254T4; (221kW)		(Bosch), 120A, Nr. 8602276, Nr. 8251071, 140A, Nr. 8602710, 160A, Nr. 8602714, B 5254 T4	**535 0072 10**
				(Bosch), 160A, Nr. 8602714	**535 0052 10**
3.0 T; 3.2	08.07-	B6304T2; B6324S; (175-210kW)		(Bosch), 150A, Nr. 0 121 615 011, 180A, Nr. 0121 715 009	**535 0206 10**
				A/C, Nr. 30777744	**535 0195 10**
				(Bosch), 150A, Nr. 0 121 615 011, 180A, Nr. 0121 715 009	**535 0175 10**
2.4 D	12.01-	D5244T2; (96kW)		(Bosch), 160A, Nr. 8602714	**535 0052 10**
				(Bosch), 120A, Nr. 8111122, 140A, Nr. 8602710, 160A, Nr. 8602714, D 5244 T2	**535 0072 10**
2.4 D5	08.01-	D5244T; (120kW)		(Bosch), 160A, Nr. 8602714	**535 0052 10**
				(Bosch), 120A, Nr. 8111122, 140A, Nr. 8602710, 160A, Nr. 8602714, D 5244 T	**535 0072 10**
2.4 D5	03.03-	D5244T2; (120kW)		(Bosch), 160A, Nr. 8602714	**535 0052 10**
				(Bosch), 120A, Nr. 8111122, 140A, Nr. 8602710, 160A, Nr. 8602714, D 5244 T2	**535 0072 10**
2.4 D5	12.05-	D5244T4; (136kW)		(Bosch), 140A, Nr. 8603262, 160A, Nr. 8603265, D 5244 T4	**535 0072 10**
				(Bosch), 150A, Nr. 36000037, 180A, Nr. 36000038	**535 0121 10**
2.5 TDI	03.00-	D5252T; (103kW)		(Bosch), 120A, 140A, 160A, →06.04	**535 0052 10**
				(Bosch), 120A, Nr. 8111122, D 5252 T	**535 0072 10**
V70 III					
2.0; 2.0 FlexFuel	10.07-	B4204S3; B4204S4; (107kW)		(M.T.), (Bosch), 150A, Nr. 36000220, Nr. 0 121 615 006	**535 0125 10**

	2001 ... 2002 ... 2003 ...				
Volvo					
V70 III					
2.5 T; 2.5 T FlexFuel; 2.5 T FlexiFuel	08.07-	B5254T10; B5254T11; B5254T6; B5254T8; (147-170kW)		(Bosch), 150A, Nr. 36000037, 180A, Nr. 36000038	**535 0121 10**
3.0 T6; 3.2	08.07-	B6304T2; B6324S; (175-210kW)		(Bosch), 150A, Nr. 0 121 615 011, 180A, Nr. 0121 715 009	**535 0206 10**
				A/C, Nr. 30777744	**535 0195 10**
				(Bosch), 150A, Nr. 0 121 615 011, 180A, Nr. 0121 715 009	**535 0175 10**
2.0 D	10.07-	D4204T; (100kW)		(Bosch), 150A, Nr. 30795169, Nr. 36000798, Nr. 0 121 615 028	**535 0059 10**
2.4 D	08.07-	D5244T5; (120kW)		(Bosch), Nr. 0121715008, 180A	**535 0121 10**
				(Bosch), 140A, Nr. 8603262, 160A, Nr. 8603265, D 5244 T5	**535 0072 10**
2.4 D	10.09-	D5244T14; (129kW)		(Bosch), 150A, Nr. 36000037, 180A, Nr. 36000038	**535 0121 10**
2.4 D5	08.07-	D5244T4; (136kW)		(Bosch), Nr. 0121715008, 180A	**535 0121 10**
				(Bosch), 140A, Nr. 8603262, 160A, Nr. 8603265, D 5244 T4	**535 0072 10**
2.4 D5	12.09-	D5244T10; (151kW)		(Bosch), 150A, Nr. 36000037, 180A, Nr. 36000038	**535 0121 10**
XC 60					
2.0 T	03.10-	B4204T6; (149kW)		(Bosch), 150A, Nr. 36002584, 180A, Nr. 36002650	**535 0200 10**
3.0	05.08-	B6304T2; (210kW)		(Bosch), 150A, Nr. 0 121 615 011, 180A, Nr. 0121 715 009	**535 0206 10**
				(Bosch), 150A, Nr. 0 121 615 011, 180A, Nr. 0121 715 009	**535 0175 10**
				A/C, Nr. 30777744	**535 0195 10**
3.2	07.09-	B6324S; (175kW)		(Bosch), 150A, Nr. 0 121 615 011, 180A, Nr. 0121 715 009	**535 0206 10**
				A/C, Nr. 30777744, Nr. 30750929	**535 0195 10**
				(Bosch), 150A, Nr. 0 121 615 011, 180A, Nr. 0121 715 009	**535 0175 10**
2.4 D; 2.4 D5; D3; D5	05.08-	D5244T10; D5244T14; D5244T16; D5244T4; D5244T5; (120-151kW)		(Bosch), 150A, Nr. 36000037, 180A, Nr. 36000038	**535 0121 10**
XC 70 CROSS COUNTRY					
2.4 T XC	03.00-09.02	B5244T3; (147kW)		(Bosch), 120A, Nr. 8602276, Nr. 8251071, 140A, Nr. 8602710, Nr. 8602343, 160A, Nr. 8602714, B 5244 T3	**535 0072 10**
2.5 T XC	09.02-	B5254T2; (154kW)		(Bosch), 160A, Nr. 8602714	**535 0052 10**
				(Bosch), 120A, Nr. 8602276, Nr. 8251071, 140A, Nr. 8602710, 160A, Nr. 8602714, B 5254 T2	**535 0072 10**
2.5 D5 XC	09.02-	D5244T; (120kW)		(Bosch), 160A, Nr. 8602714	**535 0052 10**
				(Bosch), 120A, Nr. 8111122, 140A, Nr. 8602710, 160A, Nr. 8602714, D 5244 T	**535 0072 10**
2.4 D5	12.05-	D5244T4; (136kW)		(Bosch), 140A, Nr. 8603262, 160A, Nr. 8603265, D 5244 T4	**535 0072 10**
				(Bosch), 150A, Nr. 36000037, 180A, Nr. 36000038	**535 0121 10**
XC 70 II					
3.0 T6; 3.2	08.07-	B6304T2; B6324S; (175-210kW)		(Bosch), 150A, Nr. 0 121 615 011, 180A, Nr. 0121 715 009	**535 0206 10**
				A/C, Nr. 30777744	**535 0195 10**
				(Bosch), 150A, Nr. 0 121 615 011, 180A, Nr. 0121 715 009	**535 0175 10**
2.4 D	08.07-	D5244T16; D5244T5; (120kW)		(Bosch), 140A, Nr. 8603262, 160A, Nr. 8603265, D 5244 T5	**535 0072 10**
				(Bosch), 150A, Nr. 36000037, 180A, Nr. 36000038	**535 0121 10**
2.4 D; 2.4 D5	12.09-	D5244T10; D5244T14; (129-151kW)		(Bosch), 150A, Nr. 36000037, 180A, Nr. 36000038	**535 0121 10**
2.4 D5	08.07-	D5244T4; (136kW)		(Bosch), Nr. 0121715008, 180A	**535 0121 10**
				(Bosch), 140A, Nr. 8603262, 160A, Nr. 8603265, D 5244 T4	**535 0072 10**

Volvo

XC 90

2.5 T	10.02-	B5254T2; (154kW)		(Bosch), 140A, Nr. 8603262, Nr. 8602710, 160A, Nr. 8602714, Nr. 8603265, B 5254 T2	**535 0072 10**
3.2	05.06-	B6324S; (175kW)		(Bosch), 150A, Nr. 0 121 615 011, 180A, Nr. 0121 715 009	**535 0206 10**
				A/C, Nr. 30777744, Nr. 30711314	**535 0195 10**
				(Bosch), 150A, Nr. 0 121 615 011, 180A, Nr. 0121 715 009	**535 0175 10**
D5	04.09-	D5244T5; (120kW)		(Bosch), 140A, Nr. 8603262, 160A, Nr. 8603265, B 5244 T5	**535 0072 10**
				(Bosch), 150A, Nr. 36000037, 180A, Nr. 36000038	**535 0121 10**
D5	10.02-	D5244T; (120kW)		(Bosch), 140A, Nr. 8602710, Nr. 8603262, 160A, Nr. 8602714, Nr. 8603265, B 5244 T	**535 0072 10**
D5	05.06-	D5244T4; (136kW)		(Bosch), 140A, Nr. 8603262, 160A, Nr. 8603265, B 5244 T4	**535 0072 10**

535 0001 10	Seat	85, 86, 87, 89, 91
535 0001 10	Skoda	94
535 0001 10	Volkswagen	104, 105, 106, 107, 112, 113, 116, 118, 119, 120
535 0004 10	Audi	20, 24
535 0004 10	Volkswagen	113
535 0005 10	Audi	19, 20, 21, 22, 23, 24
535 0005 10	SVW Volkswagen	98
535 0005 10	Skoda	96, 97
535 0005 10	Volkswagen	112, 113, 114
535 0006 10	Audi	24
535 0007 10	Audi	23, 24
535 0008 10	Audi	19, 20, 23, 24
535 0008 10	FAW-Audi	37
535 0008 10	Skoda	97
535 0008 10	Volkswagen	112, 113, 114
535 0009 10	Seat	86
535 0009 10	Skoda	94
535 0009 10	Volkswagen	104, 116, 117
535 0010 10	Audi	17
535 0010 10	Seat	85
535 0010 10	Skoda	94, 95
535 0010 10	Volkswagen	107, 112, 118
535 0011 10	Mercedes-Benz	53
535 0012 10	Audi	16, 17, 18, 19, 21, 22, 24, 25
535 0012 10	FAW-Volkswagen	37, 38
535 0012 10	Ford	46
535 0012 10	Seat	84, 85, 86, 87, 88, 89, 90, 91, 92, 93
535 0012 10	Skoda	93, 94, 95, 96, 97
535 0012 10	Volkswagen	103, 104, 105, 106, 107, 108, 109, 110, 111, 112, 113, 114, 115, 116, 117, 118, 119, 120
535 0013 10	Mercedes-Benz	54, 56, 57, 58, 59, 60
535 0014 10	Volkswagen	113
535 0015 10	Mercedes-Benz	54, 55, 56, 59, 60, 62
535 0016 10	Mercedes-Benz	55, 56, 57, 58, 59
535 0017 10	Mazda	53
535 0018 10	Seat	86
535 0018 10	Volkswagen	111, 116
535 0020 10	Mercedes-Benz	53, 61
535 0021 10	Mercedes-Benz	58, 59
535 0022 10	Fiat	40
535 0022 10	Volkswagen	113, 114
535 0023 10	Alfa Romeo	15
535 0023 10	Fiat	38, 39, 41
535 0023 10	Lancia	50
535 0024 10	Volvo	121, 124
535 0025 10	Porsche	78, 79
535 0026 10	Volvo	120, 121, 122, 123, 124, 125
535 0028 10	Mitsubishi	65
535 0028 10	Renault	80, 81, 82, 83
535 0028 10	Volvo	121, 124
535 0030 10	Mitsubishi	65
535 0030 10	Nissan	66, 67
535 0030 10	Opel	70, 71
535 0030 10	Renault	81, 82, 83
535 0030 10	Vauxhall	102, 103
535 0030 10	Volvo	121, 124
535 0031 10	Jaguar	49
535 0032 10	Volkswagen	106, 112
535 0033 10	Oldsmobile	68
535 0033 10	Pontiac	78
535 0034 10	Hyundai	48
535 0034 10	Kia	49
535 0035 10	Mazda	53
535 0036 10	Audi	19, 20, 21, 22, 24
535 0037 10	Ford	47
535 0038 10	Renault	80, 84
535 0039 10	Citroën	30, 35, 36
535 0039 10	Fiat	43, 44
535 0039 10	Lancia	51
535 0039 10	Peugeot	72, 73, 74, 75, 76, 77
535 0041 10	Audi	16, 18, 19, 20, 21, 22, 23, 24, 25
535 0041 10	FAW-Audi	37
535 0041 10	SVW Skoda	98
535 0041 10	Seat	84, 85, 87, 91, 92
535 0041 10	Skoda	95, 96, 97
535 0041 10	Volkswagen	105, 106, 108, 110, 112, 114, 115, 117, 118
535 0042 10	Mercedes-Benz	54, 55, 56, 57, 59, 60, 61
535 0044 10	Nissan	66, 67, 68
535 0046 10	Hyundai	48, 49
535 0046 10	Kia	49, 50
535 0047 10	Volkswagen	119
535 0048 10	Mitsubishi	65
535 0048 10	Nissan	66, 67
535 0048 10	Opel	70, 71
535 0048 10	Renault	81, 82, 83
535 0048 10	Vauxhall	102, 103
535 0048 10	Volvo	121
535 0049 10	Mazda	52, 53
535 0050 10	Chrysler	29
535 0050 10	Mercedes-Benz	54, 55, 57, 59, 60, 61, 62
535 0052 10	Volkswagen	111, 119
535 0052 10	Volvo	122, 123, 124, 125, 126
535 0053 10	Nissan	67
535 0053 10	Renault	82
535 0053 10	Vauxhall	102
535 0055 10	Mercedes-Benz (CV)	62, 63, 64
535 0059 10	Citroën	29, 30, 31, 32, 33, 34, 35, 36
535 0059 10	Fiat	40, 42, 43, 44
535 0059 10	Ford	46
535 0059 10	Lancia	50, 51
535 0059 10	Land Rover	51
535 0059 10	Mini	64, 65
535 0059 10	Peugeot	73, 74
535 0059 10	Volvo	124, 126
535 0060 10	Seat	87
535 0060 10	Skoda	93, 94
535 0060 10	Volkswagen	106, 116, 117
535 0062 10	Citroën	29, 30, 31, 32, 33, 34, 35, 36
535 0062 10	Fiat	40, 42, 43, 44
535 0062 10	Lancia	50, 51
535 0062 10	Peugeot	72, 73, 74, 75, 76, 77
535 0063 10	Fiat	38, 39, 40, 41, 42, 43
535 0063 10	Lancia	50, 51
535 0063 10	Opel	68, 69, 70, 71
535 0063 10	Suzuki	98
535 0064 10	Ford	46
535 0065 10	Opel	68, 69, 70
535 0065 10	Vauxhall	101, 102
535 0068 10	Mercedes-Benz (CV)	63, 64
535 0069 10	Mercedes-Benz (CV)	64
535 0070 30	Ford	47
535 0071 30	Opel	70, 71
535 0071 30	Saab	84
535 0071 30	Vauxhall	102, 103
535 0072 10	Volvo	120, 121, 122, 123, 124, 125, 126, 127
535 0073 10	Citroën	33, 34, 35, 36
535 0073 10	Fiat	40, 43, 44
535 0073 10	Ford	44, 45
535 0073 10	Lancia	50, 51
535 0073 10	Mazda	52
535 0073 10	Peugeot	72, 73, 74, 75, 76, 77
535 0073 10	Suzuki	97
535 0074 10	Ford	46
535 0075 10	BMW	25, 26, 27, 28
535 0075 10	BMW Brilliance	28
535 0077 10	Mercedes-Benz	62
535 0078 10	Mercedes-Benz (CV)	62, 63, 64
535 0079 10	Hyundai	48
535 0079 10	Kia	49
535 0080 10	Nissan	67, 68
535 0080 10	Opel	71
535 0080 10	Renault	80, 81, 82, 83, 84
535 0080 10	Vauxhall	103
535 0081 10	Mazda	53

535 0081 10	Nissan	66, 67
535 0081 10	Renault	80, 81, 82, 83
535 0083 10	Audi	24
535 0083 10	Porsche	79
535 0083 10	Volkswagen	116, 118, 119
535 0084 10	Mercedes-Benz	56, 57, 58, 59
535 0085 10	Opel	71
535 0085 10	Renault	80, 84
535 0085 10	Saab	84
535 0085 10	Vauxhall	102, 103
535 0086 10	Mercedes-Benz	55, 56, 57, 59
535 0087 10	Ford	47
535 0088 10	Renault	81, 82
535 0089 10	Renault	79, 80, 82, 83
535 0093 10	Nissan	68
535 0094 10	Mazda	52, 53
535 0096 10	Audi	25
535 0096 10	Volkswagen	108, 110
535 0098 10	Ford	44, 45, 46, 47
535 0099 10	Dodge	37
535 0100 10	Ford	44, 45
535 0100 10	Ford Australia	47
535 0101 10	Mercedes-Benz	53, 54, 61
535 0101 10	Mitsubishi	65
535 0101 10	Smart (MCC)	97
535 0102 10	Dacia	36, 37
535 0102 10	Nissan	66, 67, 68
535 0102 10	Renault	80, 81, 82, 83
535 0103 10	Fiat	40
535 0103 10	IVECO (CV)	49
535 0103 10	Multicar (CV)	66
535 0105 10	Dacia	36, 37, 52
535 0105 10	Nissan	66, 67, 68
535 0105 10	Renault	79, 80, 81, 82, 83, 84
535 0106 10	Buick	28
535 0107 10	Alfa Romeo	15, 16
535 0107 10	Fiat	39
535 0108 10	Mercedes-Benz	58, 59
535 0110 10	Hyundai	47, 48
535 0111 10	Mercedes-Benz	58, 59
535 0112 10	Alfa Romeo	15, 16
535 0112 10	Fiat	38, 39, 40, 41, 42, 43
535 0112 10	Lancia	50
535 0112 10	Saab	84
535 0113 10	Volkswagen	112
535 0115 10	Alfa Romeo	15, 16
535 0115 10	Fiat	38, 39, 40, 41, 42, 43
535 0115 10	Lancia	50, 51
535 0115 10	Opel	69, 71, 72
535 0115 10	Saab	84
535 0115 10	Vauxhall	101, 102, 103
535 0116 10	Renault	79, 80, 81, 83, 84
535 0118 10	Volkswagen	116, 119, 120
535 0119 10	Mercedes-Benz	57, 58, 59
535 0120 10	Ford	47
535 0121 10	Ford	46
535 0121 10	Volvo	122, 124, 125, 126, 127
535 0122 10	Fiat	41
535 0124 10	Audi	18, 19, 23, 24, 25
535 0124 10	Seat	87, 88, 89
535 0124 10	Skoda	93, 94, 96
535 0124 10	Volkswagen	103, 105, 106, 108, 111, 112, 114, 115, 116, 117, 120
535 0125 10	Ford	45, 46
535 0125 10	Volvo	123, 125
535 0127 10	BMW	26, 27, 28
535 0127 10	BMW Brilliance	28
535 0128 10	Ford	47
535 0128 10	Land Rover	51
535 0129 10	Mercedes-Benz	53
535 0130 10	Audi	22, 23, 24
535 0130 10	FAW-Audi	37
535 0132 10	Ford	45
535 0132 10	Mazda	53
535 0133 10	Proton	79
535 0134 10	Mercedes-Benz (CV)	64
535 0134 10	Ssangyong	97
535 0135 10	Hyundai	48
535 0135 10	Kia	49
535 0137 10	Nissan	67, 68
535 0138 10	Renault	80, 84
535 0139 10	Renault	80
535 0140 10	Mercedes-Benz	55, 56, 57, 58, 59, 61, 62
535 0141 10	Jeep	49
535 0143 10	Opel	68, 69, 70, 71
535 0143 10	Vauxhall	101, 102
535 0144 10	Alfa Romeo	15
535 0144 10	Fiat	38, 41, 42
535 0144 10	Lancia	50
535 0145 10	Citroën	34
535 0145 10	Mitsubishi	65
535 0145 10	Peugeot	76
535 0146 10	Nissan	67, 68
535 0149 10	Citroën	29, 30, 33, 34, 36
535 0149 10	Fiat	42, 44
535 0149 10	Lancia	51
535 0149 10	Peugeot	74, 75, 77
535 0151 10	Alfa Romeo	16
535 0151 10	Fiat	38, 39, 40, 41, 42
535 0151 10	Lancia	50, 51
535 0151 10	Opel	68, 69, 70, 71
535 0151 10	Vauxhall	100, 101, 102
535 0152 10	Mitsubishi	65
535 0153 10	Nissan	67, 68
535 0153 10	Renault	81
535 0155 10	Audi	16, 17, 18
535 0155 10	SVW Skoda	98
535 0155 10	SVW Volkswagen	98
535 0155 10	Seat	85, 88, 89, 90
535 0155 10	Skoda	93, 95, 96, 97
535 0155 10	Volkswagen	105, 108, 109, 110, 114, 117, 118, 119
535 0157 10	Ford	44, 45, 46, 47
535 0160 10	Citroën	35
535 0160 10	Fiat	40
535 0160 10	Ford	47
535 0160 10	Peugeot	76
535 0161 10	Ford	46
535 0161 10	Volvo	120, 121, 124
535 0162 10	Ford USA	47
535 0162 10	Mercury	64
535 0164 10	BMW	25, 26, 27, 28
535 0165 10	Mercedes-Benz	54, 55, 56, 57, 59
535 0166 10	Citroën	32, 33, 35
535 0166 10	Mini	64, 65
535 0166 10	Peugeot	72, 73, 74, 76, 77
535 0167 10	Subaru	97
535 0168 10	Mercedes-Benz	54, 55, 56, 57, 58, 59, 60, 61, 62
535 0169 10	Opel	70, 71
535 0169 10	Vauxhall	102, 103
535 0171 10	Alfa Romeo	16
535 0171 10	Fiat	38, 39, 40, 41, 42
535 0171 10	Lancia	50
535 0172 10	Opel	68, 69, 70, 71
535 0172 10	Vauxhall	100, 101, 102, 103
535 0173 10	Toyota	99
535 0174 10	Jeep	49
535 0175 10	Land Rover	51
535 0175 10	Volvo	124, 125, 126, 127
535 0176 10	Fiat	40
535 0177 10	Nissan	67
535 0177 10	Nissan (CV)	68
535 0178 10	Citroën	30, 31, 32, 33
535 0178 10	Mini	64, 65
535 0178 10	Peugeot	72, 73, 74, 76
535 0179 10	Citroën	29, 30, 31, 32, 33, 34, 35, 36
535 0179 10	Peugeot	72, 73, 74, 75, 76, 77
535 0180 10	Toyota	99, 100
535 0181 10	Ford	44, 45, 46
535 0181 10	Mazda	52, 53
535 0182 10	Ford	44, 45, 46
535 0183 10	BMW	25, 26, 27, 28
535 0183 10	BMW Brilliance	28
535 0183 10	Lotus	52
535 0184 10	Toyota	98, 99, 100
535 0186 10	Volkswagen	116, 119, 120
535 0187 10	Hyundai	48
535 0187 10	Kia	49, 50
535 0188 10	Opel	69, 71, 72
535 0188 10	Saab	84
535 0188 10	Vauxhall	101, 102, 103
535 0189 10	Citroën	34

535 0189 10	Peugeot	74, 75
535 0190 10	Opel	68, 69, 71, 72
535 0190 10	Vauxhall	101, 103
535 0191 10	Alfa Romeo	15, 16
535 0192 10	Alfa Romeo	16
535 0192 10	Fiat	40, 42
535 0193 10	Citroën	29, 30, 31, 32, 33, 35
535 0193 10	Peugeot	72, 73, 74, 76, 77
535 0194 10	Citroën	29, 30, 31, 32, 33, 35, 36
535 0194 10	Ford	44
535 0194 10	Mazda	52, 53
535 0194 10	Peugeot	72, 73, 74, 76, 77
535 0195 10	Land Rover	51
535 0195 10	Volvo	124, 125, 126, 127
535 0196 10	Chrysler	29
535 0197 10	Jaguar	49
535 0197 10	Land Rover	51
535 0198 10	Toyota	98, 99, 100
535 0199 10	Toyota	99, 100
535 0200 10	Ford	45, 46
535 0200 10	Volvo	122, 126
535 0201 10	Audi	24
535 0202 10	Opel	69, 70
535 0202 10	Vauxhall	101, 102
535 0203 10	Opel	69, 70
535 0203 10	Saab	84
535 0203 10	Vauxhall	101, 102
535 0204 10	Opel	70
535 0204 10	Vauxhall	101, 102
535 0206 10	Land Rover	51
535 0206 10	Volvo	124, 125, 126, 127
535 0207 10	Audi	23, 24
535 0208 10	Chrysler	28, 29
535 0208 10	Toyota	98, 99, 100
535 0209 10	Lexus	51, 52
535 0209 10	Toyota	98, 99, 100
535 0210 10	Audi	23, 24
535 0210 10	Seat	87
535 0211 10	Opel	69, 70
535 0211 10	Vauxhall	102
535 0212 10	Fiat	40
535 0213 10	Alfa Romeo	15, 16
535 0213 10	Lancia	50
535 0214 10	Honda	47
535 0215 10	Mini	64
535 0216 10	Hyundai	49
535 0216 10	Kia	50
535 0217 10	Kia	50
535 0218 10	Ford	45
535 0218 10	Volvo	121, 124
535 0219 10	Toyota	98, 99

0…			
0111545402	Steyr Motors (Bosch)	80 A	**535 0013 10**
0131540902	Steyr Motors (Bosch)	220 A	**535 0108 10**
000 150 0550	Mercedes (Delphi)	150 A	**535 0016 10**
000 150 1750	Mercedes (Delphi)	190 A	**535 0016 10**
000 150 1950	Mercedes (Bosch)	150 A	**535 0084 10**
000 150 2250	Mercedes (Bosch)	150 A	**535 0021 10**
000 150 2250	Mercedes (Bosch)	150 A	**535 0084 10**
000 150 2550	Mercedes (Delphi)	190 A	**535 0016 10**
000 154 0650	Mercedes (Bosch)	150 A	**535 0016 10**
000 154 1650	Mercedes (Bosch)	190 A	**535 0016 10**
000 154 2050	Mercedes (Bosch)	150 A	**535 0016 10**
000 154 2450	Mercedes (Bosch)	190 A	**535 0016 10**
000 154 2850	Mercedes (Bosch)	150 A	**535 0016 10**
000 906 0501	Mercedes (Valeo)	150 A	**535 0168 10**
000 906 0601	Mercedes (Valeo)	180 A	**535 0168 10**
000 906 21 00	Mercedes (Valeo)	220 A	**535 0168 10**
000 906 21 00	AMG (Valeo)	220 A	**535 0168 10**
000 906 22 00	Mercedes (Valeo)	220 A	**535 0168 10**
000 906 22 00	AMG (Valeo)	220 A	**535 0168 10**
000 906 3000	Mercedes (Valeo)	150 A	**535 0168 10**
000 906 53 00	Mercedes (Valeo)	180 A	**535 0168 10**
000 906 53 00	AMG (Valeo)	180 A	**535 0168 10**
000 906 7900	Mercedes (Valeo)	180 A	**535 0168 10**
008 154 9602	Mercedes (Bosch)	70 A	**535 0013 10**
009 154 3002	Mercedes (Bosch)	90 A	**535 0013 10**
009 154 4102	Mercedes (Valeo)	70 A	**535 0013 10**
009 154 5802	Mercedes (Valeo)	90 A	**535 0013 10**
009 154 9802	Mercedes (Bosch)	80 A	**535 0078 10**
010 150 0102	Mercedes (Bosch)	115 A	**535 0013 10**
010 154 0002	Mercedes (Bosch)	100 A	**535 0068 10**
010 154 0002	Mercedes (Bosch)	100 A	**535 0078 10**
010 154 0302	Mercedes (Bosch)	115 A	**535 0077 10**
010 154 0502	Mercedes (Bosch)	115 A	**535 0013 10**
010 154 0802	Mercedes (Bosch)	90 A	**535 0013 10**
010 154 1602	Mercedes (Bosch)	150 A	**535 0077 10**
010 154 3902	Mercedes (Valeo)	90 A	**535 0011 10**
010 154 4702	Mercedes (Bosch)	90 A	**535 0013 10**
010 154 4802	Mercedes (Bosch)	90 A	**535 0013 10**
010 154 4902	Mercedes (Bosch)	90 A	**535 0077 10**
010 154 5402	Mercedes (Valeo)	90 A	**535 0013 10**
010 154 5902	Mercedes (Bosch)	115 A	**535 0015 10**
010 154 6402	Mercedes (Bosch)	90 A	**535 0134 10**
010 154 6502	Mercedes (Bosch)	115 A	**535 0134 10**
010 154 7402	Mercedes (Bosch)	115 A	**535 0077 10**
010 154 7702	Mercedes (Bosch)	150 A	**535 0077 10**
010 154 8902	Mercedes (Bosch)	100 A	**535 0055 10**
010 154 8902	Mercedes (Bosch)	100 A	**535 0069 10**
010 154 9402	Mercedes (Bosch)	115 A	**535 0013 10**
010 154 9502	Mercedes (Bosch)	90 A	**535 0015 10**
010 154 9602	Mercedes (Bosch)	120 A	**535 0015 10**
011 154 0002	Mercedes (Valeo)	90 A	**535 0013 10**
011 154 0502	Mercedes (Bosch)	90 A	**535 0077 10**
011 154 0602	Mercedes (Bosch)	90 A	**535 0015 10**
011 154 0802	Mercedes (Bosch)	115 A	**535 0013 10**
011 154 0902	Mercedes (Bosch)	115 A	**535 0015 10**
011 154 2202	Mercedes (Bosch)	80 A	**535 0013 10**
011 154 5402	Mercedes (Bosch)	80 A	**535 0013 10**
011 154 6602	Mercedes (Bosch)	120 A	**535 0050 10**
011 154 7002	Mercedes (Bosch)	150 A	**535 0015 10**
011 154 7402	Mercedes (Bosch)	120 A	**535 0050 10**
011 154 7802	Mercedes (Bosch)	115 A	**535 0015 10**
011 154 8202	Mercedes (Valeo)	90 A	**535 0020 10**
012 154 0102	Mercedes (Valeo)	150 A	**535 0101 10**
012 154 0602	Mercedes (Bosch)	150 A	**535 0042 10**
012 154 1502	Mercedes (Bosch)	150 A	**535 0050 10**
012 154 1702	Mercedes (Bosch)	150 A	**535 0050 10**
012 154 1702	Mercedes (Bosch)	150 A	**535 0050 10**
012 154 2002	Mercedes (Bosch)	90 A	**535 0050 10**
012 154 2002	Mercedes (Bosch)	90 A	**535 0050 10**
012 154 2202	Mercedes (Bosch)	90 A	**535 0015 10**
012 154 2202	Mercedes (Bosch)	90 A	**535 0050 10**
012 154 2402	Mercedes (Bosch)	90 A	**535 0050 10**

0…			
012 154 2402	Mercedes (Bosch)	120 A	**535 0050 10**
012 154 2402	Mercedes (Bosch)	115 A	**535 0050 10**
012 154 4302	Mercedes (Valeo)	90 A	**535 0020 10**
012 154 4402	Mercedes (Valeo)	90 A	**535 0011 10**
012 154 4602	Mercedes (Bosch)	150 A	**535 0050 10**
012 154 4602	Mercedes (Bosch)	150 A	**535 0050 10**
012 154 4802	Mercedes (Bosch)	120 A	**535 0050 10**
012 154 5402	Mercedes (Bosch)	120 A	**535 0050 10**
012 154 5402	Mercedes (Bosch)	120 A	**535 0050 10**
012 154 6302	Mercedes (Bosch)	150 A	**535 0050 10**
012 154 9802	Mercedes (Bosch)	200 A	**535 0086 10**
013 154 0002	Mercedes (Bosch)	200 A	**535 0086 10**
013 154 0702	Mercedes (Bosch)	150 A	**535 0050 10**
013 154 0802	Mercedes (Bosch)	150 A	**535 0050 10**
013 154 0802	Mercedes (Bosch)	120 A	**535 0050 10**
013 154 0902	Mercedes (Bosch)	220 A	**535 0108 10**
013 154 1002	Mercedes (Bosch)	200 A	**535 0050 10**
013 154 1002	Mercedes (Bosch)	200 A	**535 0050 10**
013 154 1102	Mercedes (Bosch)	200 A	**535 0050 10**
013 154 1102	Mercedes (Bosch)	200 A	**535 0050 10**
013 154 1302	Mercedes (Bosch)	150 A	**535 0050 10**
013 154 1302	Mercedes (Bosch)	150 A	**535 0050 10**
013 154 1502	Mercedes (Bosch)	115 A	**535 0050 10**
013 154 1502	Mercedes (Bosch)	115 A	**535 0050 10**
013 154 1702	Mercedes (Bosch)	90 A	**535 0050 10**
013 154 2102	Mercedes (Bosch)	200 A	**535 0050 10**
013 154 2102	Mercedes (Bosch)	150 A	**535 0050 10**
013 154 3202	Mercedes (Bosch)	150 A	**535 0050 10**
013 154 3602	Mercedes (Bosch)	90 A	**535 0015 10**
013 154 5802	Mercedes (Bosch)	150 A	**535 0050 10**
013 154 5902	Mercedes (Bosch)	200 A	**535 0086 10**
013 154 6402	Mercedes (Bosch)	180 A	**535 0084 10**
013 154 6802	Mercedes (Valeo)	180 A	**535 0168 10**
013 154 6802	Mercedes (Valeo)	180 A	**535 0168 10**
013 154 7002	Mercedes (Bosch)	180 A	**535 0084 10**
013 154 9002	Mercedes (Bosch)	200 A	**535 0086 10**
014 154 0702	Mercedes (Bosch)	200 A	**535 0086 10**
014 154 1102	Mercedes (Valeo)	150 A	**535 0168 10**
014 154 1202	Mercedes (Valeo)	150 A	**535 0168 10**
014 154 1302	Mercedes (Bosch)	220 A	**535 0084 10**
014 154 1402	Mercedes (Valeo)	120 A	**535 0168 10**
014 154 1502	Mercedes (Valeo)	150 A	**535 0168 10**
014 154 2702	Mercedes (Bosch)	120 A	**535 0050 10**
014 154 3902	Mercedes (Valeo)	180 A	**535 0168 10**
014 154 3902	Mercedes (Valeo)	180 A	**535 0168 10**
021 903 016	VW (Valeo)	180 A	**535 0083 10**
021 903 016 A	VW (Hitachi)	190 A	**535 0083 10**
021 903 016 K	VW (Hitachi)	190 A	**535 0083 10**
021 903 016 L	VW (Valeo)	180 A	**535 0083 10**
021 903 026 A	VW (Bosch)	150 A	**535 0012 10**
021 903 026 B	VW (Bosch)	150 A	**535 0083 10**
021 903 026 E	VW (Bosch)	120 A	**535 0083 10**
021 903 026 G	VW (Bosch)	180 A	**535 0012 10**
021 903 026 K	VW (Delphi)	190 A	**535 0083 10**
021 903 026 L	VW (Valeo)	180 A	**535 0012 10**
021 903 026 L	VW (Valeo)	180 A	**535 0012 10**
021 903 026 N	VW (Delphi)	190 A	**535 0083 10**
022 903 028 A	VW (Bosch)	150 A	**535 0012 10**
022 903 028 B	VW (Bosch)	180 A	**535 0012 10**
028 903 018 A	VW (Bosch)	90 A	**535 0001 10**
028 903 018 AX	VW (Bosch)	90 A	**535 0001 10**
028 903 018 X	VW (Bosch)	70 A	**535 0001 10**
028 903 025 J	VW (Bosch)	90 A	**535 0001 10**
028 903 025 Q	VW (Bosch)	90 A	**535 0001 10**
028 903 026 A	VW (Bosch)	90 A	**535 0001 10**
028 903 026 A	VW (Bosch)	90 A	**535 0009 10**
028 903 026 B	VW (Bosch)	70 A	**535 0001 10**
028 903 026 B	VW (Bosch)	70 A	**535 0009 10**
028 903 026 G	VW (Bosch)	120 A	**535 0001 10**
028 903 026 G	VW (Bosch)	120 A	**535 0001 10**
028 903 026 H	VW (Bosch)	120 A	**535 0012 10**
028 903 027 Q	VW (Bosch)	70 A	**535 0004 10**

0…			
028 903 027 S	VW (Bosch)	90 A	**535 0004 10**
028 903 027 T	VW (Valeo)	90 A	**535 0005 10**
028 903 028	VW (Bosch)	120 A	**535 0004 10**
028 903 028 C	VW (Bosch)	70 A	**535 0012 10**
028 903 028 D	VW (Bosch)	90 A	**535 0012 10**
028 903 028 E	VW (Bosch)	120 A	**535 0012 10**
028 903 028 F	VW (Bosch)	120 A	**535 0004 10**
028 903 028 J	VW (Bosch)	90 A	**535 0001 10**
028 903 028 L	VW (Bosch)	90 A	**535 0009 10**
028 903 028 P	VW (Bosch)	90 A	**535 0001 10**
028 903 028 P	VW (Bosch)	90 A	**535 0009 10**
028 903 029 A	VW (Bosch)	90 A	**535 0005 10**
028 903 029 B	VW (Bosch)	120 A	**535 0005 10**
028 903 029 D	VW (Valeo)	90 A	**535 0005 10**
028 903 029 E	VW (Valeo)	120 A	**535 0005 10**
028 903 029 G	VW (Hitachi)	120 A	**535 0012 10**
028 903 029 N	VW (Bosch)	150 A	**535 0005 10**
028 903 029 Q	VW (Bosch)	140 A	**535 0005 10**
028 903 029 R	VW (Valeo)	140 A	**535 0005 10**
028 903 029 S	VW (Bosch)	90 A	**535 0005 10**
028 903 029 T	VW (Valeo)	90 A	**535 0005 10**
028 903 030	VW (Bosch)	120 A	**535 0012 10**
028 903 030 A	VW (Bosch)	120 A	**535 0012 10**
028 903 031	VW (Bosch)	120 A	**535 0005 10**
028 903 031 A	VW (Valeo)	120 A	**535 0005 10**
036 903 024 A	VW (Bosch)	110 A	**535 0012 10**
038 903 018 Q	VW (Bosch)	120 A	**535 0012 10**
038 903 018 QX	VW (Bosch)	120 A	**535 0012 10**
038 903 023 G	VW (Bosch)	70 A	**535 0010 10**
038 903 023 H	VW (Bosch)	90 A	**535 0010 10**
038 903 023 J	VW (Bosch)	120 A	**535 0010 10**
038 903 023 J	VW (Bosch)	120 A	**535 0012 10**
038 903 023 K	VW (Bosch)	70 A	**535 0012 10**
038 903 023 L	VW (Bosch)	90 A	**535 0012 10**
038 903 023 P	VW (Bosch)	70 A	**535 0018 10**
038 903 023 Q	VW (Valeo)	70 A	**535 0012 10**
038 903 023 R	VW (Valeo)	90 A	**535 0012 10**
038 903 023 S	VW (Valeo)	120 A	**535 0012 10**
038 903 023 T	VW (Bosch)	90 A	**535 0018 10**
038 903 024 B	VW (Bosch)	70 A	**535 0012 10**
038 903 024 D	VW (Bosch)	90 A	**535 0012 10**
038 903 024 F	VW (Bosch)	120 A	**535 0012 10**
038 903 024 F	VW (Bosch)	120 A	**535 0012 10**
038 903 024 G	VW (Valeo)	120 A	**535 0012 10**
038 903 025	VW (Bosch)	70 A	**535 0018 10**
038 903 025 A	VW (Bosch)	90 A	**535 0018 10**
03C 903 023 A	VW (Bosch)	140 A	**535 0155 10**
03C 903 023 AX	VW (Bosch)	140 A	**535 0155 10**
03C 903 023 B	VW (Valeo)	110 A	**535 0124 10**
03C 903 023 C	VW (Valeo)	140 A	**535 0155 10**
03C 903 023 G	VW (Valeo)	110 A	**535 0155 10**
03C 903 023 S	VW (Bosch)	140 A	**535 0155 10**
03C 903 023 SX	VW (Bosch)	140 A	**535 0155 10**
03C 903 023 T	VW (Valeo)	140 A	**535 0155 10**
03C 903 025 D	VW (Valeo)	140 A	**535 0012 10**
03C 903 025 D	VW (Valeo)	140 A	**535 0155 10**
03C 903 025 F	VW (Bosch)	140 A	**535 0155 10**
03C 903 025 G	VW (Valeo)	110 A	**535 0155 10**
03D 903 025 D	VW (Valeo)	70 A	**535 0060 10**
03D 903 025 E	VW (Valeo)	90 A	**535 0060 10**
03D 903 025 H	VW (Valeo)	70 A	**535 0060 10**
03D 903 025 J	VW (Valeo)	90 A	**535 0060 10**
03F 903 023 D	VW (Bosch)	140 A	**535 0155 10**
03F 903 023 E	VW (Valeo)	110 A	**535 0155 10**
03F 903 023 F	VW (Valeo)	140 A	**535 0155 10**
03G 903 016 A	VW (Valeo)	180 A	**535 0012 10**
03G 903 016 F	VW (Valeo)	150 A	**535 0124 10**
03G 903 016 G	VW (Valeo)	140 A	**535 0124 10**
03G 903 016 L	VW (Bosch)	180 A	**535 0124 10**
03G 903 023	VW (Bosch)	180 A	**535 0012 10**
03G 903 023 F	VW (Bosch)	180 A	**535 0124 10**
03G 903 023 F	VW (Bosch)	180 A	**535 0124 10**

0…			
03G 903 023 G	VW (Valeo)	180 A	**535 0124 10**
03L 903 023	VW (Bosch)	140 A	**535 0012 10**
03L 903 023	VW (Bosch)	140 A	**535 0012 10**
03L 903 023 A	VW (Valeo)	140 A	**535 0012 10**
03L 903 023 E	VW (Valeo)	180 A	**535 0012 10**
03L 903 023 Q	VW (Valeo)	180 A	**535 0124 10**
03P 903 023 D	VW (Valeo)	120 A	**535 0012 10**
03P 903 023 E	VW (Bosch)	110 A	**535 0012 10**
045 903 023	VW (Bosch)	90 A	**535 0012 10**
045 903 023 A	VW (Bosch)	120 A	**535 0012 10**
045 903 023 B	VW (Bosch)	70 A	**535 0012 10**
045 903 023 C	VW (Bosch)	110 A	**535 0124 10**
045 903 023 C	VW (Bosch)	70 A	**535 0124 10**
045 903 023 D	VW (Bosch)	90 A	**535 0012 10**
045 903 023 D	VW (Bosch)	90 A	**535 0124 10**
045 903 023 E	VW (Bosch)	90 A	**535 0012 10**
045 903 023 H	VW (Bosch)	110 A	**535 0012 10**
045 903 023 H	VW (Bosch)	110 A	**535 0124 10**
048 903 017 A	VW (Bosch)	90 A	**535 0032 10**
04801475AA	Dodge (Bosch)	136 A	**535 0099 10**
04801475AB	Dodge (Bosch)	136 A	**535 0099 10**
04852 629AA	Chrysler (Bosch)	150 A	**535 0050 10**
04868429AB	Chrysler (Denso)	160 A	**535 0196 10**
04868429AC	Chrysler (Denso)	160 A	**535 0196 10**
04868429AD	Chrysler (Denso)	160 A	**535 0196 10**
04868431AF	Chrysler (Denso)	136 A	**535 0208 10**
04868431AG	Chrysler (Denso)	136 A	**535 0208 10**
05080 464AB	Chrysler (Bosch)	150 A	**535 0050 10**
05080 464AB	Chrysler (Bosch)	150 A	**535 0050 10**
05080 464AC	Chrysler (Bosch)	150 A	**535 0050 10**
05080 464AC	Chrysler (Bosch)	150 A	**535 0050 10**
05080 464AD	Chrysler (Bosch)	150 A	**535 0050 10**
05080 464AD	Chrysler (Bosch)	150 A	**535 0050 10**
058 903 016 D	VW (Bosch)	120 A	**535 0007 10**
06A 903 023 G	Seat (Bosch)	140 A	**535 0210 10**
06B 903 016	VW (Bosch)	120 A	**535 0041 10**
06B 903 016 AA	Audi (Valeo)	140 A	**535 0036 10**
06B 903 016 AB	VW (Bosch)	140 A	**535 0041 10**
06B 903 016 AC	VW (Valeo)	150 A	**535 0041 10**
06B 903 016 AD	VW (Valeo)	120 A	**535 0005 10**
06B 903 016 AE	Audi (Valeo)	120 A	**535 0041 10**
06B 903 016 AE	Seat (Valeo)	120 A	**535 0041 10**
06B 903 016 AF	Audi (Valeo)	140 A	**535 0041 10**
06B 903 016 B	VW (Bosch)	120 A	**535 0008 10**
06B 903 016 E	VW (Valeo)	120 A	**535 0005 10**
06B 903 016 P	VW (Bosch)	120 A	**535 0041 10**
06B 903 016 Q	VW (Bosch)	150 A	**535 0041 10**
06B 903 016 S	Audi (Valeo)	120 A	**535 0036 10**
06D 903 016	Audi (Valeo)	150 A	**535 0041 10**
06D 903 016 A	Skoda China (Valeo)	140 A	**535 0041 10**
06E 903 016 E	Audi (Valeo)	150 A	**535 0130 10**
06E 903 016 F	Audi (Valeo)	150 A	**535 0130 10**
06E 903 016 G	Audi (Valeo)	180 A	**535 0130 10**
06E 903 016 K	Audi (Valeo)	180 A	**535 0130 10**
06E 903 016 M	Audi (Bosch)	180 A	**535 0201 10**
06E 903 016 Q	VW (Valeo)	140 A	**535 0207 10**
06E 903 016 S	VW (Valeo)	150 A	**535 0207 10**
06E 903 016 T	Audi (Bosch)	180 A	**535 0201 10**
06E 903 018 H	Audi (Bosch)	180 A	**535 0201 10**
06F 903 023 C	VW (Valeo)	140 A	**535 0012 10**
06F 903 023 D	VW (Bosch)	110 A	**535 0012 10**
06F 903 023 D	VW (Bosch)	110 A	**535 0124 10**
06F 903 023 E	VW (Valeo)	110 A	**535 0012 10**
06F 903 023 F	VW (Bosch)	140 A	**535 0012 10**
06F 903 023 J	VW (Bosch)	140 A	**535 0012 10**
06F 903 023 L	VW (Bosch)	110 A	**535 0124 10**
06F 903 023 M	VW (Valeo)	110 A	**535 0124 10**
06F 903 023 N	VW (Bosch)	140 A	**535 0124 10**
06F 903 023 P	VW (Valeo)	140 A	**535 0124 10**
06H 903 016 L	Audi (Bosch)	140 A	**535 0210 10**
06H 903 017 E	Audi (Valeo)	140 A	**535 0041 10**
06J 903 023 C	VW (Valeo)	140 A	**535 0041 10**

CR →

0…

06J 903 023 C	Audi (Valeo)	140 A	**535 0041 10**
06J 903 023 C	Skoda (Valeo)	140 A	**535 0041 10**
06J 903 023 C	Seat (Valeo)	140 A	**535 0041 10**
070 903 024	VW (Bosch)	180 A	**535 0118 10**
070 903 024	VW (Bosch)	180 A	**535 0186 10**
070 903 024 A	VW (Bosch)	150 A	**535 0118 10**
070 903 024 A	VW (Bosch)	150 A	**535 0186 10**
070 903 024 B	VW (Bosch)	180 A	**535 0118 10**
070 903 024 B	VW (Bosch)	180 A	**535 0186 10**
070 903 024 F	VW (Bosch)	150 A	**535 0118 10**
070 903 024 F	VW (Bosch)	150 A	**535 0186 10**
070 903 024 G	VW (Bosch)	180 A	**535 0118 10**
070 903 024 G	VW (Bosch)	180 A	**535 0186 10**
070 903 024 H	VW (Bosch)	150 A	**535 0118 10**
070 903 024 H	VW (Bosch)	150 A	**535 0186 10**
070 903 139	VW (Bosch)	150 A	**535 0118 10**
070 903 139	VW (Bosch)	150 A	**535 0186 10**
070 903 139 B	VW (Bosch)	180 A	**535 0118 10**
070 903 139 B	VW (Bosch)	180 A	**535 0186 10**
070 903 139 C	VW (Bosch)	150 A	**535 0118 10**
070 903 139 C	VW (Bosch)	150 A	**535 0186 10**
070 903 139 D	VW (Bosch)	180 A	**535 0118 10**
070 903 139 D	VW (Bosch)	180 A	**535 0186 10**
071 903 016 C	VW (Bosch)	90 A	**535 0014 10**
071 903 016 C	VW (Bosch)	90 A	**535 0022 10**
071 903 016 D	VW (Bosch)	120 A	**535 0014 10**
071 903 016 D	VW (Bosch)	130 A	**535 0022 10**
071 903 016 G	VW (Bosch)	90 A	**535 0014 10**
071 903 016 H	VW (Bosch)	120 A	**535 0014 10**
071 903 023	VW (Bosch)	90 A	**535 0010 10**
071 903 023 A	VW (Bosch)	120 A	**535 0010 10**
074 903 023 C	VW (Bosch)	90 A	**535 0001 10**
074 903 025 A	VW (Bosch)	90 A	**535 0001 10**
074 903 025 B	VW (Bosch)	100 A	**535 0001 10**
074 903 025 C	VW (Bosch)	90 A	**535 0001 10**
074 903 025 D	VW (Bosch)	100 A	**535 0001 10**
074 903 025 L	VW (Bosch)	150 A	**535 0047 10**
074 903 025 L	VW (Bosch)	150 A	**535 0052 10**
074 903 025 LX	VW (Bosch)	150 A	**535 0047 10**
074 903 025 S	VW (Bosch)	150 A	**535 0052 10**
074 903 025 T	VW (Bosch)	120 A	**535 0052 10**
074 903 026	VW (Bosch)	90 A	**535 0052 10**
078 903 016	VW (Bosch)	150 A	**535 0006 10**
07C 903 021 G	VW (Delphi)	190 A	**535 0083 10**
07K 903 023 A	VW (Bosch)	140 A	**535 0096 10**
07K 903 023 A	Audi (Bosch)	140 A	**535 0096 10**
07K 903 023 C	VW (Bosch)	140 A	**535 0113 10**
07K 903 023 CX	VW (Bosch)	140 A	**535 0113 10**
07K 903 023 F	Audi (Bosch)	140 A	**535 0096 10**
07Z 903 021 C	VW (Delphi)	190 A	**535 0118 10**
07Z 903 021 C	VW (Delphi)	190 A	**535 0186 10**
07Z 903 021 F	VW (Delphi)	190 A	**535 0118 10**
07Z 903 021 F	VW (Delphi)	190 A	**535 0186 10**
09 195 336	Holden (Bosch)	120 A	**535 0172 10**

1…

1100711	Ford (Bosch)	90 A	**535 0012 10**
1100712	Ford (Bosch)	120 A	**535 0012 10**
1120213	Ford (Denso)	120 A	**535 0182 10**
1140136	Ford (Valeo)	150 A	**535 0073 10**
1140694	Ford (Denso)	120 A	**535 0182 10**
1144182	Ford (Denso)	90 A	**535 0098 10**
1144182	Ford (Denso)	90 A	**535 0157 10**
1144183	Ford (Denso)	90 A	**535 0098 10**
1144183	Ford (Denso)	90 A	**535 0157 10**
1151213	Ford (Denso)	120 A	**535 0182 10**
1201206	Ford (Denso)	90 A	**535 0098 10**
1201206	Ford (Denso)	90 A	**535 0157 10**
1219711	Ford (Denso)	90 A	**535 0098 10**
1219711	Ford (Denso)	90 A	**535 0157 10**
1221059	Ford (Denso)	90 A	**535 0098 10**
1221059	Ford (Denso)	90 A	**535 0157 10**

1…

1229258	Ford (Denso)	120 A	**535 0181 10**
1253623	Ford (Bosch)	90 A	**535 0012 10**
1253624	Ford (Bosch)	120 A	**535 0012 10**
1256552	Ford (Denso)	120 A	**535 0182 10**
1301377	Ford (Denso)	90 A	**535 0098 10**
1301377	Ford (Denso)	90 A	**535 0157 10**
1307487	Ford (Denso)	90 A	**535 0098 10**
1307487	Ford (Denso)	90 A	**535 0157 10**
1366003	Ford (Bosch)	150 A	**535 0012 10**
1366004	Ford (Bosch)	120 A	**535 0012 10**
1379699	Ford (Bosch)	115 A	**535 0125 10**
1379699	Ford (Denso)	120 A	**535 0182 10**
1379701	Ford (Bosch)	150 A	**535 0121 10**
1387927	Ford (Bosch)	150 A	**535 0059 10**
1388002	Ford (Bosch)	115 A	**535 0125 10**
1388004	Ford (Bosch)	150 A	**535 0121 10**
1404791	Ford (Bosch)	150 A	**535 0160 10**
1404792	Ford (Bosch)	156 A	**535 0128 10**
1435647	Ford (Bosch)	156 A	**535 0059 10**
1450641	Ford (Denso)	90 A	**535 0098 10**
1450641	Ford (Denso)	90 A	**535 0157 10**
1455494	Ford (Bosch)	156 A	**535 0059 10**
1458640	Ford (Bosch)	150 A	**535 0059 10**
1469391	Ford (Bosch)	115 A	**535 0125 10**
1469391	Ford (Denso)	120 A	**535 0182 10**
1477737	Ford (Denso)	120 A	**535 0181 10**
1541451	Ford (Bosch)	150 A	**535 0161 10**
1570655	Ford (Bosch)	120 A	**535 0012 10**
1581843	Ford (Bosch)	150 A	**535 0160 10**
1581844	Ford (Bosch)	156 A	**535 0128 10**
12755484	Saab (Bosch)	120 A	**535 0071 30**
12757363	Saab (Bosch)	120 A	**535 0071 30**
13117278	GM (Valeo)	70 A	**535 0063 10**
13117278	Opel (Valeo)	70 A	**535 0063 10**
13117279	GM (Valeo)	100 A	**535 0063 10**
13117279	Opel (Valeo)	100 A	**535 0063 10**
13125525	GM (Bosch)	150 A	**535 0085 10**
13125525	Opel (Bosch)	150 A	**535 0085 10**
13156054	Opel (Bosch)	120 A	**535 0190 10**
13222933	Opel (Bosch)	120 A	**535 0143 10**
13222934	GM (Denso)	70 A	**535 0151 10**
13222935	GM (Denso)	100 A	**535 0151 10**
13222936	GM (Denso)	120 A	**535 0151 10**
13229990	Opel (Bosch)	100 A	**535 0188 10**
13229991	Opel (Bosch)	120 A	**535 0188 10**
13229992	Opel (Bosch)	125 A	**535 0188 10**
13229992	Steyr Motors (Bosch)	125 A	**535 0188 10**
13243463	GM (Denso)	105 A	**535 0151 10**
13256928	GM (Denso)	120 A	**535 0151 10**
13266809	Opel (Bosch)	100 A	**535 0211 10**
13266809	Vauxhall (Bosch)	100 A	**535 0211 10**
13266810	Opel (Bosch)	120 A	**535 0211 10**
13266810	Vauxhall (Bosch)	120 A	**535 0211 10**
13283343	Opel (Valeo)	70 A	**535 0063 10**
13283344	Opel (Valeo)	100 A	**535 0063 10**
13308506	Opel (Bosch)	100 A	**535 0188 10**
13308507	Opel (Bosch)	120 A	**535 0188 10**
13308508	Opel (Bosch)	140 A	**535 0188 10**
13500314	Opel (Valeo)	140 A	**535 0203 10**
13500329	Opel (Valeo)	140 A	**535 0203 10**
13500577	Opel (KDAC)	100 A	**535 0202 10**
13500582	Opel (KDAC)	100 A	**535 0202 10**
13500583	Opel (Valeo)	120 A	**535 0203 10**
13500586	Opel (Valeo)	120 A	**535 0203 10**
13502581	Saab (Valeo)	140 A	**535 0203 10**
13502581	Opel (Valeo)	140 A	**535 0203 10**
13502582	Saab (Valeo)	120 A	**535 0203 10**
13502582	Opel (Valeo)	120 A	**535 0203 10**
13502583	Opel (KDAC)	100 A	**535 0204 10**
13502593	Opel (Valeo)	140 A	**535 0203 10**
13502594	Opel (Valeo)	120 A	**535 0203 10**
13502595	Opel (KDAC)	100 A	**535 0202 10**

1...			
13502987	Opel (Valeo)	120 A	**535 0203 10**
12 04 158	Opel (Delco Remy)	110 A	**535 0065 10**
12 04 618	Opel (Hitachi)	110 A	**535 0065 10**
12 759 595	Saab(Denso)	140 A	**535 0112 10**
1231 4 487 081	BMW (Bosch)	155 A	**535 0082 10**
1231 4 487 081	BMW (Bosch)	155 A	**535 0183 10**
1231 7 516 101	BMW (Bosch)	120 A	**535 0183 10**
1231 7 516 721	BMW (Valeo)	90 A	**535 0127 10**
1231 7 516 722	BMW (Valeo)	90 A	**535 0127 10**
1231 7 516 723	BMW (Valeo)	120 A	**535 0127 10**
1231 7 516 723	BMW (Bosch)	120 A	**535 0183 10**
1231 7 516 724	BMW (Valeo)	120 A	**535 0127 10**
1231 7 521 176	BMW (Bosch)	140 A	**535 0183 10**
1231 7 521 177	BMW (Bosch)	140 A	**535 0183 10**
1231 7 521 384	BMW (Bosch)	150 A	**535 0082 10**
1231 7 521 384	BMW (Bosch)	150 A	**535 0183 10**
1231 7 521 488	BMW (Bosch)	110 A	**535 0075 10**
1231 7 521 488	BMW (Valeo)	90 A	**535 0127 10**
1231 7 521 489	BMW (Bosch)	110 A	**535 0075 10**
1231 7 521 489	BMW (Valeo)	90 A	**535 0127 10**
1231 7 521 490	BMW (Bosch)	150 A	**535 0082 10**
1231 7 521 490	BMW (Valeo)	140 A	**535 0127 10**
1231 7 521 490	BMW (Bosch)	150 A	**535 0183 10**
1231 7 521 491	BMW (Bosch)	150 A	**535 0082 10**
1231 7 521 491	BMW (Valeo)	140 A	**535 0127 10**
1231 7 521 491	BMW (Bosch)	150 A	**535 0183 10**
1231 7 532 964	BMW (Bosch)	110 A	**535 0075 10**
1231 7 532 965	BMW (Bosch)	150 A	**535 0082 10**
1231 7 532 965	BMW (Bosch)	150 A	**535 0082 10**
1231 7 532 965	BMW (Bosch)	150 A	**535 0183 10**
1231 7 532 965	BMW (Bosch)	150 A	**535 0183 10**
1231 7 532 966	BMW (Bosch)	150 A	**535 0082 10**
1231 7 532 966	BMW (Bosch)	150 A	**535 0183 10**
1231 7 532 968	BMW (Bosch)	110 A	**535 0075 10**
1231 7 532 968	BMW (Valeo)	110 A	**535 0127 10**
1231 7 532 969	BMW (Bosch)	150 A	**535 0082 10**
1231 7 532 969	BMW (Bosch)	150 A	**535 0183 10**
1231 7 533 268	BMW (Bosch)	110 A	**535 0075 10**
1231 7 533 270	BMW (Bosch)	150 A	**535 0082 10**
1231 7 533 270	BMW (Bosch)	150 A	**535 0183 10**
1231 7 533 272	BMW (Bosch)	110 A	**535 0075 10**
1231 7 533 272	BMW (Valeo)	110 A	**535 0127 10**
1231 7 542 351	BMW (Bosch)	180 A	**535 0164 10**
1231 7 542 529	BMW (Bosch)	155 A	**535 0082 10**
1231 7 542 529	BMW (Bosch)	155 A	**535 0183 10**
1231 7 543 083	BMW (Bosch)	155 A	**535 0082 10**
1231 7 543 083	BMW (Bosch)	155 A	**535 0183 10**
1231 7 550 469	BMW (Bosch)	180 A	**535 0164 10**
1231 7 550 967	BMW (Bosch)	150 A	**535 0082 10**
1231 7 550 967	BMW (Bosch)	150 A	**535 0183 10**
1231 7 551 254	BMW (Bosch)	150 A	**535 0183 10**
1231 7 551 256	BMW (Bosch)	180 A	**535 0082 10**
1231 7 551 256	BMW (Bosch)	180 A	**535 0183 10**
1231 7 553 009	BMW (Bosch)	150 A	**535 0166 10**
1231 7 555 926	BMW (Bosch)	180 A	**535 0183 10**
1231 7 558 219	BMW (Bosch)	180 A	**535 0164 10**
1231 7 558 220	BMW (Bosch)	180 A	**535 0164 10**
1231 7 560 985	BMW (Bosch)	183 A	**535 0164 10**
1231 7 560 986	BMW (Bosch)	183 A	**535 0164 10**
1231 7 562 388	BMW (Bosch)	150 A	**535 0166 10**
1231 7 574 365	BMW (Bosch)	150 A	**535 0166 10**
1231 7 575 650	BMW (Bosch)	150 A	**535 0166 10**
1231 7 575 873	BMW (Bosch)	150 A	**535 0166 10**
1231 7 576 513	BMW (Valeo)	120 A	**535 0178 10**
1231 7 576 514	BMW (Valeo)	120 A	**535 0178 10**
1231 7 676 907	BMW (Bosch)	55 A	**535 0104 10**
1231 7 790 879	BMW (Denso)	130 A	**535 0215 10**
1231 7 794 970	BMW (Bosch)	145 A	**535 0059 10**
1231 7 794 970	Mini (Bosch)	145 A	**535 0059 10**
1231 7 806 779	BMW (Bosch)	145 A	**535 0059 10**
1800A053	Mitsubishi (Melco)	120 A	**535 0145 10**
1800A121	Mitsubishi (Melco)	130 A	**535 0145 10**

1...			
1800A155	Mitsubishi (Melco)	130 A	**535 0145 10**
1GD 903 023	VW (Valeo) China	110 A	**535 0012 10**
1M5T-10300-BB	Ford (Denso)	90 A	**535 0098 10**
1M5T-10300-BB	Ford (Denso)	90 A	**535 0157 10**
1M5T-10300-BC	Ford (Denso)	90 A	**535 0098 10**
1M5T-10300-BC	Ford (Denso)	90 A	**535 0157 10**
1M5T-10300-BD	Ford (Denso)	90 A	**535 0098 10**
1M5T-10300-BD	Ford (Denso)	90 A	**535 0157 10**
1ST-10300-CB	Ford (Denso)	120 A	**535 0182 10**
1ST-10300-CC	Ford (Denso)	120 A	**535 0182 10**
1ST-10300-CD	Ford (Denso)	120 A	**535 0182 10**
2...			
23 10 000 12R	Renault (Bosch)	120 A	**535 0139 10**
23100-0012R	Nissan (Bosch)	120 A	**535 0139 10**
23100-003R	Nissan (Bosch)	120 A	**535 0139 10**
23100-00Q0A	Nissan (Valeo)	125 A	**535 0030 10**
23100-00Q0B	Nissan (Valeo)	120 A	**535 0048 10**
23100-00Q0D	Nissan (Valeo)	125 A	**535 0105 10**
23100-00Q0H	Nissan (Bosch)	150 A	**535 0081 10**
23100-00Q0M	Nissan (Bosch)	150 A	**535 0102 10**
23100-00Q1A	Nissan (Valeo)	120 A	**535 0048 10**
23100-00Q1F	Nissan (Valeo)	125 A	**535 0030 10**
23100-00Q2C	Nissan (Valeo)	110 A	**535 0105 10**
23100-00Q2E	Nissan (Bosch)	150 A	**535 0081 10**
23100-00Q2J	Nissan (Bosch)	155 A	**535 0102 10**
23100-00QA7	Nissan (Valeo)	125 A	**535 0030 10**
23100-00QA9	Nissan (Bosch)	110 A	**535 0105 10**
23100-00QAL	Nissan (Valeo)	120 A	**535 0048 10**
23100-00QAM	Nissan (Valeo)	125 A	**535 0030 10**
23100-00QAP	Nissan (Valeo)	125 A	**535 0030 10**
23100-00QBB	Nissan (Bosch)	155 A	**535 0105 10**
23100-00QBD	Nissan (Valeo)	120 A	**535 0048 10**
23100-00QBE	Nissan (Valeo)	125 A	**535 0030 10**
23100-00QBH	Nissan (Valeo)	125 A	**535 0105 10**
23100-1FC1A	Nissan (Mitsubishi)	120 A	**535 0146 10**
23100-2W201	Nissan (Hitachi)	90 A	**535 0053 10**
23100-8J000	Nissan (Hitachi)	110 A	**535 0044 10**
23100-AU00A	Nissan (Hitachi)	110 A	**535 0044 10**
23100-AU400	Nissan (Hitachi)	110 A	**535 0044 10**
23100-AU40A	Nissan (Hitachi)	110 A	**535 0044 10**
23100-AU40D	Nissan (Hitachi)	110 A	**535 0044 10**
23100-AU420	Nissan (Hitachi)	110 A	**535 0044 10**
23100-AU424	Nissan (Hitachi)	110 A	**535 0044 10**
23100-BN700	Nissan (Bosch)	110 A	**535 0105 10**
23100-BN701	Nissan (Bosch)	110 A	**535 0105 10**
23100-BN704	Nissan (Bosch)	110 A	**535 0105 10**
23100-EB310	Nissan (Mitsubishi)	130 A	**535 0177 10**
23100-EB315	Nissan (Mitsubishi)	150 A	**535 0177 10**
23100-EB31B	Nissan (Mitsubishi)	150 A	**535 0177 10**
23100-EM01B	Nissan (Mitsubishi)	120 A	**535 0146 10**
23100-EN00B	Nissan (Hitachi)	140 A	**535 0093 10**
23100-JD200	Nissan (Mitsubishi)	120 A	**535 0146 10**
23100-JD71A	Nissan (Mitsubishi)	210 A	**535 0153 10**
23100-JG71A	Nissan (Mitsubishi)	210 A	**535 0153 10**
23100-VC201	Nissan (Hitachi)	90 A	**535 0053 10**
23700AA640	Subaru (Melco)	110 A	**535 0167 10**
266 154 0902	Mercedes (Valeo)	115 A	**535 0129 10**
266 154 1202	Mercedes (Valeo)	90 A	**535 0129 10**
266 154 1302	Mercedes (Valeo)	115 A	**535 0129 10**
27060-0H110	Toyota (Denso)	100 A	**535 0198 10**
27060-0H111	Toyota (Denso)	100 A	**535 0198 10**
27060-0P130	Toyota (Denso)	130 A	**535 0209 10**
27060-0P140	Toyota (Denso)	100 A	**535 0209 10**
27060-0P140	Lexus (Denso)	100 A	**535 0209 10**
27060-0P141	Toyota (Denso)	100 A	**535 0209 10**
27060-0P141	Lexus (Denso)	100 A	**535 0209 10**
27060-0P150	Lexus (Denso)	130 A	**535 0209 10**
27060-0P151	Lexus (Denso)	130 A	**535 0209 10**
27060-0P180	Toyota (Denso)	130 A	**535 0209 10**
27060-0P181	Toyota (Denso)	130 A	**535 0209 10**
27060-0P182	Toyota (Denso)	130 A	**535 0209 10**

CR →

2…

27060-0P183	Toyota (Denso)	150 A	**535 0209 10**
27060-0P183	Toyota (Denso)	130 A	**535 0209 10**
27060-0P190	Toyota (Denso)	150 A	**535 0209 10**
27060-0P191	Toyota (Denso)	150 A	**535 0209 10**
27060-0P192	Toyota (Denso)	150 A	**535 0209 10**
27060-0P193	Toyota (Denso)	150 A	**535 0209 10**
27060-0P240	Lexus (Denso)	150 A	**535 0209 10**
27060-0P241	Lexus (Denso)	150 A	**535 0209 10**
27060-27040	Nissan (Denso)	130 A	**535 0184 10**
27060-27060	Nissan (Denso)	90 A	**535 0184 10**
27060-27070	Nissan (Denso)	130 A	**535 0184 10**
27060-27080	Nissan (Denso)	90 A	**535 0184 10**
27060-27090	Nissan (Denso)	100 A	**535 0184 10**
27060-28300	Toyota (Denso)	100 A	**535 0198 10**
27060-28320	Toyota (Denso)	100 A	**535 0198 10**
27060-28321	Toyota (Denso)	100 A	**535 0198 10**
27060-28340	Toyota (Denso)	150 A	**535 0198 10**
27060-28341	Toyota (Denso)	150 A	**535 0198 10**
27060-30020	Toyota (Denso)	70 A	**535 0173 10**
27060-30030	Toyota (Denso)	70 A	**535 0173 10**
27060-30040	Toyota (Denso)	80 A	**535 0173 10**
27060-30050	Toyota (Denso)	80 A	**535 0173 10**
27060-54430	Toyota (Denso)	90 A	**535 0173 10**
27060-67140	Toyota (Denso)	80 A	**535 0173 10**
27060-30120	Toyota (Denso)	80 A	**535 0173 10**
27060-30121	Toyota (Denso)	80 A	**535 0173 10**
27060-30123	Toyota (Denso)	80 A	**535 0173 10**
27060-31030	Toyota (Denso)	130 A	**535 0209 10**
27060-31031	Toyota (Denso)	130 A	**535 0209 10**
27060-31040	Lexus (Denso)	150 A	**535 0209 10**
27060-31041	Lexus (Denso)	150 A	**535 0209 10**
27060-31042	Lexus (Denso)	150 A	**535 0209 10**
27060-31050	Lexus (Denso)	130 A	**535 0209 10**
27060-31051	Lexus (Denso)	130 A	**535 0209 10**
27060-31052	Lexus (Denso)	130 A	**535 0209 10**
27060-31060	Lexus (Denso)	150 A	**535 0209 10**
27060-31061	Lexus (Denso)	150 A	**535 0209 10**
27060-31062	Lexus (Denso)	180 A	**535 0209 10**
27060-31070	Toyota (Denso)	100 A	**535 0209 10**
27060-31071	Toyota (Denso)	100 A	**535 0209 10**
27060-31072	Toyota (Denso)	100 A	**535 0209 10**
27060-31080	Toyota (Denso)	100 A	**535 0209 10**
27060-31081	Toyota (Denso)	100 A	**535 0209 10**
27060-31082	Toyota (Denso)	100 A	**535 0209 10**
27060-31100	Toyota (Denso)	150 A	**535 0209 10**
27060-31101	Toyota (Denso)	150 A	**535 0209 10**
27060-31102	Toyota (Denso)	150 A	**535 0209 10**
27060-31110	Toyota (Denso)	130 A	**535 0209 10**
27060-31111	Toyota (Denso)	130 A	**535 0209 10**
27060-31112	Toyota (Denso)	130 A	**535 0209 10**
27060-31160	Toyota (Denso)	150 A	**535 0209 10**
27060-31161	Toyota (Denso)	150 A	**535 0209 10**
27060-31162	Toyota (Denso)	150 A	**535 0209 10**
27060-31180	Toyota (Denso)	100 A	**535 0209 10**
27060-31190	Toyota (Denso)	130 A	**535 0209 10**
27060-31201	Lexus (Denso)	150 A	**535 0209 10**
27060-31211	Lexus (Denso)	150 A	**535 0209 10**
27060-33010	Toyota (Denso)	70 A	**535 0180 10**
27060-33020	Toyota (Denso)	70 A	**535 0180 10**
27060-33030	Toyota (Denso)	90 A	**535 0199 10**
27060-33040	Toyota (Denso)	90 A	**535 0199 10**
27060-33051	Toyota (Denso)	130 A	**535 0215 10**
27060-37010	Toyota (Denso)	100 A	**535 0208 10**
27060-37011	Toyota (Denso)	100 A	**535 0208 10**
27060-37050	Toyota (Denso)	100 A	**535 0208 10**
27060-37051	Toyota (Denso)	100 A	**535 0208 10**
27060-75350	Toyota (Denso)	130 A	**535 0209 10**
27060-75380	Toyota (Denso)	130 A	**535 0209 10**
271 154 0102	Mercedes (Bosch)	120 A	**535 0042 10**
271 154 0202	Mercedes (Bosch)	120 A	**535 0042 10**
271 154 0602	Mercedes (Bosch)	150 A	**535 0042 10**
271 154 0802	Mercedes (Bosch)	120 A	**535 0042 10**

2…

271 154 0902	Mercedes (Valeo)	120 A	**535 0042 10**
271 154 0902	Mercedes (Valeo)	120 A	**535 0165 10**
271 154 1002	Mercedes (Bosch)	150 A	**535 0042 10**
271 154 1402	Mercedes (Valeo)	120 A	**535 0165 10**
271 154 1502	Mercedes (Valeo)	150 A	**535 0168 10**
271 154 1502	Mercedes (Valeo)	150 A	**535 0165 10**
271 154 1802	Mercedes (Valeo)	150 A	**535 0168 10**
2C1T-10300-AA	Ford (Bosch)	105 A	**535 0070 30**
2C1T-10300-AA	Ford	105 A	**535 0159 10**
2C1T-10300-BA	Ford (Bosch)	110 A	**535 0070 30**
2C1T-10300-BA	Ford	105 A	**535 0159 10**
2M5V-10300-AA	Ford (Visteon)	110 A	**535 0100 10**
2M5Z-10346-AB	Ford (Visteon)	110 A	**535 0100 10**
2S6T-10300-BA	Ford (Valeo)	150 A	**535 0073 10**
2S7T-10300-AA	Ford (Valeo)	110 A	**535 0064 10**
2T1U-10300-AL	Ford (Denso)	120 A	**535 0157 10**
2T1U-10300-CF	Ford (Denso)	110 A	**535 0157 10**
2542523	Volvo (Valeo)	120 A	**535 0048 10**

3…

3395461	Ford (Visteon)	90 A	**535 0017 10**
30620870	Volvo (Valeo)	125 A	**535 0048 10**
30658085	Volvo (Bosch)	140 A	**535 0072 10**
30658087	Volvo (Bosch)	160 A	**535 0072 10**
30667118	Volvo (Bosch)	150 A	**535 0121 10**
30667119	Volvo (Bosch)	180 A	**535 0121 10**
30667295	Volvo (Bosch)	115 A	**535 0125 10**
30667787	Volvo (Bosch)	140 A	**535 0072 10**
30667788	Volvo (Bosch)	160 A	**535 0072 10**
30667894	Volvo (Bosch)	140 A	**535 0072 10**
30667895	Volvo (Bosch)	160 A	**535 0072 10**
30773111	Volvo (Bosch)	150 A	**535 0161 10**
30795169	Volvo (Bosch)	150 A	**535 0059 10**
31110085	Volvo (Bosch)	180 A	**535 0175 10**
31110085	Volvo (Bosch)	180 A	**535 0206 10**
31260072	Volvo (Bosch)	150 A	**535 0200 10**
31260073	Volvo (Bosch)	180 A	**535 0200 10**
36000037	Volvo (Bosch)	150 A	**535 0121 10**
36000038	Volvo (Bosch)	180 A	**535 0121 10**
36000207	Volvo (Bosch)	150 A	**535 0161 10**
36000209	Volvo (Bosch)	150 A	**535 0175 10**
36000209	Volvo (Bosch)	150 A	**535 0206 10**
36000210	Volvo (Bosch)	150 A	**535 0175 10**
36000210	Volvo (Bosch)	150 A	**535 0206 10**
36000220	Volvo (Bosch)	150 A	**535 0125 10**
36000223	Volvo (Bosch)	180 A	**535 0059 10**
36000798	Volvo (Bosch)	150 A	**535 0059 10**
36002231	Volvo (Valeo)	125 A	**535 0048 10**
36002584	Volvo (Bosch)	150 A	**535 0200 10**
36002650	Volvo (Bosch)	180 A	**535 0200 10**
3730025201	Kia (Valeo)	110 A	**535 0135 10**
3730027011	Kia (Poong Sung)	120 A	**535 0046 10**
3730027012	Kia (Poong Sung)	120 A	**535 0046 10**
31100-RBD-E02	Honda (Denso)	130 A	**535 0214 10**
31100-RSR-E01	Honda (Denso)	130 A	**535 0214 10**
31400-68D01	Suzuki (Valeo)	150 A	**535 0073 10**
31400-68D02	Suzuki (Valeo)	150 A	**535 0073 10**
31400-85E00-000	Suzuki (Valeo)	100 A	**535 0063 10**
37300-25201	Hyundai (Valeo)	110 A	**535 0135 10**
37300-27011	Hyundai (Poong Sung)	120 A	**535 0046 10**
37300-27012	Hyundai (Poong Sung)	120 A	**535 0046 10**
37300-27013	Hyundai (Poong Sung)	120 A	**535 0046 10**
37300-27502	Hyundai (Denso)	100 A	**535 0110 10**
37300-27503	Hyundai (Denso)	100 A	**535 0110 10**
37300-27504	Hyundai (Denso)	100 A	**535 0110 10**
37300-27600	Hyundai (Denso)	100 A	**535 0110 10**
37300-27601	Hyundai (Denso)	100 A	**535 0110 10**
37300-27602	Hyundai (Denso)	100 A	**535 0110 10**
37300-2A000	Hyundai (Valeo)	120 A	**535 0187 10**

CR →

3…			
373002A010	Kia(Valeo)	90 A	**535 0187 10**
37300-2A010	Hyundai (Valeo)	90 A	**535 0187 10**
37300-2A050	Hyundai (Valeo)	120 A	**535 0187 10**
37300-2A100	Hyundai (Valeo)	120 A	**535 0187 10**
373002A110	Kia(Valeo)	120 A	**535 0187 10**
37300-2A110	Hyundai (Valeo)	120 A	**535 0187 10**
373002A150	Kia(Valeo)	120 A	**535 0187 10**
37300-2A300	Hyundai (Valeo)	120 A	**535 0187 10**
373002F000	Kia(Valeo)	150 A	**535 0216 10**
37300-2F000	Hyundai (Valeo)	150 A	**535 0216 10**
373002F100	Kia(Valeo)	150 A	**535 0216 10**
37300-2F100	Hyundai (Valeo)	150 A	**535 0216 10**
373002F200	Kia(Valeo)	150 A	**535 0216 10**
37300-2F200	Hyundai (Valeo)	150 A	**535 0216 10**
373002G400	Kia (Valeo)	110 A	**535 0135 10**
37300-2G400	Hyundai (Valeo)	110 A	**535 0135 10**
373002G500	Kia(Valeo)	110 A	**535 0217 10**
37300-2G500	Hyundai (Valeo)	110 A	**535 0217 10**
37300-4A002	Hyundai (Mando)	110 A	**535 0079 10**
37300-4A003	Hyundai (Mando)	110 A	**535 0079 10**
373004A110	Kia (Mando)	110 A	**535 0079 10**
373004A111	Kia (Mando)	110 A	**535 0079 10**
373004A112	Kia (Mando)	110 A	**535 0079 10**
373004X000	Kia (Mando)	110 A	**535 0034 10**
373004X001	Kia (Mando)	110 A	**535 0034 10**
373004X002	Kia (Mando)	110 A	**535 0034 10**
37300-4X500	Hyundai (Mando)	110 A	**535 0034 10**
37300-4X501	Hyundai (Mando)	110 A	**535 0034 10**
37300-4X502	Hyundai (Mando)	110 A	**535 0034 10**
37300-4X503	Hyundai (Mando)	110 A	**535 0034 10**
377 903 015	VW (Bosch)	70 A	**535 0032 10**
377 903 015 A	VW (Bosch)	90 A	**535 0032 10**
377 903 015 H	VW (Bosch)	70 A	**535 0032 10**
377 903 015 N	VW (Bosch)	90 A	**535 0032 10**
3D0 820 805 E	VW (AC Compr.)		**535 0118 10**
3D0 820 805 E	VW (AC Compr.)		**535 0186 10**
3M21-10300-AA	Ford (Bosch)	90 A	**535 0012 10**
3M21-10300-BA	Ford (Bosch)	120 A	**535 0012 10**
3M5T-10300-PB	Ford (Denso)	120 A	**535 0181 10**
3M5T-10300-PC	Ford (Denso)	120 A	**535 0181 10**
3M5T-10300-PD	Ford (Denso)	120 A	**535 0181 10**
3M5T-10300-VC	Ford (Denso)	120 A	**535 0182 10**
3M5T-10300-VD	Ford (Denso)	120 A	**535 0182 10**
3R0 903 023	Seat (Valeo)	150 A	**535 0124 10**
3W3U-10300-AA	Ford (Visteon)	130 A	**535 0162 10**
3602231	Volvo (Valeo)	125 A	**535 0030 10**
3803645	Volvo (Bosch)	140 A	**535 0072 10**
4…			
4403540	GM (Valeo)	125 A	**535 0048 10**
4403540	Opel (Valeo)	125 A	**535 0048 10**
4404331	GM (Valeo)	125 A	**535 0048 10**
4404331	Opel (Valeo)	125 A	**535 0048 10**
4411316	Opel (Valeo)	125 A	**535 0030 10**
4411318	Opel (Valeo)	125 A	**535 0030 10**
4416872	Opel (Valeo)	125 A	**535 0030 10**
4417295	Opel (Valeo)	125 A	**535 0048 10**
4417846	GM (Valeo)	125 A	**535 0048 10**
4417846	Opel (Valeo)	125 A	**535 0048 10**
4430587	GM (Valeo)	125 A	**535 0048 10**
4430587	Opel (Valeo)	125 A	**535 0048 10**
4430591	Opel (Valeo)	125 A	**535 0030 10**
4430595	Opel (Valeo)	125 A	**535 0030 10**
4461712	Ford	110 A	**535 0159 10**
46544329	Fiat (Magneti Marelli)	100 A	**535 0144 10**
46554408	Fiat (Magneti Marelli)	85 A	**535 0144 10**
46748353	Fiat (Denso)	120 A	**535 0115 10**
46763533	Fiat (Denso)	85 A	**535 0115 10**
46763534	Fiat (Denso)	85 A	**535 0115 10**
46765838	Alfa Romeo (Magneti Marelli)	100 A	**535 0023 10**
46765838	Fiat (Denso)	100 A	**535 0115 10**

4…			
46774428	Fiat (Denso)	140 A	**535 0115 10**
46774429	Fiat (Denso)	140 A	**535 0115 10**
46774430	Fiat (Denso)	90 A	**535 0115 10**
46774430	Fiat (Magneti Marelli)	85 A	**535 0144 10**
46782213	Fiat (Denso)	105 A	**535 0115 10**
46782218	Fiat (Magneti Marelli)	65 A	**535 0023 10**
46782218	Fiat (Denso)	65 A	**535 0115 10**
46809068	Fiat (Denso)	120 A	**535 0115 10**
46823540	Fiat (Denso)	120 A	**535 0115 10**
46823547	Fiat (Valeo)	90 A	**535 0063 10**
46823547	Lancia (Valeo)	90 A	**535 0063 10**
46835095	Fiat (Valeo)	105 A	**535 0063 10**
46835095	Lancia (Valeo)	105 A	**535 0063 10**
4868430AB	Chrysler (Denso)	160 A	**535 0208 10**
4868430AC	Chrysler (Denso)	160 A	**535 0208 10**
4868430AD	Chrysler (Denso)	160 A	**535 0208 10**
4868430AE	Chrysler (Denso)	160 A	**535 0208 10**
4868430AF	Chrysler (Denso)	160 A	**535 0208 10**
4868430AH	Chrysler (Denso)	160 A	**535 0208 10**
4868760AD	Chrysler (Denso)	145 A	**535 0208 10**
4868760AE	Chrysler (Denso)	145 A	**535 0208 10**
4868760AF	Chrysler (Denso)	145 A	**535 0208 10**
4868760AH	Chrysler (Denso)	145 A	**535 0208 10**
4M21-10300-CA	Ford (Bosch)	150 A	**535 0012 10**
4M21-10300-EA	Ford (Bosch)	120 A	**535 0012 10**
4M5T-10300-AB	Ford (Denso)	105 A	**535 0157 10**
4M5T-10300-BC	Ford (Denso)	150 A	**535 0157 10**
4M5T-10300-CC	Ford (Denso)	105 A	**535 0157 10**
4M5T-10300-LC	Ford (Denso)	105 A	**535 0157 10**
4M5T-10300-UC	Ford (Denso)	150 A	**535 0157 10**
4R83-10300-AB	Ford (Denso)	150 A	**535 0197 10**
4S4T-10300-BA	Ford US (Visteon)	110 A	**535 0100 10**
4S4T-10300-BC	Ford US (Visteon)	110 A	**535 0100 10**
4S4T-10300-BD	Ford US (Visteon)	110 A	**535 0100 10**
4S4Z-10346-BA	Ford US (Visteon)	110 A	**535 0100 10**
4S4Z-10346-BB	Ford US (Visteon)	110 A	**535 0100 10**
4403540	GM (Valeo)	125 A	**535 0030 10**
4403540	Opel (Valeo)	125 A	**535 0030 10**
4461712	Ford (Bosch)	110 A	**535 0070 30**
5…			
50500728	Fiat (Denso)	150 A	**535 0107 10**
51705863	Fiat (Bosch)	120 A	**535 0122 10**
51718499	Fiat (Valeo)	75 A	**535 0063 10**
51718499	Lancia (Valeo)	75 A	**535 0063 10**
51727338	Fiat (Denso)	90 A	**535 0112 10**
51727339	Fiat (Denso)	120 A	**535 0112 10**
51764265	Fiat (Denso)	100 A	**535 0112 10**
51784844	Lancia (Valeo)	75 A	**535 0063 10**
51784845	Fiat (Valeo)	90 A	**535 0063 10**
51784845	Lancia (Valeo)	90 A	**535 0063 10**
51784845	Fiat (Valeo)	90 A	**535 0063 10**
51784846	Fiat (Valeo)	105 A	**535 0063 10**
51784846	Lancia (Valeo)	105 A	**535 0063 10**
51787208	Fiat (Bosch)	70 A	**535 0192 10**
51787208	Alfa Romeo (Bosch)	70 A	**535 0192 10**
51787209	Fiat (Denso)	90 A	**535 0192 10**
51787209	Alfa Romeo (Denso)	90 A	**535 0192 10**
51787210	Fiat (Denso)	105 A	**535 0192 10**
51788658	Fiat (Denso)	115 A	**535 0171 10**
51788658	Lancia (Denso)	115 A	**535 0171 10**
51788658	Alfa Romeo (Denso)	115 A	**535 0171 10**
51793678	Fiat (Denso)	120 A	**535 0112 10**
51805799	Fiat (Denso)	75 A	**535 0151 10**
51805800	Fiat (Denso)	90 A	**535 0151 10**
51805801	Fiat (Denso)	105 A	**535 0151 10**
51829383	Fiat (Denso)	120 A	**535 0151 10**
51854898	Fiat (Denso)	115 A	**535 0213 10**
51854898	Alfa Romeo (Denso)	115 A	**535 0213 10**
51854901	Fiat (Denso)	100 A	**535 0112 10**
51854902	Fiat (Denso)	120 A	**535 0112 10**
51854903	Alfa Romeo (Denso)	115 A	**535 0213 10**

CR →

5…			
51854909	Fiat (Denso)	75 A	**535 0151 10**
51854910	Fiat (Denso)	90 A	**535 0151 10**
51854911	Fiat (Denso)	105 A	**535 0151 10**
51854912	Fiat (Denso)	120 A	**535 0151 10**
51854914	Fiat (Denso)	70 A	**535 0192 10**
51854915	Fiat (Denso)	90 A	**535 0192 10**
51854916	Fiat (Denso)	105 A	**535 0192 10**
51855875	Fiat (Denso)	120 A	**535 0192 10**
51859052	Fiat (Denso)	90 A	**535 0115 10**
51859053	Fiat (Denso)	100 A	**535 0115 10**
51859058	Fiat (Denso)	90 A	**535 0112 10**
55185075	Fiat (Valeo)	75 A	**535 0063 10**
55185075	Fiat (Valeo)	75 A	**535 0212 10**
55185076	Fiat (Valeo)	90 A	**535 0212 10**
504009978	Fiat (Bosch)	140 A	**535 0022 10**
504057813	Fiat (Bosch)	140 A	**535 0103 10**
504057813	Iveco (Bosch)	140 A	**535 0103 10**
504087183	Fiat (Bosch)	110 A	**535 0103 10**
504087183	Iveco (Bosch)	110 A	**535 0103 10**
504204173	Fiat (Bosch)	150 A	**535 0103 10**
504280012	Fiat (Valeo)	180 A	**535 0176 10**
555559583	Opel (Bosch)	120 A	**535 0169 10**
53 50 087	Saab (Bosch)	140 A	**535 0085 10**
56041578AD	Chrysler Jeep (Denso)	110 A	**535 0174 10**
56041578AE	Chrysler Jeep (Denso)	110 A	**535 0174 10**
56044672AA	Chrysler Jeep (Denso)	150 A	**535 0174 10**
56044672AB	Chrysler Jeep (Denso)	150 A	**535 0174 10**
5702 00	Peugeot (Valeo)	150 A	**535 0062 10**
5702 00	Citroen (Valeo)	150 A	**535 0062 10**
5702 E3	Peugeot (Valeo)	150 A	**535 0062 10**
5702 E3	Citroen (Valeo)	150 A	**535 0062 10**
5702 G3	Peugeot (Bosch)	150 A	**535 0166 10**
5702 H9	Citroen (Bosch)	150 A	**535 0166 10**
5702 H9	Peugeot (Bosch)	150 A	**535 0166 10**
5702 HO	Citroen (Valeo)	80 A	**535 0062 10**
5702 J0	Peugeot (Melco)	120 A	**535 0193 10**
5702 J0	Citroen (Melco)	120 A	**535 0193 10**
5702 J3	Peugeot (Melco)	80 A	**535 0193 10**
5702 J3	Citroen (Melco)	80 A	**535 0193 10**
5702 L2	Citroen (Bosch)	150 A	**535 0160 10**
5702 L2	Peugeot (Bosch)	150 A	**535 0160 10**
5702 NA	Citroen (Valeo)	80 A	**535 0062 10**
5705 4F	Peugeot (Valeo)	150 A	**535 0039 10**
5705 5H	Peugeot (Valeo)	150 A	**535 0039 10**
5705 5J	Peugeot (Valeo)	150 A	**535 0039 10**
5705 A1	Peugeot (Valeo)	150 A	**535 0073 10**
5705 AA	Peugeot (Valeo)	150 A	**535 0073 10**
5705 AA	Citroen (Valeo)	150 A	**535 0073 10**
5705 AA	Citroen (Bosch)	150 A	**535 0179 10**
5705 AA	Peugeot (Bosch)	150 A	**535 0179 10**
5705 AC	Citroen (Bosch)	150 A	**535 0179 10**
5705 AS	Peugeot (Bosch)	150 A	**535 0059 10**
5705 AS	Citroen (Bosch)	150 A	**535 0059 10**
5705 AS	Peugeot (Valeo)	150 A	**535 0062 10**
5705 AS	Citroen (Valeo)	150 A	**535 0062 10**
5705 AS	Citroen (Bosch)	150 A	**535 0179 10**
5705 AS	Peugeot (Bosch)	150 A	**535 0179 10**
5705 AS	Peugeot (Valeo)	150 A	**535 0194 10**
5705 AS	Citroen (Valeo)	150 A	**535 0194 10**
5705 AX	Peugeot (Valeo)	180 A	**535 0062 10**
5705 AX	Citroen (Valeo)	180 A	**535 0062 10**
5705 AX	Citroen (Mitsubishi)	180 A	**535 0149 10**
5705 AX	Peugeot (Mitsubishi)	180 A	**535 0149 10**
5705 CJ	Citroen (Bosch)	180 A	**535 0189 10**
5705 CJ	Peugeot (Bosch)	180 A	**535 0189 10**
5705 EA	Citroen (Bosch)	150 A	**535 0160 10**
5705 EA	Peugeot (Bosch)	150 A	**535 0160 10**
5705 EE	Peugeot (Valeo)	180 A	**535 0062 10**

5…			
5705 EE	Citroen (Valeo)	180 A	**535 0062 10**
5705 EE	Citroen (Mitsubishi)	180 A	**535 0149 10**
5705 EE	Peugeot (Mitsubishi)	180 A	**535 0149 10**
5705 EJ	Citroen (Bosch)	180 A	**535 0189 10**
5705 EJ	Peugeot (Bosch)	180 A	**535 0189 10**
5705 ER	Peugeot (Valeo)	150 A	**535 0039 10**
5705 ER	Peugeot (Valeo)	150 A	**535 0073 10**
5705 ER	Citroen (Valeo)	150 A	**535 0073 10**
5705 ER	Citroen (Bosch)	150 A	**535 0179 10**
5705 ER	Peugeot (Bosch)	150 A	**535 0179 10**
5705 ES	Citroen (Bosch)	150 A	**535 0179 10**
5705 EY	Peugeot (Valeo)	150 A	**535 0062 10**
5705 EY	Citroen (Valeo)	150 A	**535 0062 10**
5705 EY	Citroen (Bosch)	150 A	**535 0179 10**
5705 EY	Peugeot (Bosch)	150 A	**535 0179 10**
5705 EY	Peugeot (Valeo)	150 A	**535 0194 10**
5705 EY	Citroen (Valeo)	150 A	**535 0194 10**
5705 GC	Peugeot (Valeo)	150 A	**535 0039 10**
5705 JG	Citroen (Bosch)	150 A	**535 0166 10**
5705 JG	Peugeot (Bosch)	150 A	**535 0166 10**
5705 KA	Citroen (Melco)	120 A	**535 0145 10**
5705 KA	Peugeot (Melco)	120 A	**535 0145 10**
5705 KF	Citroen (Bosch)	150 A	**535 0166 10**
5705 KF	Peugeot (Bosch)	150 A	**535 0166 10**
5705 KG	Citroen (Valeo)	120 A	**535 0178 10**
5705 KG	Peugeot (Valeo)	120 A	**535 0178 10**
5705 KG	Peugeot (Melco)	120 A	**535 0193 10**
5705 KG	Citroen (Melco)	120 A	**535 0193 10**
5705 KQ	Peugeot (Melco)	80 A	**535 0193 10**
5705 KQ	Citroen (Melco)	80 A	**535 0193 10**
5705 KV	Citroen (Bosch)	150 A	**535 0179 10**
5705 NH	Citroen (Bosch)	150 A	**535 0179 10**
5L8T-10300-MC	Ford (Visteon)	130 A	**535 0132 10**
5L8Z-10300-MA	Ford (Visteon)	130 A	**535 0132 10**
5S4T-10300-BB	Ford US (Visteon)	110 A	**535 0100 10**
5S4T-10300-BD	Ford US (Visteon)	110 A	**535 0100 10**
5S4Z-10346-BA	Ford US (Visteon)	110 A	**535 0100 10**
6…			
60694260	Alfa Romeo (Bosch)	120 A	**535 0191 10**
60815944	Fiat (Denso)	120 A	**535 0115 10**
60815953	Alfa Romeo (Magneti Marelli)	100 A	**535 0144 10**
60816045	Alfa Romeo (Magneti Marelli)	100 A	**535 0023 10**
60816557	Fiat (Denso)	105 A	**535 0115 10**
60816954	Fiat (Denso)	120 A	**535 0115 10**
63321315	Fiat (Magneti Marelli)	100 A	**535 0023 10**
63321859	Fiat (Magneti Marelli)	120 A	**535 0023 10**
60 69 4260	Fiat (Bosch)	120 A	**535 0191 10**
62 04 095	GM (Bosch)	120 A	**535 0172 10**
62 04 183	Opel (Delco Remy)	100 A	**535 0065 10**
62 04 195	Opel (Bosch)	120 A	**535 0190 10**
62 04 197	Opel (Hitachi)	110 A	**535 0065 10**
62 04 198	Opel (Delco Remy)	110 A	**535 0065 10**
62 04 199	Opel (Delco Remy)	100 A	**535 0065 10**
62 04 200	Opel (Delco Remy)	100 A	**535 0065 10**
62 04 201	Opel (Denso)	120 A	**535 0151 10**
62 04 212	Opel (Denso)	70 A	**535 0151 10**
62 04 213	Opel (Denso)	105 A	**535 0151 10**
62 04 257	Opel (Denso)	70 A	**535 0151 10**
62 04 258	Opel (Denso)	100 A	**535 0151 10**
62 04 259	Opel (Denso)	120 A	**535 0151 10**
62 04 261	Opel (Denso)	100 A	**535 0151 10**
62 04 273	Opel (Denso)	120 A	**535 0151 10**
62 04 287	Opel (Delco Remy)	110 A	**535 0065 10**
628 154 0102	Mercedes (Bosch)	200 A	**535 0084 10**
629 150 0050	Mercedes (Bosch)	220 A	**535 0119 10**
629 1500 450	Mercedes (Bosch)	220 A	**535 0119 10**
639 150 0250	Mercedes (Valeo)	115 A	**535 0101 10**
639 150 0350	Mercedes (Valeo)	115 A	**535 0101 10**
640 154 0202	Mercedes (Valeo)	140 A	**535 0101 10**

6…			
640 154 0302	Mercedes (Valeo)	140 A	**535 0101 10**
640 154 0402	Mercedes (Valeo)	140 A	**535 0101 10**
640 154 05 02	Mercedes (Valeo)	140 A	**535 0101 10**
642 154 0402	Mercedes (Valeo)	180 A	**535 0140 10**
646 154 0002	Mercedes (Bosch)	90 A	**535 0050 10**
646 154 0102	Mercedes (Valeo)	180 A	**535 0168 10**
646 154 0802	Mercedes (Valeo)	220 A	**535 0168 10**
646 154 0902	Mercedes (Valeo)	220 A	**535 0168 10**
646 154 1002	Mercedes (Bosch)	120 A	**535 0050 10**
646 154 1102	Mercedes (Valeo)	180 A	**535 0168 10**
646 154 1502	Mercedes (Bosch)	120 A	**535 0050 10**
668 154 0102	Mercedes (Valeo)	150 A	**535 0101 10**
668 154 0202	Mercedes (Valeo)	150 A	**535 0101 10**
668 154 0302	Mercedes (Valeo)	150 A	**535 0101 10**
6C1T-10300-BA	Ford (Bosch)	150 A	**535 0160 10**
6C1T-10300-BB	Ford (Bosch)	150 A	**535 0160 10**
6C1T-10300-BC	Ford (Bosch)	150 A	**535 0160 10**
6C1T-10300-BD	Ford (Bosch)	150 A	**535 0160 10**
6C1T-10300-CA	Ford (Bosch)	156 A	**535 0128 10**
6C1T-10300-CB	Ford (Bosch)	156 A	**535 0128 10**
6C1T-10300-CC	Ford (Bosch)	156 A	**535 0128 10**
6G9N-10300-ABA	Ford (Bosch)	115 A	**535 0125 10**
6G9N-10300-ABA	Ford (Denso)	120 A	**535 0182 10**
6G9N-10300-ABB	Ford (Bosch)	115 A	**535 0125 10**
6G9N-10300-ABC	Ford (Bosch)	115 A	**535 0125 10**
6G9N-10300-ABC	Ford (Denso)	120 A	**535 0182 10**
6G9N-10300-ADA	Ford (Bosch)	156 A	**535 0059 10**
6G9N-10300-ADB	Ford (Bosch)	156 A	**535 0059 10**
6G9N-10300-ADB	Jaguar (Bosch)	156 A	**535 0059 10**
6G9N-10300-HA	Ford (Bosch)	150 A	**535 0121 10**
6G9N-10300-HB	Ford (Bosch)	150 A	**535 0121 10**
6G9N-10300-HC	Ford (Bosch)	150 A	**535 0121 10**
6G9N-10300-HD	Ford (Bosch)	150 A	**535 0121 10**
6G9N-10300-JB	Ford (Bosch)	180 A	**535 0121 10**
6G9N-10300-JD	Ford (Bosch)	180 A	**535 0121 10**
6G9N-10300-LA	Ford (Bosch)	150 A	**535 0175 10**
6G9N-10300-LA	Ford (Bosch)	150 A	**535 0206 10**
6G9N-10300-UD	Ford (Denso)	150 A	**535 0157 10**
6G9N-10300-XA	Ford (Bosch)	150 A	**535 0059 10**
6G9N-10300-XB	Ford (Bosch)	150 A	**535 0059 10**
6G9N-10300-XC	Ford (Bosch)	150 A	**535 0059 10**
6G9N-10300-YC	Ford (Bosch)	180 A	**535 0059 10**
6G9N-10300-YC	Jaguar (Bosch)	180 A	**535 0059 10**
6K0 903 028	VW (Bosch)	70 A	**535 0001 10**
6L8T-10300-CB	Ford (Visteon)	130 A	**535 0132 10**
6L8Z-10346-CB	Ford (Visteon)	130 A	**535 0132 10**
6L8Z-10346-MA	Ford (Visteon)	130 A	**535 0132 10**
6M21-10346-AA	Ford (Bosch)	120 A	**535 0012 10**
6M5T-10300-SA	Ford (Bosch)	150 A	**535 0161 10**
6204113	Opel (Bosch)	100 A	**535 0071 30**
6204171	Opel (Bosch)	140 A	**535 0085 10**
6204173	Opel (Bosch)	120 A	**535 0071 30**
6204180	Opel (Valeo)	70 A	**535 0063 10**
6204181	Opel (Valeo)	100 A	**535 0063 10**
6204218	Opel (Bosch)	120 A	**535 0143 10**
6204234	Opel (Bosch)	140 A	**535 0085 10**
6204280	Opel (Denso)	120 A	**535 0151 10**
7…			
7532969	Steyr Motors (Bosch)	150 A	**535 0183 10**
71723401	Fiat (Bosch)	140 A	**535 0022 10**
71733552	Fiat (Valeo)	150 A	**535 0062 10**
71748885	Fiat (Valeo)	150 A	**535 0062 10**
71749232	Fiat (Valeo)	150 A	**535 0062 10**
71789544	Fiat (Bosch)	120 A	**535 0191 10**
73501591	Fiat (Denso)	140 A	**535 0115 10**
73503235	Fiat (Denso)	120 A	**535 0115 10**
77364082	Fiat (Bosch)	150 A	**535 0160 10**
77 00 101 274	Renault (Bosch)	98 A	**535 0105 10**
77 00 421 477	Renault (Bosch)	98 A	**535 0105 10**
77 00 426 849	Renault (Valeo)	125 A	**535 0030 10**
77 00 426 849	Renault (Valeo)	120 A	**535 0048 10**

7…			
77 00 429 217	Renault (Bosch)	98 A	**535 0105 10**
77 00 429 310	Dacia (Bosch)	98 A	**535 0105 10**
77 00 429 310	Renault (Bosch)	98 A	**535 0105 10**
77 00 434 899	Renault (Bosch)	87 A	**535 0105 10**
77 00 434 900	Renault (Valeo)	100 A	**535 0105 10**
77 00 434 900	Renault (Bosch)	98 A	**535 0105 10**
77 01 066 397	Renault (Denso)	140 A	**535 0038 10**
77 01 066 399	Renault (Denso)	140 A	**535 0038 10**
77 01 473 614	Renault (Valeo)	120 A	**535 0048 10**
77 01 473 636	Dacia (Bosch)	98 A	**535 0105 10**
77 01 473 636	Renault (Bosch)	98 A	**535 0105 10**
77 01 473 637	Renault (Bosch)	87 A	**535 0105 10**
77 01 474 326	Renault (Bosch)	155 A	**535 0105 10**
77 01 476 809	Dacia (Bosch)	98 A	**535 0105 10**
77 01 476 809	Renault (Bosch)	98 A	**535 0105 10**
77 01 477 001	Renault (Valeo)	120 A	**535 0048 10**
77 01 477 694	Renault (Bosch)	98 A	**535 0105 10**
77 01 477 710	Renault (Valeo)	120 A	**535 0105 10**
77 01 477 711	Renault (Bosch)	87 A	**535 0105 10**
77 01 477 712	Dacia (Bosch)	98 A	**535 0105 10**
77 01 477 712	Renault (Bosch)	98 A	**535 0105 10**
77 11 134 312	Renault (Valeo)	120 A	**535 0048 10**
77 11 134 316	Renault (Valeo)	120 A	**535 0030 10**
77 11 134 316	Renault (Valeo)	120 A	**535 0048 10**
77 11 368 727	Renault (Mitsubishi)	210 A	**535 0154 10**
7G9N-10300-EA	Ford (Bosch)	150 A	**535 0059 10**
7H0 820 805 E	VW (AC Compr.)		**535 0118 10**
7H0 820 805 E	VW (AC Compr.)		**535 0186 10**
7H0 820 805 F	VW (AC Compr.)		**535 0118 10**
7H0 820 805 F	VW (AC Compr.)		**535 0186 10**
7H12-10300-AA	Ford (Bosch)	156 A	**535 0128 10**
7H12-10300-AA	Land Rover (Bosch)	156 A	**535 0128 10**
7532968	Steyr Motors (Bosch)	110 A	**535 0075 10**
7532969	Steyr Motors (Bosch)	150 A	**535 0082 10**
7575650	Steyr Motors (Bosch)	150 A	**535 0166 10**
8…			
8111001	Volvo (Bosch)	120 A	**535 0072 10**
8111119	Volvo (Bosch)	120 A	**535 0052 10**
8111122	Volvo (Bosch)	120 A	**535 0072 10**
8251635	Volvo (Valeo)	120 A	**535 0028 10**
8251637	Volvo (Valeo)	110 A	**535 0028 10**
8251640	Volvo (Valeo)	80 A	**535 0028 10**
8251641	Volvo (Valeo)	120 A	**535 0028 10**
8251641	Volvo (Valeo)	125 A	**535 0048 10**
8251644	Volvo (Valeo)	120 A	**535 0028 10**
8251645	Volvo (Valeo)	110 A	**535 0028 10**
8251646	Volvo (Valeo)	110 A	**535 0028 10**
8602185	Volvo (Valeo)	110 A	**535 0028 10**
8602343	Volvo (Bosch)	140 A	**535 0052 10**
8602356	Volvo (Valeo)	125 A	**535 0048 10**
8602629	Volvo (Bosch)	140 A	**535 0052 10**
8602710	Volvo (Bosch)	140 A	**535 0052 10**
8602714	Volvo (Bosch)	160 A	**535 0052 10**
8602806	Volvo (Valeo)	125 A	**535 0028 10**
8602806	Volvo (Valeo)	125 A	**535 0048 10**
8651665	Volvo (Bosch)	160 A	**535 0072 10**
8676499	Volvo (Bosch)	160 A	**535 0072 10**
8697585	Volvo (Bosch)	180 A	**535 0059 10**
8971891133	Isuzu (Delco Remy)	110 A	**535 0065 10**
8971891134	Isuzu (Delco Remy)	110 A	**535 0065 10**
8971891135	Isuzu (Delco Remy)	110 A	**535 0065 10**
82 00 019 706	Renault (Valeo)	120 A	**535 0105 10**
82 00 022 774	Renault (Valeo)	120 A	**535 0048 10**
82 00 053 938	Renault (Mitsubishi)	110 A	**535 0116 10**
82 00 086 130	Renault (Valeo)	120 A	**535 0048 10**
82 00 102 907	Renault (Mitsubishi)	110 A	**535 0116 10**
82 00 120 286	Renault (Mitsubishi)	110 A	**535 0116 10**
82 00 122 976	Renault (Bosch)	155 A	**535 0105 10**
82 00 159 642	Renault (Valeo)	120 A	**535 0028 10**
82 00 162 474	Renault (Valeo)	125 A	**535 0030 10**
82 00 162 474	Renault (Valeo)	120 A	**535 0048 10**

8…			
82 00 207 287	Renault (Melco)	210 A	**535 0138 10**
82 00 229 907	Renault (Bosch)	150 A	**535 0088 10**
82 00 251 006	Renault (Bosch)	150 A	**535 0081 10**
82 00 262 318	Renault (Bosch)	120 A	**535 0139 10**
82 00 323 137	Renault (Bosch)	150 A	**535 0105 10**
82 00 360 480	Renault (Bosch)	120 A	**535 0089 10**
82 00 360 481	Renault (Bosch)	155 A	**535 0089 10**
82 00 373 636	Renault (Mitsubishi)	110 A	**535 0116 10**
82 00 385 098	Renault (Valeo)	125 A	**535 0105 10**
82 00 386 806	Renault (Valeo)	110 A	**535 0105 10**
82 00 390 667	Renault (Bosch)	150 A	**535 0102 10**
82 00 404 459	Renault (Valeo)	150 A	**535 0080 10**
82 00 404 465	Renault (Mitsubishi)	210 A	**535 0153 10**
82 00 459 716	Renault (Bosch)	150 A	**535 0123 10**
82 00 495 301	Renault (Valeo)	120 A	**535 0048 10**
82 00 495 302	Renault (Valeo)	120 A	**535 0048 10**
82 00 537 415	Renault (Valeo)	125 A	**535 0105 10**
82 00 538 407	Renault (Valeo)	120 A	**535 0030 10**
82 00 538 815	Renault (Valeo)	120 A	**535 0048 10**
82 00 571 531	Renault (Mitsubishi)	210 A	**535 0153 10**
82 00 590 255	Renault (Valeo)	120 A	**535 0048 10**
82 00 654 785	Renault (Mitsubishi)	210 A	**535 0153 10**
82 00 660 022	Renault (Bosch)	150 A	**535 0081 10**
82 00 660 033	Renault (Bosch)	120 A	**535 0089 10**
82 00 660 033	Renault (Bosch)	150 A	**535 0102 10**
82 00 660 034	Renault (Bosch)	155 A	**535 0102 10**
82 00 660 034	Renault (Bosch)	155 A	**535 0102 10**
82 00 660 040	Renault (Bosch)	98 A	**535 0105 10**
82 00 660 057	Renault (Mitsubishi)	210 A	**535 0154 10**
82 00 667 607	Renault (Bosch)	110 A	**535 0102 10**
82 00 667 608	Renault (Mitsubishi)	110 A	**535 0105 10**
82 00 667 608	Renault (Valeo)	110 A	**535 0105 10**
82 00 690 199	Renault (Valeo)	120 A	**535 0030 10**
82 00 692 865	Renault (Bosch)	98 A	**535 0105 10**
82 00 726 639	Renault (Bosch)	125 A	**535 0081 10**
82 00 728 292	Renault (Bosch)	155 A	**535 0102 10**
82 00 728 292	Renault (Bosch)	155 A	**535 0102 10**
82 00 960 533	Renault (Mitsubishi)	210 A	**535 0154 10**
8-97308-996-1	Isuzu (Denso)	140 A	**535 0038 10**
8-97361-421-0	Isuzu (Denso)	140 A	**535 0038 10**
8-98033-786-0	Isuzu (Denso)	140 A	**535 0038 10**
8-98033-788-0	Isuzu (Denso)	140 A	**535 0038 10**
8V21-10300-AB	Ford (Valeo)	120 A	**535 0194 10**
8V21-10300-BB	Ford (Valeo)	150 A	**535 0194 10**
8111122	Volvo (Bosch)	120 A	**535 0052 10**
8251071	Volvo (Bosch)	120 A	**535 0072 10**
8251635	Volvo (Valeo)	120 A	**535 0030 10**
8251638	Volvo (Valeo)	80 A	**535 0028 10**
8251641	Volvo (Valeo)	120 A	**535 0030 10**
8251644	Volvo (Valeo)	120 A	**535 0030 10**
8251647	Volvo (Valeo)	120 A	**535 0028 10**
8251647	Volvo (Valeo)	120 A	**535 0030 10**
8251648	Volvo (Valeo)	120 A	**535 0028 10**
8251648	Volvo (Valeo)	120 A	**535 0030 10**
8251725	Volvo (Valeo)	125 A	**535 0030 10**
8601699	Volvo (Denso)	120 A	**535 0024 10**
8601841	Volvo (Bosch)	120 A	**535 0072 10**
8602276	Volvo (Bosch)	120 A	**535 0072 10**
8602343	Volvo (Bosch)	140 A	**535 0072 10**
8602629	Volvo (Bosch)	140 A	**535 0072 10**
8602710	Volvo (Bosch)	140 A	**535 0072 10**
8602714	Volvo (Bosch)	160 A	**535 0072 10**
8602806	Volvo (Valeo)	125 A	**535 0030 10**
8603262	Volvo (Bosch)	140 A	**535 0072 10**
8603265	Volvo (Bosch)	160 A	**535 0072 10**
8622786	Volvo (Bosch)	140 A	**535 0072 10**
8637848	Volvo (Bosch)	140 A	**535 0072 10**
8676496	Volvo (Bosch)	140 A	**535 0072 10**
8676498	Volvo (Bosch)	140 A	**535 0072 10**
9…			
9111540	GM (Valeo)	125 A	**535 0030 10**

9…			
9111540	Opel (Valeo)	125 A	**535 0030 10**
9111540	GM (Valeo)	125 A	**535 0048 10**
9111540	Opel (Valeo)	125 A	**535 0048 10**
9112331	GM (Valeo)	125 A	**535 0048 10**
9112331	Opel (Valeo)	125 A	**535 0048 10**
9442130	Volvo (Bosch)	120 A	**535 0052 10**
9442827	Volvo (Bosch)	100 A	**535 0026 10**
9459092	Volvo (Bosch)	120 A	**535 0072 10**
9459093	Volvo (Bosch)	120 A	**535 0052 10**
9472908	Volvo (Denso)	120 A	**535 0024 10**
93160665	GM (Valeo)	125 A	**535 0030 10**
93160666	GM (Valeo)	125 A	**535 0030 10**
93160666	GM (Valeo)	125 A	**535 0048 10**
93160666	Opel (Valeo)	125 A	**535 0048 10**
93161424	GM (Valeo)	125 A	**535 0048 10**
93161424	Opel (Valeo)	125 A	**535 0048 10**
93161425	GM (Valeo)	125 A	**535 0030 10**
93161427	GM (Valeo)	125 A	**535 0030 10**
93161923	Opel (Valeo)	125 A	**535 0048 10**
93172075	Opel (Bosch)	100 A	**535 0071 30**
93172080	Opel (Bosch)	120 A	**535 0071 30**
93175799	GM (Delco Remy)	110 A	**535 0065 10**
93175944	GM (Delco Remy)	110 A	**535 0065 10**
93175988	GM (Bosch)	140 A	**535 0085 10**
93175988	Opel (Bosch)	140 A	**535 0085 10**
93176035	Opel (Bosch)	120 A	**535 0071 30**
93176035	Opel (Bosch)	120 A	**535 0169 10**
93180098	Opel (Denso)	100 A	**535 0115 10**
93180102	Opel (Denso)	120 A	**535 0115 10**
93180104	Opel (Denso)	130 A	**535 0115 10**
93180104	Saab (Denso)	130 A	**535 0115 10**
93180419	GM (Bosch)	120 A	**535 0190 10**
93183381	GM (Denso)	120 A	**535 0151 10**
93185260	GM (Denso)	70 A	**535 0151 10**
93185261	GM (Denso)	105 A	**535 0151 10**
93186763	Opel (Bosch)	120 A	**535 0169 10**
93188158	GM (Bosch)	120 A	**535 0143 10**
93188158	Opel (Bosch)	120 A	**535 0143 10**
93189236	GM (Bosch)	140 A	**535 0085 10**
93189248	GM (Bosch)	120 A	**535 0190 10**
93189523	GM (Valeo)	125 A	**535 0030 10**
93190828	Opel (Bosch)	100 A	**535 0071 30**
93190828	Saab (Bosch)	100 A	**535 0071 30**
93190894	Opel (Bosch)	120 A	**535 0169 10**
93190915	GM (Denso)	120 A	**535 0151 10**
93191541	GM (Valeo)	125 A	**535 0048 10**
93191541	Opel (Valeo)	125 A	**535 0048 10**
93191921	Opel (Bosch)	120 A	**535 0188 10**
93191922	Opel (Bosch)	140 A	**535 0188 10**
96408787	Peugeot (Bosch)	150 A	**535 0179 10**
96460654	Peugeot (Bosch)	150 A	**535 0059 10**
96463218	Peugeot (Bosch)	150 A	**535 0059 10**
97189113	GM (Delco Remy)	110 A	**535 0065 10**
97355198	GM (Hitachi)	100 A	**535 0065 10**
97363832	GM (Hitachi)	110 A	**535 0065 10**
97363833	GM (Delco Remy)	110 A	**535 0065 10**
97369507	GM (Delco Remy)	100 A	**535 0065 10**
97369508	GM (Delco Remy)	100 A	**535 0065 10**
98056439	GM (Hitachi)	110 A	**535 0065 10**
98056440	GM (Delco Remy)	110 A	**535 0065 10**
9610787780	Fiat (Ducato)	150 A	**535 0073 10**
9621791480	Fiat (Valeo)	150 A	**535 0039 10**
9636060780	Fiat (Valeo)	150 A	**535 0073 10**
9640878780	Fiat (Valeo)	150 A	**535 0073 10**
9640878780	Lancia (Valeo)	150 A	**535 0073 10**
9645907580	Fiat (Ducato)	150 A	**535 0073 10**
9646065180	Fiat (Mitsubishi)	180 A	**535 0149 10**
9646065480	Peugeot (Bosch)	150 A	**535 0059 10**
9646065480	Fiat (Bosch)	150 A	**535 0059 10**
9646065480	Fiat (Valeo)	150 A	**535 0062 10**
9646065480	Lancia (Valeo)	150 A	**535 0062 10**
9646321780	Fiat (Valeo)	150 A	**535 0062 10**

9…			
9646321780	Lancia (Valeo)	150 A	**535 0062 10**
9646321880	Peugeot (Bosch)	150 A	**535 0059 10**
9646321880	Fiat (Bosch)	150 A	**535 0059 10**
9649611280	Fiat (Valeo)	90 A	**535 0062 10**
9655733780	Fiat (Valeo)	80 A	**535 0062 10**
9658144680	Fiat (Bosch)	150 A	**535 0160 10**
9659918080	Fiat (Bosch)	150 A	**535 0160 10**
9661544880	Lancia (Valeo)	180 A	**535 0062 10**
9661544880	Fiat (Valeo)	180 A	**535 0062 10**
9676143580	Fiat (Bosch)	150 A	**535 0160 10**
93960694260	Pininfarina (Bosch)	120 A	**535 0191 10**
916 603 012 00	Porsche (Bosch)	120 A	**535 0025 10**
955 603 016 01	Porsche (Delphi)	190 A	**535 0083 10**
955 603 016 10	Porsche (Delphi)	190 A	**535 0083 10**
955 603 017 00	Porsche (Bosch)	150 A	**535 0083 10**
95VW-10300-ABA	Ford (Bosch)	120 A	**535 0005 10**
96 534 59080	PSA (Bosch)	183 A	**535 0189 10**
98AB-10300-JE	Ford (Denso)	90 A	**535 0098 10**
98AB-10300-JE	Ford (Denso)	90 A	**535 0157 10**
98AB-10300-JF	Ford (Denso)	90 A	**535 0098 10**
98AB-10300-JF	Ford (Denso)	90 A	**535 0157 10**
98AB-10300-JG	Ford (Denso)	90 A	**535 0098 10**
98AB-10300-JG	Ford (Denso)	90 A	**535 0157 10**
98VW-10300-BA	Ford (Bosch)	70 A	**535 0010 10**
98VW-10300-CA	Ford (Bosch)	90 A	**535 0012 10**
98VW-10300-EA	Ford (Bosch)	120 A	**535 0012 10**
996 603 012 00	Porsche (Bosch)	120 A	**535 0025 10**
996 603 012 01	Porsche (Bosch)	120 A	**535 0025 10**
996 603 012 02	Porsche (Bosch)	120 A	**535 0025 10**
996 603 012 03	Porsche (Bosch)	120 A	**535 0025 10**
996 603 012 04	Porsche (Bosch)	120 A	**535 0025 10**
996 603 012 05	Porsche (Bosch)	120 A	**535 0025 10**
997 603 002 03	Porsche (Bosch)	150 A	**535 0025 10**
997 603 012 01	Porsche (Bosch)	150 A	**535 0025 10**
997 603 012 03	Porsche (Bosch)	150 A	**535 0025 10**
997 603 012 05	Porsche (Bosch)	150 A	**535 0025 10**
997 603 012 07	Porsche (Bosch)	150 A	**535 0025 10**
997 603 022 00	Porsche (Bosch)	150 A	**535 0025 10**
997 603 022 01	Porsche (Bosch)	150 A	**535 0025 10**
997 603 022 03	Porsche (Bosch)	150 A	**535 0025 10**
997 603 022 05	Porsche (Bosch)	150 A	**535 0025 10**
9G9N-10300-AA	Ford (Bosch)	150 A	**535 0200 10**
9G9N-10300-BA	Ford (Bosch)	180 A	**535 0200 10**
9G9N-10300-BB	Ford (Bosch)	180 A	**535 0200 10**
9173572	Opel (Bosch)	120 A	**535 0172 10**
9195336	Opel (Bosch)	120 A	**535 0172 10**
9199575	Opel (Bosch)	100 A	**535 0071 30**
9459077	Volvo (Bosch)	120 A	**535 0072 10**
A…			
A002TC0981	Nissan (Mitsubishi)	110 A	**535 0105 10**
A3TB4981	Mitsubishi (Melco)	90 A	**535 0049 10**
AL111675	John Deere (Bosch)	90 A	**535 0131 10**
AL166645	John Deere (Bosch)	90 A	**535 0131 10**
AL166646	John Deere (Bosch)	120 A	**535 0131 10**
AL171541	John Deere (Bosch)	150 A	**535 0131 10**
B…			
BK2T-10300-BB	Ford (Bosch)	150 A	**535 0160 10**
BPE8-18-300	Mazda (Melco)	70 A	**535 0035 10**
BPE9-18-300	Mazda (Melco)	70 A	**535 0035 10**
C…			
C2C20533	Jaguar (Denso)	150 A	**535 0197 10**
C2S-3710	Jaguar (Denso)	100 A	**535 0031 10**
C2Z3415	Jaguar (Denso)	150 A	**535 0197 10**
F…			
FS05-18-300	Mazda (Melco)	80 A	**535 0035 10**
G…			
GY01-18-300E	Mazda (Visteon)	100 A	**535 0017 10**
GY01-18-300F	Mazda (Melco)	100 A	**535 0035 10**
GY01-18-300G	Mazda (Melco)	100 A	**535 0035 10**
GY01-18-300H	Mazda (Melco)	100 A	**535 0035 10**
GY01-18-300J	Mazda (Melco)	100 A	**535 0035 10**
L…			
L 038 903 119 S	VW (Valeo) China	120 A	**535 0012 10**
L3H5-18-300	Mazda (Visteon)	130 A	**535 0132 10**
L3H5-18-300A	Mazda (Visteon)	130 A	**535 0132 10**
LF18-18-300	Mazda (Melco)	90 A	**535 0094 10**
LR 008856	Land Rover (Bosch)	156 A	**535 0128 10**
LR001200	Land Rover (Bosch)	180 A	**535 0059 10**
LR001200	Land Rover (Bosch)	180 A	**535 0059 10**
LR002426	Land Rover (Bosch)	150 A	**535 0175 10**
LR002426	Land Rover (Bosch)	150 A	**535 0206 10**
LR002899	Land Rover (Bosch)	156 A	**535 0059 10**
LR008861	Land Rover (Denso)	150 A	**535 0197 10**
M…			
MN960266	Mitsubishi (Valeo)	115 A	**535 0101 10**
R…			
R1530084	Vauxhall (Bosch) AT	120 A	**535 0190 10**
R1M5T-10300-BD	Ford (Denso)	90 A	**535 0098 10**
R1M5T-10300-BD	Ford (Denso)	90 A	**535 0157 10**
R2AA-18-300A	Mazda (Melco)	110 A	**535 0049 10**
R2AA-18-300B	Mazda (Melco)	110 A	**535 0049 10**
R2T1U-10300-AJ	Ford (Denso)	120 A	**535 0157 10**
R98AB-10300-JC	Ford (Denso)	90 A	**535 0098 10**
R98AB-10300-JC	Ford (Denso)	90 A	**535 0157 10**
RF5C-18-300	Mazda (Melco)	90 A	**535 0049 10**
RF7J-18-300A	Mazda (Melco)	90 A	**535 0049 10**
RF8G-18-300	Mazda (Melco)	90 A	**535 0049 10**
RF8G-18-300A	Mazda (Melco)	90 A	**535 0049 10**
RM4M5T-10300-KB	Ford (Denso)	105 A	**535 0157 10**
S…			
S30638577	Mitsubishi (Valeo)	125 A	**535 0030 10**
S883627	Mitsubishi (Valeo)	120 A	**535 0048 10**
V…			
V757712180	PSA (Bosch)	150 A	**535 0166 10**
V757712180	Citroen (Bosch)	150 A	**535 0166 10**
Y…			
Y402-18-300	Mazda (Valeo)	150 A	**535 0073 10**
Y405-18-300	Mazda (Valeo)	120 A	**535 0194 10**
Y406-18-300	Mazda (Valeo)	150 A	**535 0194 10**
Y601-18-300	Mazda (Denso)	120 A	**535 0181 10**
YC1T-10300-BC	Ford (Bosch)	75 A	**535 0070 30**
YC1T-10300-BC	Ford	75 A	**535 0159 10**
YC1T-10300-BD	Ford (Bosch)	75 A	**535 0070 30**
YC1T-10300-BD	Ford	75 A	**535 0159 10**
YC1T-10300-BE	Ford (Bosch)	75 A	**535 0070 30**
YC1T-10300-BE	Ford	75 A	**535 0159 10**
YC1T-10300-BG	Ford (Bosch)	75 A	**535 0070 30**
YC1T-10300-BG	Ford	75 A	**535 0159 10**
YC1T-10300-BH	Ford (Bosch)	75 A	**535 0070 30**
YC1T-10300-BH	Ford	75 A	**535 0159 10**
YC1T-10300-BJ	Ford (Bosch)	75 A	**535 0070 30**
YC1T-10300-BJ	Ford	75 A	**535 0159 10**
YLE 500310	Land Rover (Bosch)	156 A	**535 0128 10**
YLE500200	Land Rover (Denso)	150 A	**535 0197 10**
YLE500200E	Land Rover (Denso)	150 A	**535 0197 10**
YLE500250	Land Rover (Denso)	150 A	**535 0197 10**
YLE500400	Land Rover (Denso)	150 A	**535 0197 10**
YLE500420	Land Rover (Denso)	150 A	**535 0197 10**

Z...			
Z668-18-300	Mazda (Melco)	90 A	**535 0094 10**

0…		
021 903 119 G	Audi	**535 0012 10**
021 903 119 G	Seat	**535 0012 10**
021 903 119 G	VW	**535 0012 10**
021 903 119 H	VW	**535 0052 10**
021 903 119 J	Audi	**535 0083 10**
021 903 119 J	VW	**535 0083 10**
021 903 119 K	VW	**535 0052 10**
021 903 119 L	Audi	**535 0083 10**
021 903 119 L	VW	**535 0083 10**
022 903 119 A	Skoda	**535 0012 10**
022 903 119 A	VW	**535 0012 10**
022 903 119 B	VW	**535 0005 10**
022 903 119 C	Audi	**535 0012 10**
022 903 119 C	Seat	**535 0012 10**
022 903 119 C	Skoda	**535 0012 10**
022 903 119 C	VW	**535 0012 10**
022 903 119 D	VW	**535 0005 10**
028 903 119 AA	Seat	**535 0001 10**
028 903 119 AA	VW	**535 0001 10**
028 903 119 AC	VW	**535 0005 10**
028 903 119 AJ	VW	**535 0032 10**
028 903 119 AM	Skoda	**535 0012 10**
028 903 119 AM	VW	**535 0012 10**
028 903 119 AN	VW	**535 0004 10**
028 903 119 AP	VW	**535 0009 10**
028 903 119 AQ	VW	**535 0001 10**
028 903 119 P	Seat	**535 0001 10**
028 903 119 P	VW	**535 0001 10**
028 903 119 S	VW	**535 0009 10**
028 903 119 T	VW	**535 0004 10**
028 903 165	VW	**535 0004 10**
028 903 165 B	VW	**535 0001 10**
038 903 119	VW	**535 0010 10**
038 903 119 A	Skoda	**535 0012 10**
038 903 119 A	VW	**535 0012 10**
038 903 119 J	VW	**535 0005 10**
038 903 119 L	VW	**535 0022 10**
038 903 119 M	VW	**535 0005 10**
038 903 119 P	Audi	**535 0008 10**
038 903 119 P	VW	**535 0008 10**
038 903 119 Q	VW	**535 0018 10**
038 903 119 S	VW (China)	**535 0012 10**
038 903 119 T	Skoda	**535 0012 10**
038 903 119 T	VW	**535 0012 10**
038 903 165	VW	**535 0010 10**
03C 903 119 A	Seat	**535 0155 10**
03C 903 119 A	Skoda	**535 0155 10**
03C 903 119 A	VW	**535 0155 10**
03C 903 119 C	Audi	**535 0155 10**
03C 903 119 C	VW	**535 0155 10**
03C 903 119 F	Audi	**535 0155 10**
03C 903 119 F	Seat	**535 0155 10**
03C 903 119 F	Skoda	**535 0155 10**
03C 903 119 F	VW	**535 0155 10**
03D 903 119 A	Skoda	**535 0060 10**
03D 903 119 A	VW	**535 0060 10**
03G 903 119 B	Audi	**535 0124 10**
03G 903 119 B	Seat	**535 0124 10**
045 903 119	VW	**535 0124 10**
045 903 119 A	VW	**535 0124 10**
058 903 119 C	VW	**535 0007 10**
058 903 165	VW	**535 0007 10**
06B 903 119 A	Audi	**535 0036 10**
06B 903 119 A	VW	**535 0036 10**
06B 903 119 B	Audi	**535 0041 10**
06B 903 119 B	Seat	**535 0041 10**
06B 903 119 B	Skoda	**535 0041 10**
06B 903 119 B	VW	**535 0041 10**
06B 903 119 D	Audi	**535 0041 10**
06B 903 119 D	Seat	**535 0041 10**
06B 903 119 D	Skoda	**535 0041 10**
06B 903 119 D	VW	**535 0041 10**

0…		
06E 903 119 E	Audi	**535 0130 10**
06E 903 119 E	VW	**535 0130 10**
06E 903 119 L	Audi	**535 0201 10**
06E 903 119 P	Audi	**535 0130 10**
06E 903 119 P	VW	**535 0130 10**
06E 903 119 Q	Audi	**535 0207 10**
06E 903 119 R	Audi	**535 0201 10**
06H 903 119	Audi	**535 0210 10**
070 903 201 C	VW	**535 0118 10**
070 903 201 C	VW	**535 0186 10**
070 903 201 E	VW	**535 0118 10**
070 903 201 E	VW	**535 0186 10**
071 903 119 B	VW	**535 0014 10**
071 903 165	VW	**535 0014 10**
074 903 119 E	VW	**535 0047 10**
078 903 119 G	VW	**535 0006 10**
07K 903 119	VW	**535 0096 10**
07K 903 119 A	VW	**535 0096 10**
0K55418W11	KIA	**535 0034 10**
1…		
1133969	Ford	**535 0157 10**
1151207	Ford	**535 0157 10**
1204376	Saab	**535 0071 30**
1204419	Opel	**535 0169 10**
1423796	Ford	**535 0157 10**
1469755	Ford	**535 0012 10**
1477441	Ford	**535 0157 10**
12759596	Saab	**535 0112 10**
12786853	Saab	**535 0071 30**
13258483	GM	**535 0203 10**
1231 7 790 877	Mini	**535 0215 10**
1-04861513AE	Chrysler	**535 0196 10**
12 04 151	Opel	**535 0188 10**
12 04 175	Opel	**535 0188 10**
12 04 177	Opel	**535 0203 10**
12 04 178	Opel	**535 0202 10**
12 04 291	Opel	**535 0204 10**
12 04 366	Opel	**535 0065 10**
12 04 376	Opel	**535 0071 30**
12 04 378	Opel	**535 0085 10**
12 04 392	Opel	**535 0063 10**
12 04 393	Opel	**535 0190 10**
12 04 412	Opel	**535 0172 10**
12 04 413	Opel	**535 0115 10**
12 04 484	Opel	**535 0143 10**
12 04 517	Opel	**535 0063 10**
1231 4 466 273	BMW	**535 0183 10**
1231 7 516 099	BMW	**535 0075 10**
1231 7 516 103	BMW	**535 0183 10**
1231 7 516 105	BMW	**535 0127 10**
1231 7 536 960	BMW	**535 0127 10**
1231 7 550 001	BMW	**535 0127 10**
1231 7 552 352	BMW	**535 0075 10**
1231 7 552 353	BMW	**535 0183 10**
1231 7 560 483	BMW	**535 0183 10**
1231 7 560 678	BMW	**535 0164 10**
1231 7 561 556	Mini	**535 0166 10**
1231 7 570 152	BMW	**535 0127 10**
1231 7 575 518	Mini	**535 0166 10**
1231 7 576 515	Mini	**535 0178 10**
1231 7 682 217	BMW Motorrad	**535 0104 10**
166 155 02 15	Mercedes Benz	**535 0020 10**
1800A061	Mitsubishi	**535 0145 10**
1800A120	Mitsubishi	**535 0152 10**
1S7U-10A352-DB	Ford	**535 0074 10**
2…		
23150-2W200	Nissan	**535 0053 10**
23150-2W20A	Nissan	**535 0053 10**
23151-00Q0A	Nissan	**535 0048 10**

2…		
23151-00Q0B	Nissan	**535 0030 10**
23151-6N200	Nissan	**535 0044 10**
23151-6N20A	Nissan	**535 0044 10**
23151-6N20B	Nissan	**535 0044 10**
23151-EB301	Nissan	**535 0177 10**
23151-EB30A	Nissan	**535 0177 10**
23151-EL010	Nissan	**535 0146 10**
23151-EN20A	Nissan	**535 0093 10**
23151-JD20A	Nissan	**535 0146 10**
23151-JG71B	Nissan	**535 0153 10**
23750AA060	Subaru	**535 0167 10**
266 155 0115	Mercedes Benz	**535 0129 10**
271 155 0016	Mercedes Benz	**535 0042 10**
271 155 0115	Mercedes Benz	**535 0042 10**
271 155 0215	Mercedes Benz	**535 0165 10**
27415-0T010	Toyota	**535 0208 10**
27415-0T011	Toyota	**535 0208 10**
27415-0W010	Toyota	**535 0209 10**
27415-0W040	Toyota	**535 0198 10**
27415-0W041	Toyota	**535 0198 10**
27415-0W130	Toyota	**535 0209 10**
27415-27011	Toyota	**535 0184 10**
27415-30020	Toyota	**535 0173 10**
27415-33010	Toyota	**535 0180 10**
27415-33020	Toyota	**535 0199 10**
27415-33050	Toyota	**535 0219 10**
278 150 00 60	AMG	**535 0168 10**
278 150 0060	Mercedes Benz	**535 0168 10**
2C1U-10A352-AA	Ford	**535 0120 10**
3…		
30667067	Volvo	**535 0181 10**
30667610	Volvo	**535 0125 10**
30667682	Volvo	**535 0121 10**
30667878	Volvo	**535 0072 10**
30667980	Volvo	**535 0161 10**
30737517	Volvo	**535 0072 10**
30750109	Volvo	**535 0175 10**
30750109	Volvo	**535 0206 10**
30750929	Volvo	**535 0195 10**
30777744	Volvo	**535 0195 10**
30782701	Volvo	**535 0024 10**
31251071	Volvo	**535 0028 10**
31251073	Volvo	**535 0048 10**
31251074	Volvo	**535 0030 10**
31285489	Volvo	**535 0200 10**
3732125201	Kia	**535 0135 10**
3732227010	KIA	**535 0046 10**
3732227012	KIA	**535 0046 10**
31141-RBD-E02	Honda	**535 0214 10**
31771-68D00	Suzuki	**535 0073 10**
31771-68D01	Suzuki	**535 0073 10**
31771-85E00	Suzuki	**535 0063 10**
339 54 59	Ford	**535 0017 10**
37311-3A000	Hyundai	**535 0142 10**
37321-25201	Hyundai	**535 0135 10**
37321-4A000	Hyundai	**535 0079 10**
373214X210	KIA	**535 0034 10**
373214X300	KIA	**535 0034 10**
37321-4X300	Hyundai	**535 0034 10**
373214X301	KIA	**535 0034 10**
37321-4X301	Hyundai	**535 0034 10**
37322-27010	Hyundai	**535 0046 10**
37322-27012	Hyundai	**535 0046 10**
37322-27500	Hyundai	**535 0110 10**
37322-27501	Hyundai	**535 0110 10**
373222A000	KIA	**535 0187 10**
37322-2A000	Hyundai	**535 0187 10**
37322-2A100	Hyundai	**535 0187 10**
373222A110	KIA	**535 0187 10**
37322-2A110	Hyundai	**535 0187 10**
373222F000	KIA	**535 0216 10**

3…		
37322-2F000	Hyundai	**535 0216 10**
373222G500	KIA	**535 0217 10**
37322-2G500	Hyundai	**535 0217 10**
373224A000	KIA	**535 0079 10**
373224A001	KIA	**535 0079 10**
37322-4A001	Hyundai	**535 0079 10**
37322-4A002	Hyundai	**535 0079 10**
377 903 015	VW	**535 0032 10**
3345812	Volvo	**535 0028 10**
4…		
44 17 573	Opel	**535 0048 10**
44 17 574	Opel	**535 0030 10**
4861506 AB	Chrysler	**535 0208 10**
4861506 AD	Chrysler	**535 0208 10**
4861506 AE	Chrysler	**535 0208 10**
4861506 AF	Chrysler	**535 0208 10**
4861506 AG	Chrysler	**535 0208 10**
4861513AA	Chrysler	**535 0196 10**
4861513AB	Chrysler	**535 0196 10**
4861513AC	Chrysler	**535 0196 10**
4861513AD	Chrysler	**535 0196 10**
4861513AE	Chrysler	**535 0196 10**
5…		
593527	Citroen	**535 0039 10**
593527	Peugeot	**535 0039 10**
55186280	Fiat	**535 0063 10**
55186280	GM	**535 0063 10**
55352897	GM	**535 0190 10**
55558734	GM	**535 0169 10**
55560294	GM	**535 0143 10**
55564350	GM	**535 0188 10**
55565443	GM	**535 0204 10**
55567951	GM	**535 0202 10**
55571966	GM	**535 0188 10**
504088796	Fiat	**535 0103 10**
504088796	Iveco	**535 0103 10**
51383490AA	Chrysler	**535 0099 10**
53013554AD	Jeep	**535 0174 10**
53013554AE	Jeep	**535 0174 10**
53034049AA	Chrysler	**535 0099 10**
5740.87	Citroen	**535 0103 10**
5740.87	Peugeot	**535 0103 10**
5M5Q-10344-AA	Ford	**535 0098 10**
5M5Q-10344-AB	Ford	**535 0098 10**
5M5Q-10D310-AA	Ford	**535 0157 10**
5M5Q-10D310-AB	Ford	**535 0157 10**
5340393	Saab	**535 0085 10**
5543814	Saab	**535 0085 10**
6…		
61895226	GM	**535 0071 30**
602 150 00 60	Mercedes Benz	**535 0013 10**
604 150 00 60	Mercedes Benz	**535 0013 10**
604 150 01 60	Mercedes Benz	**535 0077 10**
604 150 03 60	Mercedes Benz	**535 0013 10**
604 150 04 60	Mercedes Benz	**535 0134 10**
604 150 05 60	Mercedes Benz	**535 0077 10**
604 150 06 60	Mercedes Benz	**535 0134 10**
611 150 01 60	Mercedes Benz	**535 0015 10**
611 150 03 60	Mercedes Benz	**535 0016 10**
611 155 00 15	Mercedes Benz	**535 0016 10**
611 155 02 15	Mercedes Benz	**535 0015 10**
611 155 03 15	Mercedes Benz	**535 0050 10**
611 155 04 15	Mercedes Benz	**535 0016 10**
611 155 05 15	Mercedes Benz	**535 0050 10**
611 155 07 15	Mercedes Benz	**535 0050 10**
62 04 229	Opel	**535 0151 10**
62 04 286	Opel	**535 0151 10**
62 04 889	Opel	**535 0065 10**

CR →

6…		
628 150 00 60	Mercedes Benz	**535 0084 10**
628 155 00 15	Mercedes Benz	**535 0021 10**
629 150 00 60	Mercedes Benz	**535 0108 10**
629 150 01 60	Mercedes Benz	**535 0119 10**
640 150 01 60	Mercedes Benz	**535 0101 10**
640 150 03 60	Mercedes Benz	**535 0101 10**
640 150 03 60	Smart	**535 0101 10**
640 150 04 60	Mercedes Benz	**535 0101 10**
640 150 05 60	Mercedes Benz	**535 0101 10**
640 150 05 60	Smart	**535 0101 10**
640 150 06 60	Mercedes Benz	**535 0101 10**
640 150 06 60	Smart	**535 0101 10**
640 150 07 60	Mercedes Benz	**535 0101 10**
642 150 00 62	Mercedes Benz	**535 0084 10**
642 150 03 60	Mercedes Benz	**535 0140 10**
642 150 06 60	Mercedes Benz	**535 0140 10**
642 150 07 60	Mercedes Benz	**535 0111 10**
642 150 08 60	Mercedes Benz	**535 0084 10**
646 150 02 60	Mercedes Benz	**535 0086 10**
646 150 03 60	Mercedes Benz	**535 0086 10**
646 155 01 15	Mercedes Benz	**535 0168 10**
648 155 00 15	Mercedes Benz	**535 0086 10**
668 155 00 15	Mercedes Benz	**535 0011 10**
668 155 01 15	Mercedes Benz	**535 0045 10**
668 155 02 15	Mercedes Benz	**535 0045 10**
668 155 02 15	Mercedes Benz	**535 0101 10**
668 155 06 15	Mercedes Benz	**535 0045 10**
668 155 06 15	Mercedes Benz	**535 0101 10**
668 155 07 15	Mercedes Benz	**535 0011 10**
6G9N-6A312-AE	Ford	**535 0195 10**
6G9N-6A312-AF	Ford	**535 0195 10**
6M21-10344-BA	Ford	**535 0012 10**
7…		
77362558	Fiat	**535 0059 10**
77362721	Fiat	**535 0063 10**
77363468	Fiat	**535 0062 10**
77363468	Lancia	**535 0062 10**
77363565	Alfa Romeo	**535 0191 10**
77363565	Fiat	**535 0191 10**
77363948	Fiat	**535 0112 10**
77363948	Lancia	**535 0112 10**
77363954	Fiat	**535 0212 10**
77364082	Fiat	**535 0160 10**
77364148	Alfa Romeo	**535 0107 10**
77364148	Fiat	**535 0107 10**
77364616	Abarth	**535 0171 10**
77364616	Alfa Romeo	**535 0171 10**
77364616	Fiat	**535 0171 10**
77364616	Lancia	**535 0171 10**
77364721	Alfa Romeo	**535 0192 10**
77364721	Fiat	**535 0192 10**
77364723	Fiat	**535 0151 10**
77364725	Alfa Romeo	**535 0112 10**
77364725	Fiat	**535 0112 10**
77364725	Lancia	**535 0112 10**
77364797	Fiat	**535 0176 10**
77365271	Alfa Romeo	**535 0213 10**
77365271	Fiat	**535 0213 10**
72011-0800	Kia	**535 0097 10**
77 00 110 616	Renault	**535 0105 10**
77 01 055 871	Renault	**535 0028 10**
77 01 066 401	Renault	**535 0038 10**
77 01 207 807	Renault	**535 0028 10**
77 01 477 502	Renault	**535 0028 10**
77 01 477 507	Renault	**535 0048 10**
77 01 477 508	Renault	**535 0030 10**
77 01 477 689	Renault	**535 0105 10**
77363303 + B. 3,0mm	Fiat	**535 0073 10**

8…		
8658644	Volvo	**535 0052 10**
82 00 113 636	Renault	**535 0116 10**
82 00 399 801	Renault	**535 0109 10**
82 00 489 514	Renault	**535 0080 10**
82 00 548 796	Renault	**535 0105 10**
82 00 584 039	Renault	**535 0048 10**
82 00 613 765	Renault	**535 0028 10**
8-97229-366-0	Isuzu	**535 0038 10**
8-98033-736-0	Isuzu	**535 0038 10**
8641982	Volvo	**535 0028 10**
8666126	Volvo	**535 0030 10**
8666579	Volvo	**535 0181 10**
8676496	Volvo	**535 0072 10**
8676497	Volvo	**535 0072 10**
9…		
9948225	Alfa Romeo	**535 0144 10**
9948225	Fiat	**535 0144 10**
9948225	Lancia	**535 0144 10**
93170214	GM	**535 0172 10**
93172295	GM	**535 0071 30**
93175986	GM	**535 0085 10**
93175986	Vauxhall	**535 0085 10**
93178273	GM	**535 0063 10**
93182514	GM	**535 0115 10**
93182514	Saab	**535 0115 10**
93185282	GM	**535 0151 10**
93185744	GM	**535 0211 10**
93190867	GM	**535 0048 10**
93190868	GM	**535 0030 10**
93192215	GM	**535 0151 10**
93192631	GM	**535 0063 10**
93297735	GM	**535 0060 10**
93297735	Vauxhall	**535 0060 10**
97186700	GM	**535 0065 10**
97229366	GM	**535 0038 10**
97355778	GM	**535 0065 10**
906 155 02 15	Mercedes Benz	**535 0068 10**
906 155 03 15	Mercedes Benz	**535 0078 10**
906 155 07 15	Mercedes Benz	**535 0069 10**
906 155 08 15	Mercedes Benz	**535 0055 10**
906 155 12 15	Mercedes Benz	**535 0068 10**
906 155 13 15	Mercedes Benz	**535 0078 10**
906 155 14 15	Mercedes Benz	**535 0069 10**
906 155 15 15	Mercedes Benz	**535 0055 10**
906 155 21 15	Mercedes Benz	**535 0078 10**
955 603 152 00	Porsche	**535 0083 10**
996 603 152 50	Porsche	**535 0025 10**
997 603 154 00	Porsche	**535 0025 10**
9404328	Volvo	**535 0026 10**
9459747	Volvo	**535 0072 10**
9472909	Volvo	**535 0024 10**
9948513	Alfa Romeo	**535 0115 10**
9948513	Fiat	**535 0115 10**
9948513	Lancia	**535 0115 10**
9949129	Alfa Romeo	**535 0115 10**
9949129	Fiat	**535 0115 10**
9949129	Lancia	**535 0115 10**
9949580	Fiat	**535 0022 10**
9949627	Fiat	**535 0073 10**
9949627	Lancia	**535 0073 10**
9951162	Alfa Romeo	**535 0023 10**
9951162	Fiat	**535 0023 10**
9951162	Iveco	**535 0023 10**
9951269	Alfa Romeo	**535 0115 10**
9951269	Fiat	**535 0115 10**
9951269	Lancia	**535 0115 10**
A…		
A660C-300EX	Nissan	**535 0116 10**
AL158161	John Deere	**535 0131 10**

A…		
AL161112	John Deere	**535 0131 10**
AL166835	John Deere	**535 0131 10**
AL166836	John Deere	**535 0131 10**
F…		
F002G9C350	Proton	**535 0133 10**
G…		
GY02-18-330	Mazda	**535 0017 10**
GY02-18-330A	Mazda	**535 0035 10**
GY02-18-330B	Mazda	**535 0035 10**
GY02-18-W37Z	Mazda	**535 0035 10**
L…		
K 048 615 13 AE	Chrysler	**535 0196 10**
L 038 903 119 S	VW (China)	**535 0012 10**
LF18-18-330	Mazda	**535 0094 10**
LF18-18-330 A	Mazda	**535 0094 10**
LR004305	Land Rover	**535 0195 10**
LW18-18-W11	Mazda	**535 0094 10**
M…		
MN960267	Mitsubishi	**535 0101 10**
R…		
RF5C-18-330A	Mazda	**535 0049 10**
RF5C-18-W11	Mazda	**535 0049 10**
RF6C-18-330	Mazda	**535 0150 10**
RF6C-18-W11	Mazda	**535 0150 10**
V…		
VP3W3U-10A352-AA	Ford USA	**535 0162 10**
VP3W3U-10A352-AA	Mercury USA	**535 0162 10**
X…		
XW4U-10A352-AA	Ford	**535 0017 10**
Y…		
YM2E-10N356-AA	Ford	**535 0017 10**

Bosch			Bosch			Bosch		
0 120 468 080	90 A	**535 0001 10**	0 123 515 017	90 A	**535 0001 10**	0 124 515 042	120 A	**535 0025 10**
0 120 468 119	90 A	**535 0001 10**	0 123 515 018	120 A	**535 0010 10**	0 124 515 073	120 A	**535 0025 10**
0 120 468 120	90 A	**535 0001 10**	0 123 515 020	90 A	**535 0001 10**	0 124 515 083	120 A	**535 0005 10**
0 120 468 145	100 A	**535 0068 10**	0 123 515 020	120 A	**535 0001 10**	0 124 515 088	120 A	**535 0042 10**
0 120 469 020	90 A	**535 0001 10**	0 123 515 021	120 A	**535 0010 10**	0 124 515 096	120 A	**535 0071 30**
0 120 469 021	90 A	**535 0001 10**	0 123 520 008	150 A	**535 0077 10**	0 124 515 101	120 A	**535 0012 10**
0 120 469 115	80 A	**535 0078 10**	0 123 520 010	150 A	**535 0077 10**	0 124 515 110	120 A	**535 0052 10**
0 120 469 931	90 A	**535 0001 10**	0 123 520 014	150 A	**535 0047 10**	0 124 515 112	120 A	**535 0122 10**
0 120 469 932	90 A	**535 0001 10**	0 124 045 350	180 A	**535 0012 10**	0 124 515 117	120 A	**535 0012 10**
0 121 615 002	150 A	**535 0160 10**	0 124 315 001	70 A	**535 0012 10**	0 124 515 117	120 A	**535 0012 10**
0 121 615 003	156 A	**535 0128 10**	0 124 315 013	70 A	**535 0012 10**	0 124 515 121	120 A	**535 0012 10**
0 121 615 005	150 A	**535 0121 10**	0 124 315 020	70 A	**535 0032 10**	0 124 515 124	120 A	**535 0012 10**
0 121 615 006	115 A	**535 0125 10**	0 124 325 001	90 A	**535 0012 10**	0 124 515 125	120 A	**535 0012 10**
0 121 615 011	150 A	**535 0175 10**	0 124 325 001	90 A	**535 0012 10**	0 124 515 126	120 A	**535 0131 10**
0 121 615 011	150 A	**535 0206 10**	0 124 325 012	90 A	**535 0012 10**	0 124 525 010	140 A	**535 0005 10**
0 121 615 012	150 A	**535 0166 10**	0 124 325 014	90 A	**535 0018 10**	0 124 525 020	140 A	**535 0022 10**
0 121 615 013	150 A	**535 0118 10**	0 124 325 020	90 A	**535 0014 10**	0 124 525 027	140 A	**535 0012 10**
0 121 615 014	150 A	**535 0161 10**	0 124 325 020	90 A	**535 0022 10**	0 124 525 028	150 A	**535 0105 10**
0 121 615 025	150 A	**535 0118 10**	0 124 325 021	90 A	**535 0018 10**	0 124 525 035	150 A	**535 0179 10**
0 121 615 026	150 A	**535 0118 10**	0 124 325 031	87 A	**535 0105 10**	0 124 525 038	140 A	**535 0155 10**
0 121 615 027	150 A	**535 0166 10**	0 124 325 047	110 A	**535 0012 10**	0 124 525 039	140 A	**535 0012 10**
0 121 615 029	150 A	**535 0118 10**	0 124 325 049	90 A	**535 0005 10**	0 124 525 050	140 A	**535 0012 10**
0 121 715 001	183 A	**535 0189 10**	0 124 325 073	90 A	**535 0012 10**	0 124 525 056	150 A	**535 0025 10**
0 121 715 003	180 A	**535 0012 10**	0 124 325 083	110 A	**535 0012 10**	0 124 525 057	150 A	**535 0025 10**
0 121 715 004	180 A	**535 0118 10**	0 124 325 088	90 A	**535 0052 10**	0 124 525 060	140 A	**535 0072 10**
0 121 715 008	180 A	**535 0121 10**	0 124 325 101	90 A	**535 0001 10**	0 124 525 064	140 A	**535 0103 10**
0 121 715 009	180 A	**535 0175 10**	0 124 325 122	110 A	**535 0103 10**	0 124 525 066	140 A	**535 0012 10**
0 121 715 009	180 A	**535 0206 10**	0 124 325 130	110 A	**535 0012 10**	0 124 525 067	150 A	**535 0012 10**
0 121 715 012	180 A	**535 0082 10**	0 124 325 131	90 A	**535 0012 10**	0 124 525 074	150 A	**535 0155 10**
0 121 715 012	180 A	**535 0183 10**	0 124 325 142	110 A	**535 0124 10**	0 124 525 076	150 A	**535 0081 10**
0 121 715 017	180 A	**535 0164 10**	0 124 325 166	90 A	**535 0131 10**	0 124 525 089	140 A	**535 0005 10**
0 121 715 018	180 A	**535 0164 10**	0 124 325 170	90 A	**535 0050 10**	0 124 525 090	140 A	**535 0012 10**
0 121 715 022	180 A	**535 0201 10**	0 124 325 172	100 A	**535 0188 10**	0 124 525 091	140 A	**535 0012 10**
0 121 715 033	180 A	**535 0118 10**	0 124 325 185	87 A	**535 0105 10**	0 124 525 092	140 A	**535 0012 10**
0 121 715 050	180 A	**535 0201 10**	0 124 325 221	100 A	**535 0188 10**	0 124 525 093	140 A	**535 0155 10**
0 121 715 075	180 A	**535 0201 10**	0 124 415 007	98 A	**535 0105 10**	0 124 525 095	140 A	**535 0113 10**
0 121 715 078	180 A	**535 0201 10**	0 124 415 013	98 A	**535 0105 10**	0 124 525 098	150 A	**535 0012 10**
0 121 813 003	220 A	**535 0108 10**	0 124 415 014	98 A	**535 0105 10**	0 124 525 100	150 A	**535 0139 10**
0 123 310 001	70 A	**535 0001 10**	0 124 415 025	100 A	**535 0071 30**	0 124 525 102	140 A	**535 0096 10**
0 123 310 019	70 A	**535 0001 10**	0 124 415 040	98 A	**535 0105 10**	0 124 525 103	140 A	**535 0113 10**
0 123 310 035	70 A	**535 0010 10**	0 124 415 041	98 A	**535 0105 10**	0 124 525 105	132 A	**535 0099 10**
0 123 310 049	70 A	**535 0001 10**	0 124 425 004	120 A	**535 0071 30**	0 124 525 107	150 A	**535 0025 10**
0 123 310 049	90 A	**535 0001 10**	0 124 425 015	120 A	**535 0190 10**	0 124 525 113	140 A	**535 0210 10**
0 123 320 007	90 A	**535 0001 10**	0 124 425 018	125 A	**535 0081 10**	0 124 525 125	150 A	**535 0103 10**
0 123 320 027	90 A	**535 0001 10**	0 124 425 030	120 A	**535 0106 10**	0 124 525 129	132 A	**535 0099 10**
0 123 320 032	90 A	**535 0010 10**	0 124 425 034	150 A	**535 0105 10**	0 124 525 137	150 A	**535 0081 10**
0 123 320 033	90 A	**535 0009 10**	0 124 425 038	120 A	**535 0139 10**	0 124 525 154	132 A	**535 0099 10**
0 123 320 036	90 A	**535 0009 10**	0 124 425 040	120 A	**535 0071 30**	0 124 525 156	132 A	**535 0099 10**
0 123 320 038	90 A	**535 0001 10**	0 124 425 041	120 A	**535 0191 10**	0 124 525 188	140 A	**535 0155 10**
0 123 320 038	90 A	**535 0001 10**	0 124 425 048	120 A	**535 0169 10**	0 124 525 200	140 A	**535 0155 10**
0 123 320 041	90 A	**535 0013 10**	0 124 425 053	100 A	**535 0071 30**	0 124 525 201	140 A	**535 0155 10**
0 123 320 046	90 A	**535 0013 10**	0 124 425 058	120 A	**535 0188 10**	0 124 525 215	140 A	**535 0096 10**
0 123 320 047	90 A	**535 0077 10**	0 124 425 059	125 A	**535 0188 10**	0 124 615 017	150 A	**535 0012 10**
0 123 320 048	90 A	**535 0009 10**	0 124 425 060	120 A	**535 0143 10**	0 124 615 021	150 A	**535 0005 10**
0 123 320 049	90 A	**535 0134 10**	0 124 425 061	120 A	**535 0169 10**	0 124 615 022	150 A	**535 0042 10**
0 123 320 059	90 A	**535 0010 10**	0 124 425 071	120 A	**535 0089 10**	0 124 615 027	150 A	**535 0179 10**
0 123 320 062	90 A	**535 0077 10**	0 124 425 071	120 A	**535 0102 10**	0 124 615 028	150 A	**535 0042 10**
0 123 325 006	90 A	**535 0009 10**	0 124 425 074	125 A	**535 0081 10**	0 124 615 031	150 A	**535 0118 10**
0 123 325 036	90 A	**535 0009 10**	0 124 425 075	120 A	**535 0139 10**	0 124 615 038	150 A	**535 0012 10**
0 123 325 048	90 A	**535 0009 10**	0 124 425 077	120 A	**535 0050 10**	0 124 625 002	200 A	**535 0086 10**
0 123 340 003	90 A	**535 0001 10**	0 124 425 085	100 A	**535 0211 10**	0 124 625 010	180 A	**535 0012 10**
0 123 510 038	115 A	**535 0013 10**	0 124 425 087	120 A	**535 0211 10**	0 124 625 013	180 A	**535 0118 10**
0 123 510 044	115 A	**535 0077 10**	0 124 425 096	120 A	**535 0188 10**	0 124 625 017	150 A	**535 0021 10**
0 123 510 047	120 A	**535 0010 10**	0 124 425 097	140 A	**535 0188 10**	0 124 625 018	180 A	**535 0118 10**
0 123 510 049	115 A	**535 0013 10**	0 124 515 001	120 A	**535 0025 10**	0 124 625 024	160 A	**535 0072 10**
0 123 510 058	115 A	**535 0077 10**	0 124 515 010	120 A	**535 0012 10**	0 124 625 028	180 A	**535 0012 10**
0 123 510 072	115 A	**535 0134 10**	0 124 515 010	120 A	**535 0012 10**	0 125 711 001	150 A	**535 0160 10**
0 123 510 075	143 A	**535 0077 10**	0 124 515 015	120 A	**535 0025 10**	0 125 711 017	150 A	**535 0160 10**
0 123 510 080	115 A	**535 0013 10**	0 124 515 022	100 A	**535 0012 10**	0 125 711 018	150 A	**535 0128 10**
0 123 510 099	120 A	**535 0010 10**	0 124 515 024	100 A	**535 0014 10**	0 126 601 565	90 A	**535 0001 10**
0 123 510 101	115 A	**535 0013 10**	0 124 515 024	130 A	**535 0022 10**	0 986 036 790	90 A	**535 0001 10**
0 123 510 102	115 A	**535 0077 10**	0 124 515 025	120 A	**535 0008 10**	0 986 038 370	90 A	**535 0001 10**
0 123 510 109	115 A	**535 0026 10**	0 124 515 026	120 A	**535 0005 10**	0 986 038 370	90 A	**535 0001 10**
0 123 515 017	120 A	**535 0001 10**	0 124 515 031	120 A	**535 0172 10**	0 986 039 090	120 A	**535 0001 10**

CR →

Bosch		
0 986 039 450	90 A	**535 0001 10**
0 986 040 320	90 A	**535 0009 10**
0 986 040 800	90 A	**535 0134 10**
0 986 040 860	70 A	**535 0010 10**
0 986 040 930	90 A	**535 0009 10**
0 986 040 950	90 A	**535 0001 10**
0 986 041 000	120 A	**535 0010 10**
0 986 041 010	120 A	**535 0010 10**
0 986 041 300	120 A	**535 0001 10**
0 986 041 300	120 A	**535 0001 10**
0 986 041 490	90 A	**535 0012 10**
0 986 041 860	120 A	**535 0012 10**
0 986 042 720	87 A	**535 0105 10**
0 986 042 770	98 A	**535 0105 10**
0 986 042 840	140 A	**535 0072 10**
0 986 042 921	90 A	**535 0017 10**
0 986 043 690	120 A	**535 0025 10**
0 986 043 890	100 A	**535 0055 10**
0 986 044 010	100 A	**535 0071 30**
0 986 044 020	120 A	**535 0071 30**
0 986 044 400	150 A	**535 0179 10**
0 986 045 350	180 A	**535 0012 10**
0 986 046 010	90 A	**535 0010 10**
0 986 046 130	110 A	**535 0075 10**
0 986 046 520	120 A	**535 0025 10**
0 986 047 140	120 A	**535 0025 10**
0 986 047 360	150 A	**535 0105 10**
0 986 047 380	140 A	**535 0072 10**
0 986 047 500	160 A	**535 0072 10**
0 986 047 800	220 A	**535 0108 10**
0 986 047 910	150 A	**535 0160 10**
0 986 048 070	120 A	**535 0071 30**
0 986 048 090	150 A	**535 0025 10**
0 986 048 620	120 A	**535 0191 10**
0 986 048 781	75 A	**535 0192 10**
0 986 048 950	70 A	**535 0001 10**
0 986 049 030	120 A	**535 0089 10**
6 033 GB3 030	80 A	**535 0013 10**
6 033 GB3 031	55 A	**535 0013 10**
6 033 GB3 040	80 A	**535 0013 10**
F 010 LD0 205	70 A	**535 0032 10**
F 010 LD0 206	90 A	**535 0032 10**
0 121 615 009	150 A	**535 0059 10**
0 121 615 010	150 A	**535 0082 10**
0 121 615 010	150 A	**535 0183 10**
0 121 615 021	156 A	**535 0059 10**
0 121 615 028	150 A	**535 0059 10**
0 121 715 024	180 A	**535 0059 10**
0 123 310 038	70 A	**535 0009 10**
0 123 320 051	90 A	**535 0015 10**
0 123 320 054	90 A	**535 0014 10**
0 123 320 055	90 A	**535 0004 10**
0 123 320 065	90 A	**535 0015 10**
0 123 510 045	120 A	**535 0007 10**
0 123 510 082	115 A	**535 0015 10**
0 123 510 091	120 A	**535 0014 10**
0 123 510 107	115 A	**535 0015 10**
0 123 510 108	115 A	**535 0015 10**
0 123 515 003	120 A	**535 0004 10**
0 123 520 004	150 A	**535 0006 10**
0 123 520 014	150 A	**535 0052 10**
0 123 520 023	150 A	**535 0015 10**
0 124 041 140	120 A	**535 0052 10**
0 124 120 007	55 A	**535 0104 10**
0 124 315 006	70 A	**535 0018 10**
0 124 315 010	120 A	**535 0041 10**
0 124 315 012	70 A	**535 0018 10**
0 124 315 019	75 A	**535 0070 30**
0 124 315 019	75 A	**535 0159 10**
0 124 315 027	75 A	**535 0070 30**
0 124 315 027	75 A	**535 0159 10**
0 124 315 037	70 A	**535 0124 10**
0 124 325 018	90 A	**535 0005 10**
0 124 325 039	90 A	**535 0050 10**

Bosch		
0 124 325 046	90 A	**535 0050 10**
0 124 325 072	90 A	**535 0075 10**
0 124 325 087	110 A	**535 0075 10**
0 124 325 093	90 A	**535 0050 10**
0 124 325 100	110 A	**535 0070 30**
0 124 325 105	90 A	**535 0015 10**
0 124 325 105	90 A	**535 0050 10**
0 124 325 116	110 A	**535 0075 10**
0 124 325 141	90 A	**535 0124 10**
0 124 415 032	105 A	**535 0070 30**
0 124 425 029	120 A	**535 0089 10**
0 124 515 019	120 A	**535 0072 10**
0 124 515 054	120 A	**535 0072 10**
0 124 515 059	120 A	**535 0041 10**
0 124 515 061	120 A	**535 0050 10**
0 124 515 062	120 A	**535 0042 10**
0 124 515 064	120 A	**535 0050 10**
0 124 515 084	120 A	**535 0050 10**
0 124 515 091	120 A	**535 0050 10**
0 124 515 098	120 A	**535 0082 10**
0 124 515 098	120 A	**535 0183 10**
0 124 515 114	120 A	**535 0050 10**
0 124 515 115	120 A	**535 0050 10**
0 124 515 118	120 A	**535 0050 10**
0 124 515 118	120 A	**535 0050 10**
0 124 525 009	140 A	**535 0041 10**
0 124 525 009	140 A	**535 0041 10**
0 124 525 014	140 A	**535 0072 10**
0 124 525 019	140 A	**535 0085 10**
0 124 525 029	140 A	**535 0052 10**
0 124 525 029	140 A	**535 0072 10**
0 124 525 035	150 A	**535 0059 10**
0 124 525 042	150 A	**535 0082 10**
0 124 525 042	150 A	**535 0183 10**
0 124 525 045	150 A	**535 0082 10**
0 124 525 045	150 A	**535 0183 10**
0 124 525 045	120 A	**535 0183 10**
0 124 525 046	140 A	**535 0085 10**
0 124 525 047	150 A	**535 0088 10**
0 124 525 048	140 A	**535 0183 10**
0 124 525 059	150 A	**535 0082 10**
0 124 525 059	150 A	**535 0183 10**
0 124 525 069	155 A	**535 0089 10**
0 124 525 082	150 A	**535 0102 10**
0 124 525 083	155 A	**535 0082 10**
0 124 525 083	155 A	**535 0183 10**
0 124 525 088	140 A	**535 0041 10**
0 124 525 096	150 A	**535 0123 10**
0 124 525 126	145 A	**535 0059 10**
0 124 525 128	150 A	**535 0012 10**
0 124 525 139	155 A	**535 0102 10**
0 124 525 140	155 A	**535 0102 10**
0 124 615 006	150 A	**535 0052 10**
0 124 615 009	150 A	**535 0041 10**
0 124 615 015	150 A	**535 0050 10**
0 124 615 018	150 A	**535 0050 10**
0 124 615 019	150 A	**535 0050 10**
0 124 615 025	150 A	**535 0050 10**
0 124 615 026	150 A	**535 0083 10**
0 124 615 032	150 A	**535 0050 10**
0 124 615 033	150 A	**535 0050 10**
0 124 615 035	150 A	**535 0050 10**
0 124 615 035	120 A	**535 0050 10**
0 124 615 042	150 A	**535 0050 10**
0 124 625 003	160 A	**535 0052 10**
0 124 625 003	160 A	**535 0072 10**
0 124 625 006	200 A	**535 0050 10**
0 124 625 014	200 A	**535 0086 10**
0 124 625 019	200 A	**535 0086 10**
0 124 625 020	200 A	**535 0050 10**
0 124 625 022	200 A	**535 0050 10**
0 124 625 033	200 A	**535 0086 10**
0 124 625 045	200 A	**535 0086 10**
0 131 543 202	150 A	**535 0050 10**

Bosch		
0 131 543 402	150 A	**535 0050 10**
0 986 040 260	80 A	**535 0078 10**
0 986 040 880	70 A	**535 0009 10**
0 986 042 530	90 A	**535 0050 10**
0 986 042 650	75 A	**535 0070 30**
0 986 042 840	140 A	**535 0052 10**
0 986 043 650	90 A	**535 0050 10**
0 986 043 660	120 A	**535 0050 10**
0 986 043 890	100 A	**535 0055 10**
0 986 043 890	100 A	**535 0069 10**
0 986 043 900	120 A	**535 0050 10**
0 986 043 910	150 A	**535 0050 10**
0 986 044 340	120 A	**535 0041 10**
0 986 044 910	150 A	**535 0041 10**
0 986 045 370	110 A	**535 0070 30**
0 986 045 420	200 A	**535 0086 10**
0 986 046 160	120 A	**535 0041 10**
0 986 046 180	140 A	**535 0041 10**
0 986 046 210	140 A	**535 0022 10**
0 986 046 280	150 A	**535 0088 10**
0 986 046 320	200 A	**535 0050 10**
0 986 047 240	150 A	**535 0082 10**
0 986 047 240	150 A	**535 0183 10**
0 986 047 260	105 A	**535 0070 30**
0 986 047 460	150 A	**535 0050 10**
0 986 047 470	160 A	**535 0052 10**
0 986 048 040	125 A	**535 0081 10**
6 033 GB3 010	100 A	**535 0055 10**
6 033 GB3 010	100 A	**535 0069 10**

Delco Remy		
321-1739	125 A	**535 0033 10**
321-1829	125 A	**535 0033 10**
321-1869	125 A	**535 0033 10**
334-2485	125 A	**535 0033 10**
DRA3794N	110 A	**535 0065 10**

Denso		
101210-0160	130 A	**535 0112 10**
102211-0870	100 A	**535 0031 10**
102211-2770	90 A	**535 0199 10**
102211-2780	90 A	**535 0199 10**
102211-5660	70 A	**535 0180 10**
102211-8060	90 A	**535 0157 10**
102211-8061	90 A	**535 0157 10**
102211-8070	90 A	**535 0157 10**
102211-8071	90 A	**535 0157 10**
102211-8081	90 A	**535 0157 10**
104210-3170	150 A	**535 0179 10**
104210-3240	150 A	**535 0179 10**
104210-3720	150 A	**535 0197 10**
104210-3732	130 A	**535 0215 10**
104210-3761	120 A	**535 0182 10**
104210-3911	130 A	**535 0214 10**
104210-4241	150 A	**535 0175 10**
104210-4790	100 A	**535 0198 10**
104210-4810	100 A	**535 0198 10**
104210-4811	100 A	**535 0198 10**
104210-4860	130 A	**535 0214 10**
104210-4880	100 A	**535 0198 10**
104210-4881	100 A	**535 0198 10**
121000-3841	110 A	**535 0174 10**
121000-3843	110 A	**535 0174 10**
121000-3846	110 A	**535 0174 10**
421000-0021	160 A	**535 0208 10**
421000-0022	160 A	**535 0208 10**

CR →

Denso

421000-0023	160 A	**535 0208 10**
421000-0024	160 A	**535 0208 10**
421000-0025	160 A	**535 0208 10**
421000-0026	160 A	**535 0208 10**
421000-0027	160 A	**535 0208 10**
421000-0028	160 A	**535 0208 10**
421000-0081	160 A	**535 0196 10**
421000-0082	160 A	**535 0196 10**
421000-0141	145 A	**535 0208 10**
421000-0142	145 A	**535 0208 10**
421000-0145	145 A	**535 0208 10**
421000-0222	136 A	**535 0208 10**
421000-0223	136 A	**535 0208 10**
421000-0225	136 A	**535 0208 10**
421000-0300	145 A	**535 0208 10**
421000-0301	145 A	**535 0208 10**
421000-0302	145 A	**535 0208 10**
421000-0303	145 A	**535 0208 10**
421000-0304	145 A	**535 0208 10**
MS101210-1111	70 A	**535 0192 10**
MS121041-1580	115 A	**535 0213 10**
TN1022110500	120 A	**535 0024 10**
104210-3511	120 A	**535 0181 10**
104210-3512	120 A	**535 0181 10**

Mako

1498518	110 A	**535 0087 10**
4461712	110 A	**535 0087 10**
2C1T-10300-BA	110 A	**535 0087 10**
R2C1T-10300-BA	110 A	**535 0087 10**

Melco

A002TC0982	110 A	**535 0105 10**
A003TG5281ZE	120 A	**535 0193 10**
A004TF0091	150 A	**535 0039 10**
A004TJ0084	180A	**535 0149 10**
A004TJ0581	210 A	**535 0154 10**
A004TJ0582	210 A	**535 0154 10**
A004TJ0582ZE	210 A	**535 0154 10**
A005TG0881ZE	80 A	**535 0193 10**
A2TB6481	110 A	**535 0116 10**
A2TJ1081	150 A	**535 0177 10**
A3TG2681ZE	130 A	**535 0177 10**
A3TG3181	120 A	**535 0145 10**
A3TJ0781	150 A	**535 0177 10**
A3TJ0781AE	150 A	**535 0177 10**
A3TJ0781ZE	150 A	**535 0177 10**
A4TF0091	150 A	**535 0039 10**

Valeo

437208	125 A	**535 0048 10**
437210	125 A	**535 0039 10**
437346	90 A	**535 0011 10**
437351	120 A	**535 0048 10**
437415	150 A	**535 0101 10**
437471	150 A	**535 0062 10**
437471	150 A	**535 0194 10**
437497	90 A	**535 0063 10**
437503	75 A	**535 0063 10**
437504	90 A	**535 0063 10**
437559	125 A	**535 0105 10**
439257	150 A	**535 0039 10**

Valeo

439292	120 A	**535 0048 10**
439333	90 A	**535 0011 10**
439455	150 A	**535 0101 10**
439483	110 A	**535 0064 10**
439502	150 A	**535 0062 10**
439505	90 A	**535 0063 10**
439524	90 A	**535 0063 10**
439561	110 A	**535 0105 10**
439584	125 A	**535 0105 10**
439585	180 A	**535 0168 10**
439619	180 A	**535 0168 10**
440057	180 A	**535 0168 10**
440062	100 A	**535 0105 10**
440127	150 A	**535 0165 10**
440128	120 A	**535 0165 10**
440197	180 A	**535 0176 10**
440199	120 A	**535 0194 10**
542832	150 A	**535 0062 10**
2542500	150 A	**535 0073 10**
2542693	150 A	**535 0062 10**
2542832	150 A	**535 0062 10**
2604051	120 A	**535 0187 10**
2655103	90 A	**535 0187 10**
2655475	120 A	**535 0187 10**
9655296080	80 A	**535 0062 10**
2542234A	120 A	**535 0005 10**
2542272E	125 A	**535 0030 10**
2542347A	90 A	**535 0020 10**
A 003 TG 5291ZE	120 A	**535 0178 10**
A 13 VI 202	90 A	**535 0011 10**
A 13 VI 257	90 A	**535 0020 10**
A 14 VI 35	150 A	**535 0073 10**
A 14 VI 41	150 A	**535 0073 10**
A13VI289	120 A	**535 0028 10**
A13VI297	120 A	**535 0028 10**
FG 18 S 017	180 A	**535 0062 10**
SG 10 B 016	120 A	**535 0105 10**
SG 10 B 019	120 A	**535 0028 10**
SG 10 B 020	120 A	**535 0105 10**
SG 10 B 032	120 A	**535 0028 10**
SG 10 B 064	120 A	**535 0028 10**
SG 12 B 010	120 A	**535 0005 10**
SG 12 B 012	120 A	**535 0005 10**
SG 12 B 017	125 A	**535 0030 10**
SG 12 B 050	120 A	**535 0048 10**
SG 12 B 071	125 A	**535 0030 10**
SG 12 B 089	125 A	**535 0105 10**
SG 12 B 095	120 A	**535 0048 10**
SG 12 B 096	125 A	**535 0030 10**
SG 12 B 105	125 A	**535 0105 10**
SG 12 B 108	120 A	**535 0048 10**
SG 12 B 110	125 A	**535 0030 10**
SG 12 B 116	120 A	**535 0048 10**
SG 12 B 123	125 A	**535 0030 10**
SG 15 L 012	150 A	**535 0101 10**
SG 15 L 026	150 A	**535 0101 10**
SG 15 S 019	150 A	**535 0073 10**
SG 9 B 039	90 A	**535 0011 10**
TG 11 C 027	110 A	**535 0102 10**
TG 11 C 034	110 A	**535 0105 10**
TG 11 C 064	110 A	**535 0105 10**
TG 12 C 021	120 A	**535 0178 10**
TG 12 C 038	120 A	**535 0194 10**
TG 12 C 059	120 A	**535 0178 10**
TG 12 C 061	120 A	**535 0178 10**
TG 12 C 070	120 A	**535 0203 10**
TG 15 C 020	150 A	**535 0062 10**
TG 15 C 028	150 A	**535 0062 10**
TG 15 C 053	150 A	**535 0062 10**
TG 15 C 058	150 A	**535 0080 10**
TG 15 C 118	150 A	**535 0194 10**
TG 15 C 134	150 A	**535 0178 10**
TG 16 C 011	150 A	**535 0130 10**
TG 8 S 013	75 A	**535 0212 10**

Valeo

TG 8 S 016	75 A	**535 0212 10**
TG 9 B 026	80 A	**535 0062 10**
TG 9 B 044	80 A	**535 0062 10**
TG 9 S 015	90 A	**535 0063 10**
TG 9 S 015	90 A	**535 0212 10**
TG 9 S 016	90 A	**535 0212 10**
TG 9 S 021	90 A	**535 0212 10**
TG 9 S 022	90 A	**535 0212 10**
437474	125 A	**535 0063 10**
437558	110 A	**535 0105 10**
439341	120 A	**535 0048 10**

Visteon

600120404	110 A	**535 0120 10**
DCA1639IR1	110 A	**535 0120 10**

CR →

Bosch	
0 121 C00 401	**535 0164 10**
0 122 1AA 4Z0	**535 0016 10**
0 122 1AA 5L0	**535 0016 10**
0 122 1AA 6K0	**535 0021 10**
0 122 1AA 7V0	**535 0016 10**
0 122 1AA 8F0	**535 0021 10**
0 124 A00 238	**535 0075 10**
1 126 601 534	**535 0004 10**
1 126 601 556	**535 0047 10**
1 126 601 557	**535 0009 10**
1 126 601 559	**535 0010 10**
1 126 601 565	**535 0001 10**
1 126 601 567	**535 0007 10**
1 126 601 568	**535 0013 10**
1 126 601 572	**535 0077 10**
1 126 601 580	**535 0134 10**
1 126 601 588	**535 0006 10**
1 126 601 597	**535 0015 10**
1 127 011 844	**535 0010 10**
1 127 011 846	**535 0001 10**
1 127 011 848	**535 0007 10**
1 127 011 861	**535 0047 10**
6 033 GD5 036	**535 0013 10**
F 00M 061 005	**535 0047 10**
F 00M 061 016	**535 0026 10**
F 00M 061 023	**535 0015 10**
F 00M 147 600	**535 0012 10**
F 00M 147 716	**535 0072 10**
F 00M 147 722	**535 0008 10**
F 00M 147 723	**535 0022 10**
F 00M 147 724	**535 0005 10**
F 00M 147 732	**535 0041 10**
F 00M 147 735	**535 0025 10**
F 00M 147 736	**535 0047 10**
F 00M 147 736	**535 0052 10**
F 00M 147 737	**535 0012 10**
F 00M 147 738	**535 0085 10**
F 00M 147 746	**535 0183 10**
F 00M 147 747	**535 0075 10**
F 00M 147 760	**535 0072 10**
F 00M 147 761	**535 0083 10**
F 00M 147 764	**535 0059 10**
F 00M 147 766	**535 0059 10**
F 00M 147 799	**535 0072 10**
F 00M 147 800	**535 0155 10**
F 00M 147 801	**535 0012 10**
F 00M 147 806	**535 0089 10**
F 00M 147 807	**535 0081 10**
F 00M 147 808	**535 0096 10**
F 00M 147 821	**535 0102 10**
F 00M 147 831	**535 0081 10**
F 00M 147 859	**535 0113 10**
F 00M 147 875	**535 0169 10**
F 00M 147 876	**535 0124 10**
F 00M 147 878	**535 0139 10**
F 00M 147 880	**535 0143 10**
F 00M 147 906	**535 0105 10**
F 00M 147 907	**535 0059 10**
F 00M 147 910	**535 0210 10**
F 00M 147 913	**535 0075 10**
F 00M 147 914	**535 0183 10**
F 00M 147 936	**535 0081 10**
F 00M 147 956	**535 0102 10**
F 00M 147 957	**535 0088 10**
F 00M 147 976	**535 0089 10**
F 00M 147 999	**535 0179 10**
F 00M 349 810	**535 0125 10**
F 00M 349 813	**535 0121 10**
F 00M 349 814	**535 0059 10**
F 00M 349 820	**535 0183 10**
F 00M 349 824	**535 0164 10**
F 00M 349 826	**535 0084 10**
F 00M 349 827	**535 0086 10**
F 00M 349 828	**535 0108 10**

Bosch	
F 00M 349 829	**535 0119 10**
F 00M 349 835	**535 0201 10**
F 00M 349 860	**535 0189 10**
F 00M 349 870	**535 0166 10**
F 00M 349 877	**535 0160 10**
F 00M 349 878	**535 0128 10**
F 00M 349 898	**535 0183 10**
F 00M 349 899	**535 0164 10**
F 00M 349 903	**535 0200 10**
F 00M 391 100	**535 0189 10**
F 00M 391 104	**535 0108 10**
F 00M 391 105	**535 0119 10**
F 00M 391 107	**535 0160 10**
F 00M 391 108	**535 0128 10**
F 00M 391 110	**535 0084 10**
F 00M 391 112	**535 0125 10**
F 00M 391 113	**535 0121 10**
F 00M 391 118	**535 0160 10**
F 00M 391 119	**535 0118 10**
F 00M 391 120	**535 0160 10**
F 00M 391 121	**535 0128 10**
F 00M 391 122	**535 0183 10**
F 00M 391 125	**535 0128 10**
F 00M 391 135	**535 0189 10**
F 00M 391 138	**535 0125 10**
F 00M 391 139	**535 0121 10**
F 00M 391 140	**535 0166 10**
F 00M 391 144	**535 0108 10**
F 00M 391 145	**535 0119 10**
F 00M 391 146	**535 0084 10**
F 00M 391 150	**535 0200 10**
F 00M 391 157	**535 0183 10**
F 00M 391 157	**535 0183 10**
F 00M 391 158	**535 0164 10**
F 00M 391 159	**535 0183 10**
F 00M 391 160	**535 0042 10**
F 00M 599 403	**535 0160 10**
F 00M 991 002	**535 0012 10**
F 00M 991 016	**535 0072 10**
F 00M 991 039	**535 0018 10**
F 00M 991 042	**535 0008 10**
F 00M 991 043	**535 0005 10**
F 00M 991 044	**535 0022 10**
F 00M 991 045	**535 0005 10**
F 00M 991 054	**535 0105 10**
F 00M 991 061	**535 0072 10**
F 00M 991 076	**535 0172 10**
F 00M 991 078	**535 0070 30**
F 00M 991 090	**535 0032 10**
F 00M 991 095	**535 0052 10**
F 00M 991 099	**535 0050 10**
F 00M 991 105	**535 0025 10**
F 00M 991 108	**535 0041 10**
F 00M 991 116	**535 0070 30**
F 00M 991 122	**535 0012 10**
F 00M 991 125	**535 0050 10**
F 00M 991 128	**535 0172 10**
F 00M 991 133	**535 0085 10**
F 00M 991 134	**535 0056 10**
F 00M 991 138	**535 0042 10**
F 00M 991 139	**535 0071 30**
F 00M 991 141	**535 0183 10**
F 00M 991 142	**535 0075 10**
F 00M 991 156	**535 0072 10**
F 00M 991 157	**535 0084 10**
F 00M 991 167	**535 0083 10**
F 00M 991 171	**535 0059 10**
F 00M 991 172	**535 0179 10**
F 00M 991 178	**535 0088 10**
F 00M 991 181	**535 0086 10**
F 00M 991 186	**535 0122 10**
F 00M 991 189	**535 0085 10**
F 00M 991 190	**535 0050 10**
F 00M 991 192	**535 0070 30**

Bosch	
F 00M 991 204	**535 0155 10**
F 00M 991 206	**535 0012 10**
F 00M 991 210	**535 0190 10**
F 00M 991 216	**535 0081 10**
F 00M 991 217	**535 0089 10**
F 00M 991 218	**535 0096 10**
F 00M 991 219	**535 0102 10**
F 00M 991 220	**535 0106 10**
F 00M 991 229	**535 0123 10**
F 00M 991 231	**535 0081 10**
F 00M 991 232	**535 0072 10**
F 00M 991 234	**535 0113 10**
F 00M 991 240	**535 0191 10**
F 00M 991 246	**535 0071 30**
F 00M 991 246	**535 0169 10**
F 00M 991 247	**535 0124 10**
F 00M 991 248	**535 0139 10**
F 00M 991 251	**535 0143 10**
F 00M 991 252	**535 0099 10**
F 00M 991 255	**535 0086 10**
F 00M 991 260	**535 0164 10**
F 00M 991 265	**535 0072 10**
F 00M 991 266	**535 0041 10**
F 00M 991 271	**535 0059 10**
F 00M 991 273	**535 0075 10**
F 00M 991 277	**535 0210 10**
F 00M 991 278	**535 0201 10**
F 00M 991 281	**535 0188 10**
F 00M 991 282	**535 0083 10**
F 00M 991 284	**535 0012 10**
F 00M 991 285	**535 0096 10**
F 00M 991 286	**535 0113 10**
F 00M 991 287	**535 0124 10**
F 00M 991 293	**535 0081 10**
F 00M 991 300	**535 0118 10**
F 00M 991 301	**535 0183 10**
F 00M 991 302	**535 0042 10**
F 00M 991 303	**535 0050 10**
F 00M 991 304	**535 0015 10**
F 00M 991 305	**535 0025 10**
F 00M 991 308	**535 0052 10**
F 00M 991 313	**535 0102 10**
F 00M 991 314	**535 0088 10**
F 00M 991 326	**535 0089 10**
F 00M 991 375	**535 0018 10**
F 00M 991 376	**535 0008 10**
F 00M 991 377	**535 0022 10**
F 00M 991 378	**535 0005 10**
F 00M 991 388	**535 0010 10**
F 00M 991 389	**535 0001 10**
F 00M 991 391	**535 0013 10**
F 00M 991 392	**535 0077 10**
F 00M 991 393	**535 0134 10**
F 00M 991 394	**535 0047 10**
F 00M 991 395	**535 0021 10**
F 00M 991 396	**535 0016 10**
F 00M 991 918	**535 0075 10**
F 00M 992 709	**535 0201 10**
F 00M 992 711	**535 0007 10**
F 00M 992 717	**535 0026 10**
F 00M 992 718	**535 0211 10**
F 00M 992 723	**535 0105 10**
F 00M 992 725	**535 0188 10**
F 00M A47 700	**535 0201 10**
F 00M A47 701	**535 0183 10**
F 00M A47 704	**535 0188 10**
F 010 LD1 120	**535 0032 10**
1 126 601 556	**535 0009 10**
1 126 601 566	**535 0004 10**
1 126 601 593	**535 0014 10**
1 127 011 843	**535 0009 10**
1 127 011 847	**535 0004 10**
1 127 011 857	**535 0014 10**
F 00M 147 723	**535 0014 10**

Bosch

F 00M 147 854	**535 0188 10**
F 00M 391 124	**535 0161 10**
F 00M 991 390	**535 0004 10**
F 00M 991 397	**535 0009 10**

Cargo

235696	**535 0107 10**
237587	**535 0199 10**
237610	**535 0181 10**
237619	**535 0182 10**

Dayco

ALP2234	**535 0010 10**
ALP2325	**535 0001 10**
ALP2326	**535 0077 10**
ALP2328	**535 0004 10**
ALP2329	**535 0005 10**
ALP2331	**535 0007 10**
ALP2332	**535 0008 10**
ALP2333	**535 0009 10**
ALP2335	**535 0012 10**
ALP2336	**535 0014 10**
ALP2337	**535 0015 10**
ALP2338	**535 0016 10**
ALP2339	**535 0017 10**
ALP2340	**535 0018 10**
ALP2342	**535 0022 10**
ALP2343	**535 0023 10**
ALP2345	**535 0028 10**
ALP2346	**535 0030 10**
ALP2347	**535 0035 10**
ALP2348	**535 0038 10**
ALP2349	**535 0039 10**
ALP2350	**535 0041 10**
ALP2352	**535 0048 10**
ALP2354	**535 0050 10**
ALP2355	**535 0047 10**
ALP2355	**535 0052 10**
ALP2356	**535 0053 10**
ALP2357	**535 0059 10**
ALP2358	**535 0063 10**
ALP2359	**535 0064 10**
ALP2360	**535 0072 10**
ALP2361	**535 0073 10**
ALP2362	**535 0183 10**
ALP2363	**535 0101 10**
ALP2364	**535 0103 10**
ALP2365	**535 0084 10**
ALP2366	**535 0042 10**
ALP2367	**535 0060 10**
ALP2368	**535 0083 10**
ALP2369	**535 0080 10**
ALP2371	**535 0081 10**
ALP2372	**535 0049 10**
ALP2373	**535 0026 10**
ALP2374	**535 0116 10**
ALP2375	**535 0032 10**
ALP2376	**535 0011 10**
ALP2377	**535 0085 10**
ALP2378	**535 0013 10**
ALP2379	**535 0086 10**
ALP2380	**535 0036 10**
ALP2380	**535 0108 10**
ALP2381	**535 0134 10**
ALP2382	**535 0118 10**
ALP2383	**535 0024 10**

Dayco

ALP2384	**535 0119 10**
ALP2385	**535 0101 10**
ALP2386	**535 0021 10**
ALP2387	**535 0020 10**
ALP2388	**535 0111 10**
ALP2389	**535 0140 10**
ALP2390	**535 0212 10**
TA436	**535 0103 10**

Delco Remy

10511026	**535 0065 10**

Delphi

211242	**535 0077 10**
220681	**535 0077 10**
220682	**535 0134 10**
10451570	**535 0016 10**
10453582	**535 0016 10**
10484670	**535 0033 10**
10493077	**535 0083 10**
10493103	**535 0012 10**

Denso

121041-1140	**535 0112 10**
MS121041-1140	**535 0112 10**

Denso Poong Sung

72011-0740	**535 0034 10**

Febi

11701	**535 0001 10**
14043	**535 0077 10**
14045	**535 0013 10**
14064	**535 0010 10**
14997	**535 0072 10**
15090	**535 0023 10**
15153	**535 0011 10**
15154	**535 0015 10**
15155	**535 0016 10**
15156	**535 0017 10**
15157	**535 0020 10**
15158	**535 0021 10**
15165	**535 0013 10**
15184	**535 0014 10**
15252	**535 0004 10**
15254	**535 0005 10**
15256	**535 0006 10**
15258	**535 0007 10**
15260	**535 0008 10**
15262	**535 0012 10**
15264	**535 0018 10**
15274	**535 0022 10**
21059	**535 0055 10**
21654	**535 0068 10**

Febi

21662	**535 0078 10**
21683	**535 0050 10**
21684	**535 0042 10**
21685	**535 0045 10**
21686	**535 0069 10**
21689	**535 0101 10**
24179	**535 0028 10**
24413	**535 0073 10**
26958	**535 0118 10**
27836	**535 0039 10**
27837	**535 0101 10**
27839	**535 0111 10**
27840	**535 0108 10**
27841	**535 0129 10**
28387	**535 0134 10**
28387	**535 0134 10**
30029	**535 0063 10**
30179	**535 0103 10**
31541	**535 0112 10**
31729	**535 0075 10**
31743	**535 0183 10**
32297	**535 0188 10**
32310	**535 0175 10**

Flennor

FGF0002	**535 0208 10**
FGF0003	**535 0198 10**
FGF0025	**535 0112 10**
FGF0026	**535 0101 10**
FGF0051	**535 0209 10**
FGF0056	**535 0196 10**
FGF0076	**535 0210 10**

Gates

9901-70001	**535 0205 10**
K01EG1	**535 0186 10**
OAP7013	**535 0012 10**
OAP7015	**535 0208 10**
OAP7017	**535 0198 10**
OAP7030	**535 0073 10**
OAP7031	**535 0172 10**
OAP7032	**535 0115 10**
OAP7033	**535 0005 10**
OAP7034	**535 0039 10**
OAP7035	**535 0188 10**
OAP7036	**535 0072 10**
OAP7037	**535 0065 10**
OAP7039	**535 0063 10**
OAP7040	**535 0001 10**
OAP7041	**535 0004 10**
OAP7042	**535 0060 10**
OAP7043	**535 0028 10**
OAP7044	**535 0041 10**
OAP7046	**535 0086 10**
OAP7047	**535 0010 10**
OAP7048	**535 0023 10**
OAP7049	**535 0016 10**
OAP7050	**535 0157 10**
OAP7051	**535 0098 10**
OAP7052	**535 0112 10**
OAP7053	**535 0101 10**
OAP7054	**535 0075 10**
OAP7055	**535 0127 10**
OAP7056	**535 0042 10**
OAP7057	**535 0050 10**
OAP7058	**535 0165 10**

CR →

Gates

OAP7059	**535 0024 10**
OAP7060	**535 0015 10**
OAP7061	**535 0014 10**
OAP7062	**535 0071 30**
OAP7063	**535 0094 10**
OAP7064	**535 0129 10**
OAP7065	**535 0084 10**
OAP7066	**535 0052 10**
OAP7067	**535 0009 10**
OAP7068	**535 0047 10**
OAP7069	**535 0070 30**
OAP7070	**535 0087 10**
OAP7071	**535 0049 10**
OAP7072	**535 0013 10**
OAP7073	**535 0046 10**
OAP7074	**535 0143 10**
OAP7075	**535 0026 10**
OAP7076	**535 0008 10**
OAP7077	**535 0062 10**
OAP7078	**535 0209 10**
OAP7079	**535 0011 10**
OAP7080	**535 0059 10**
OAP7081	**535 0030 10**
OAP7082	**535 0048 10**
OAP7083	**535 0196 10**
OAP7084	**535 0164 10**
OAP7085	**535 0017 10**
OAP7086	**535 0140 10**
OAP7087	**535 0036 10**
OAP7088	**535 0190 10**
OAP7089	**535 0020 10**
OAP7090	**535 0155 10**
OAP7091	**535 0107 10**
OAP7092	**535 0168 10**
OAP7093	**535 0034 10**
OAP7094	**535 0053 10**
OAP7095	**535 0083 10**
OAP7096	**535 0007 10**
OAP7097	**535 0103 10**
OAP7098	**535 0021 10**
OAP7099	**535 0085 10**
OAP7100	**535 0077 10**
OAP7101	**535 0195 10**
OAP7102	**535 0018 10**
OAP7103	**535 0210 10**
OAP7104	**535 0120 10**
OAP7105	**535 0100 10**
OAP7106	**535 0105 10**
OAP7107	**535 0109 10**
OAP7108	**535 0116 10**
OAP7109	**535 0088 10**
OAP7110	**535 0081 10**
OAP7111	**535 0183 10**
T36167	**535 0175 10**

Hitachi

GD115070	**535 0083 10**
GD214998-1	**535 0012 10**
GD215541	**535 0053 10**
GD2160092	**535 0044 10**
GD2160093	**535 0044 10**
GD217756	**535 0083 10**
GD218089	**535 0065 10**
GD2185092	**535 0093 10**
GD218752	**535 0091 10**
GD218964	**535 0092 10**
L110G-7500	**535 0044 10**

Hutchinson

D7512RA	**535 0105 10**
D7513RA	**535 0116 10**
DB0261	**535 0048 10**
DB0267	**535 0075 10**
DB0268	**535 0101 10**

IKA

335941	**535 0174 10**
3 3593 1	**535 0120 10**
3 3596 1	**535 0192 10**
3 5308 1	**535 0184 10**
3 5353 1	**535 0049 10**
3 5411 0	**535 0177 10**
3 5425 1	**535 0181 10**

INA

F-225355	**535 0001 10**
F-225355.10	**535 0001 10**
F-225355.11	**535 0001 10**
F-225355.4	**535 0001 10**
F-225355.5	**535 0001 10**
F-225355.6	**535 0001 10**
F-225355.7	**535 0001 10**
F-225643.1	**535 0077 10**
F-225643.10	**535 0077 10**
F-225643.11	**535 0077 10**
F-225643.12	**535 0077 10**
F-225643.13	**535 0077 10**
F-225643.4	**535 0077 10**
F-225643.5	**535 0077 10**
F-225643.6	**535 0077 10**
F-225643.7	**535 0077 10**
F-225643.8	**535 0077 10**
F-225643.9	**535 0077 10**
F-225644.2	**535 0013 10**
F-225644.4	**535 0013 10**
F-225644.5	**535 0013 10**
F-225644.6	**535 0013 10**
F-225644.7	**535 0013 10**
F-225653.06	**535 0005 10**
F-225653.07	**535 0005 10**
F-225653.08	**535 0004 10**
F-225653.10	**535 0005 10**
F-225653.11	**535 0005 10**
F-225653.12	**535 0004 10**
F-225653.13	**535 0004 10**
F-225653.3	**535 0004 10**
F-225653.4	**535 0004 10**
F-225653.5	**535 0004 10**
F-225653.9	**535 0004 10**
F-226321.12	**535 0006 10**
F-226321.4	**535 0006 10**
F-226321.5	**535 0006 10**
F-226321.6	**535 0006 10**
F-226322.04	**535 0007 10**
F-226322.05	**535 0007 10**
F-226322.06	**535 0008 10**
F-226322.07	**535 0007 10**
F-226322.09	**535 0008 10**
F-226322.10	**535 0008 10**
F-226322.11	**535 0008 10**
F-226322.12	**535 0007 10**
F-226322.14	**535 0008 10**
F-226387	**535 0134 10**
F-226387.04	**535 0134 10**
F-226387.05	**535 0134 10**

INA

F-226387.07	**535 0134 10**
F-226387.08	**535 0134 10**
F-226387.09	**535 0134 10**
F-226387.10	**535 0134 10**
F-226556.04	**535 0009 10**
F-226556.05	**535 0009 10**
F-226556.06	**535 0009 10**
F-226556.07	**535 0009 10**
F-226556.10	**535 0009 10**
F-226804	**535 0010 10**
F-226804.04	**535 0010 10**
F-226804.05	**535 0010 10**
F-226804.07	**535 0010 10**
F-226804.08	**535 0010 10**
F-226804.09	**535 0010 10**
F-226962.5	**535 0056 10**
F-227079.04	**535 0026 10**
F-227079.05	**535 0026 10**
F-227079.06	**535 0026 10**
F-227628	**535 0012 10**
F-227628.04	**535 0012 10**
F-227628.05	**535 0012 10**
F-227628.06	**535 0012 10**
F-227628.07	**535 0012 10**
F-227628.10	**535 0012 10**
F-227628.11	**535 0012 10**
F-227628.12	**535 0012 10**
F-227820.04	**535 0047 10**
F-227820.05	**535 0047 10**
F-227820.06	**535 0047 10**
F-227820.07	**535 0047 10**
F-227820.08	**535 0052 10**
F-227820.09	**535 0052 10**
F-227820.10	**535 0052 10**
F-227820.12	**535 0052 10**
F-227820.13	**535 0052 10**
F-227820.14	**535 0047 10**
F-228215	**535 0013 10**
F-228215.01	**535 0013 10**
F-228215.02	**535 0013 10**
F-228215.03	**535 0013 10**
F-228215.04	**535 0013 10**
F-228411.02	**535 0038 10**
F-228411.04	**535 0038 10**
F-228618	**535 0014 10**
F-228618.07	**535 0014 10**
F-228618.4	**535 0014 10**
F-228618.5	**535 0014 10**
F-228751.06	**535 0053 10**
F-228751.07	**535 0053 10**
F-228751.2	**535 0053 10**
F-228751.3	**535 0053 10**
F-228881.02	**535 0028 10**
F-228881.03	**535 0028 10**
F-229603	**535 0039 10**
F-229603.02	**535 0073 10**
F-229603.03	**535 0073 10**
F-229603.06	**535 0073 10**
F-229603.07	**535 0073 10**
F-229603.08	**535 0073 10**
F-229603.09	**535 0073 10**
F-229603.1	**535 0039 10**
F-229603.10	**535 0039 10**
F-229603.11	**535 0039 10**
F-229603.12	**535 0073 10**
F-229603.13	**535 0073 10**
F-229603.14	**535 0039 10**
F-229603.15	**535 0073 10**
F-229603.16	**535 0073 10**
F-229603.4	**535 0039 10**
F-229603.5	**535 0039 10**
F-229643.03	**535 0030 10**
F-229643.04	**535 0030 10**
F-229643.07	**535 0030 10**

CR →

INA	
F-229643.10	**535 0030 10**
F-229643.11	**535 0030 10**
F-229974	**535 0017 10**
F-229974.03	**535 0035 10**
F-229974.04	**535 0017 10**
F-229974.05	**535 0017 10**
F-230051	**535 0031 10**
F-230051.02	**535 0031 10**
F-230051.03	**535 0031 10**
F-230147.04	**535 0018 10**
F-230147.04+ B. 3,5mm	**535 0116 10**
F-230209	**535 0032 10**
F-230209.03	**535 0032 10**
F-230209.04	**535 0032 10**
F-230283	**535 0078 10**
F-230283.03	**535 0055 10**
F-230283.1	**535 0055 10**
F-230283.2	**535 0055 10**
F-230329.02	**535 0127 10**
F-230329.04	**535 0127 10**
F-230401	**535 0072 10**
F-230401.02	**535 0072 10**
F-230401.03	**535 0072 10**
F-230401.06	**535 0072 10**
F-230401.07	**535 0072 10**
F-230401.08	**535 0072 10**
F-230401.09	**535 0072 10**
F-230753	**535 0033 10**
F-230753.01	**535 0033 10**
F-230753.03	**535 0033 10**
F-230753.06	**535 0033 10**
F-230759.01	**535 0020 10**
F-230759.02	**535 0020 10**
F-230759.05	**535 0020 10**
F-230825.04	**535 0021 10**
F-230825.05	**535 0021 10**
F-230825.2	**535 0021 10**
F-230825.3	**535 0021 10**
F-230846	**535 0022 10**
F-230846.01	**535 0022 10**
F-230846.02	**535 0022 10**
F-230846.03	**535 0022 10**
F-230846.04	**535 0022 10**
F-230846.05	**535 0022 10**
F-230866	**535 0144 10**
F-230866.01	**535 0144 10**
F-230866.03	**535 0144 10**
F-230866.04	**535 0023 10**
F-230866.05	**535 0023 10**
F-230866.07	**535 0023 10**
F-230866.08	**535 0144 10**
F-230866.09	**535 0144 10**
F-230866.10	**535 0023 10**
F-230866.11	**535 0023 10**
F-231108	**535 0024 10**
F-231108.01	**535 0024 10**
F-231108.02	**535 0024 10**
F-231142	**535 0041 10**
F-231142.05	**535 0041 10**
F-231142.08	**535 0041 10**
F-231618	**535 0034 10**
F-231618.01	**535 0034 10**
F-231618.02	**535 0034 10**
F-231618.03	**535 0097 10**
F-231618.04	**535 0034 10**
F-231618.05	**535 0034 10**
F-231618.06	**535 0097 10**
F-232001.04	**535 0042 10**
F-232001.06	**535 0042 10**
F-232001.07	**535 0042 10**
F-232001.08	**535 0042 10**
F-232001.09	**535 0042 10**
F-232030.02	**535 0045 10**
F-232030.03	**535 0045 10**

INA	
F-232030.04	**535 0045 10**
F-232030.05	**535 0045 10**
F-232030.06	**535 0045 10**
F-232030.07	**535 0045 10**
F-232030.09	**535 0045 10**
F-232030.10	**535 0101 10**
F-232030.11	**535 0101 10**
F-232353	**535 0065 10**
F-232353.02	**535 0133 10**
F-232353.03	**535 0065 10**
F-232353.1	**535 0065 10**
F-232369	**535 0179 10**
F-232369.03	**535 0179 10**
F-232369.04	**535 0059 10**
F-232369.05	**535 0059 10**
F-232369.07	**535 0059 10**
F-232369.08	**535 0059 10**
F-232369.09	**535 0179 10**
F-232369.2	**535 0179 10**
F-232600	**535 0035 10**
F-232600.01	**535 0035 10**
F-232600.02	**535 0035 10**
F-232774.01	**535 0079 10**
F-232774.03	**535 0079 10**
F-232774.04	**535 0079 10**
F-232774.05	**535 0079 10**
F-232854.03	**535 0074 10**
F-232854.06	**535 0074 10**
F-233106.03	**535 0110 10**
F-233106.04	**535 0110 10**
F-233106.05	**535 0110 10**
F-233106.06	**535 0110 10**
F-233106.1	**535 0110 10**
F-233197	**535 0050 10**
F-233197.01	**535 0050 10**
F-233197.02	**535 0050 10**
F-233197.03	**535 0050 10**
F-233197.04	**535 0050 10**
F-233197.05	**535 0050 10**
F-233379.01	**535 0131 10**
F-233379.02	**535 0131 10**
F-233525	**535 0025 10**
F-233525.01	**535 0025 10**
F-233525.04	**535 0025 10**
F-233525.05	**535 0025 10**
F-233591.02	**535 0162 10**
F-233593	**535 0060 10**
F-233593.03	**535 0060 10**
F-233593.04	**535 0060 10**
F-233593.05	**535 0060 10**
F-233593.1	**535 0060 10**
F-233593.2	**535 0060 10**
F-233608.01	**535 0098 10**
F-233608.02	**535 0098 10**
F-233608.03	**535 0098 10**
F-233608.03	**535 0157 10**
F-233834	**535 0068 10**
F-233834.01	**535 0069 10**
F-233834.02	**535 0069 10**
F-233834.03	**535 0069 10**
F-233970	**535 0046 10**
F-233970.02	**535 0046 10**
F-233970.03	**535 0046 10**
F-233970.04	**535 0046 10**
F-233970.05	**535 0046 10**
F-234065	**535 0141 10**
F-234359	**535 0037 10**
F-234359.3	**535 0037 10**
F-234563.01	**535 0085 10**
F-234563.02	**535 0085 10**
F-234563.03	**535 0085 10**
F-234563.04	**535 0085 10**
F-234637	**535 0048 10**
F-234637.04	**535 0048 10**

INA	
F-234637.1	**535 0048 10**
F-234739	**535 0036 10**
F-234739.03	**535 0036 10**
F-234739.04	**535 0036 10**
F-234739.05	**535 0036 10**
F-235449	**535 0083 10**
F-235449.02	**535 0083 10**
F-235449.03	**535 0083 10**
F-235449.04	**535 0083 10**
F-235449.05	**535 0083 10**
F-235492	**535 0090 10**
F-235492.02	**535 0090 10**
F-235492.1	**535 0090 10**
F-235931	**535 0100 10**
F-235931.02	**535 0100 10**
F-235968	**535 0086 10**
F-235968.01	**535 0086 10**
F-235968.03	**535 0086 10**
F-235968.05	**535 0086 10**
F-235968.06	**535 0086 10**
F-235968.07	**535 0086 10**
F-235968.08	**535 0086 10**
F-235968.09	**535 0086 10**
F-235968.10	**535 0086 10**
F-236001	**535 0049 10**
F-236001.01	**535 0049 10**
F-236001.02	**535 0049 10**
F-236071.02	**535 0187 10**
F-236071.03	**535 0187 10**
F-236071.04	**535 0187 10**
F-236071.05	**535 0187 10**
F-236071.06	**535 0187 10**
F-236071.07	**535 0187 10**
F-236071.08	**535 0187 10**
F-236071.1	**535 0187 10**
F-236127	**535 0084 10**
F-236127.01	**535 0084 10**
F-236127.02	**535 0084 10**
F-236127.03	**535 0084 10**
F-236127.04	**535 0084 10**
F-236127.05	**535 0084 10**
F-236127.06	**535 0084 10**
F-236528	**535 0183 10**
F-236528.01	**535 0183 10**
F-236528.02	**535 0183 10**
F-236528.03	**535 0183 10**
F-236528.04	**535 0183 10**
F-236528.06	**535 0183 10**
F-236528.07	**535 0183 10**
F-236566	**535 0075 10**
F-236566.01	**535 0075 10**
F-236566.02	**535 0075 10**
F-236566.03	**535 0075 10**
F-236591.01	**535 0062 10**
F-236591.02	**535 0062 10**
F-236591.02	**535 0194 10**
F-236591.04	**535 0062 10**
F-236591.05	**535 0194 10**
F-236591.06	**535 0062 10**
F-236591.07	**535 0194 10**
F-236591.1	**535 0194 10**
F-236675.02	**535 0080 10**
F-236675.03	**535 0080 10**
F-236675.04	**535 0080 10**
F-237045	**535 0087 10**
F-237045.02	**535 0087 10**
F-237101.01	**535 0063 10**
F-237101.02	**535 0063 10**
F-237101.03	**535 0063 10**
F-237101.04	**535 0063 10**
F-237401	**535 0132 10**
F-237401.01	**535 0132 10**
F-237481	**535 0064 10**
F-237481.01	**535 0064 10**

CR →

INA	
F-237481.02	**535 0064 10**
F-237653	**535 0118 10**
F-238005	**535 0127 10**
F-238005.02	**535 0127 10**
F-238120	**535 0088 10**
F-238120.01	**535 0088 10**
F-238120.02	**535 0088 10**
F-238163	**535 0094 10**
F-238163.01	**535 0094 10**
F-238163.02	**535 0094 10**
F-238163.03	**535 0094 10**
F-238163.04	**535 0094 10**
F-238206.02	**535 0142 10**
F-238206.03	**535 0142 10**
F-238215.01	**535 0078 10**
F-238215.02	**535 0078 10**
F-238215.03	**535 0078 10**
F-238216	**535 0068 10**
F-238216.01	**535 0068 10**
F-238419.2	**535 0129 10**
F-238512.02	**535 0081 10**
F-238512.03	**535 0081 10**
F-238512.05	**535 0081 10**
F-238512.06	**535 0081 10**
F-238822	**535 0112 10**
F-238822.01	**535 0112 10**
F-238822.02	**535 0112 10**
F-238823.04	**535 0150 10**
F-238823.05	**535 0150 10**
F-238918.01	**535 0122 10**
F-238918.2	**535 0122 10**
F-239356	**535 0108 10**
F-239356.01	**535 0108 10**
F-239356.02	**535 0108 10**
F-239356.03	**535 0108 10**
F-239662	**535 0134 10**
F-239662.01	**535 0134 10**
F-239779.01	**535 0130 10**
F-239779.02	**535 0130 10**
F-239779.03	**535 0130 10**
F-239808	**535 0140 10**
F-239808.01	**535 0140 10**
F-239808.02	**535 0140 10**
F-239808.03	**535 0140 10**
F-239808.04	**535 0140 10**
F-239808.05	**535 0140 10**
F-239808.06	**535 0140 10**
F-239809	**535 0101 10**
F-239809.01	**535 0101 10**
F-239809.03	**535 0101 10**
F-239912.01	**535 0107 10**
F-239912.02	**535 0107 10**
F-239912.03	**535 0107 10**
F-239992	**535 0119 10**
F-239992.01	**535 0119 10**
F-239992.02	**535 0119 10**
F-239992.03	**535 0119 10**
F-240026.01	**535 0135 10**
F-240026.02	**535 0135 10**
F-240026.03	**535 0135 10**
F-240026.04	**535 0135 10**
F-240026.05	**535 0135 10**
F-240113	**535 0065 10**
F-240113.01	**535 0065 10**
F-240138	**535 0096 10**
F-240138.01	**535 0096 10**
F-240138.02	**535 0096 10**
F-240138.03	**535 0096 10**
F-240139	**535 0155 10**
F-240139.01	**535 0155 10**
F-240139.02	**535 0155 10**
F-240139.03	**535 0155 10**
F-240139.04	**535 0155 10**
F-240139.05	**535 0155 10**

INA	
F-240423	**535 0055 10**
F-550181.03	**535 0105 10**
F-550181.04	**535 0105 10**
F-550181.05	**535 0105 10**
F-550213	**535 0102 10**
F-550213.01	**535 0089 10**
F-550213.02	**535 0102 10**
F-550213.03	**535 0089 10**
F-550213.04	**535 0089 10**
F-550213.06	**535 0123 10**
F-550213.07	**535 0089 10**
F-550213.08	**535 0102 10**
F-550213.09	**535 0102 10**
F-550213.10	**535 0089 10**
F-550213.11	**535 0102 10**
F-550371	**535 0106 10**
F-550371.01	**535 0106 10**
F-550379	**535 0109 10**
F-550379.01	**535 0109 10**
F-550379.02	**535 0114 10**
F-550379.03	**535 0109 10**
F-550395	**535 0104 10**
F-550395.01	**535 0104 10**
F-550395.02	**535 0104 10**
F-550426	**535 0149 10**
F-550532	**535 0103 10**
F-550532.01	**535 0103 10**
F-550879	**535 0092 10**
F-550879.01	**535 0092 10**
F-550883	**535 0154 10**
F-550883.01	**535 0154 10**
F-550883.02	**535 0154 10**
F-551034	**535 0093 10**
F-551034.01	**535 0093 10**
F-551357	**535 0113 10**
F-551357.01	**535 0113 10**
F-551359	**535 0069 10**
F-551406.01	**535 0124 10**
F-551406.02	**535 0124 10**
F-551406.03	**535 0124 10**
F-551657.01	**535 0111 10**
F-551657.02	**535 0111 10**
F-551657.03	**535 0111 10**
F-551657.04	**535 0111 10**
F-551657.05	**535 0111 10**
F-551759	**535 0091 10**
F-551759.01	**535 0091 10**
F-552016.01	**535 0037 10**
F-552296	**535 0068 10**
F-552305	**535 0153 10**
F-552386.01	**535 0177 10**
F-552498	**535 0220 10**
F-552562	**535 0145 10**
F-552699	**535 0005 10**
F-552699.01	**535 0005 10**
F-552699.02	**535 0005 10**
F-552699.03	**535 0005 10**
F-552861	**535 0169 10**
F-552901.01	**535 0168 10**
F-552901.02	**535 0168 10**
F-552901.03	**535 0168 10**
F-552901.04	**535 0168 10**
F-552901.05	**535 0168 10**
F-552901.06	**535 0168 10**
F-552901.07	**535 0168 10**
F-552923	**535 0072 10**
F-552923.01	**535 0072 10**
F-553099	**535 0072 10**
F-553099.01	**535 0072 10**
F-553240	**535 0211 10**
F-553240.01	**535 0211 10**
F-553322	**535 0143 10**
F-553322.01	**535 0143 10**
F-553392	**535 0121 10**

INA	
F-553392.01	**535 0121 10**
F-553393	**535 0125 10**
F-553393.01	**535 0125 10**
F-553393.02	**535 0125 10**
F-553448	**535 0139 10**
F-553470	**535 0012 10**
F-553470.01	**535 0012 10**
F-553470.02	**535 0012 10**
F-553470.04	**535 0012 10**
F-553470.05	**535 0012 10**
F-553470.06	**535 0012 10**
F-553857	**535 0101 10**
F-553857.02	**535 0101 10**
F-553857.03	**535 0101 10**
F-553857.04	**535 0101 10**
F-553857.05	**535 0101 10**
F-553857.06	**535 0101 10**
F-553857.08	**535 0101 10**
F-553857.09	**535 0101 10**
F-554007.02	**535 0164 10**
F-554007.03	**535 0164 10**
F-554053.01	**535 0115 10**
F-554053.02	**535 0115 10**
F-554074	**535 0158 10**
F-554074.01	**535 0158 10**
F-554710	**535 0097 10**
F-554710.01	**535 0097 10**
F-554755	**535 0137 10**
F-554755.01	**535 0137 10**
F-554765.02	**535 0033 10**
F-554765.03	**535 0033 10**
F-554766	**535 0160 10**
F-554766.01	**535 0160 10**
F-555097.01	**535 0138 10**
F-556014.01	**535 0170 10**
F-556174.01	**535 0128 10**
F-556234.01	**535 0099 10**
F-556234.02	**535 0099 10**
F-556311	**535 0207 10**
F-556533.01	**535 0178 10**
F-556599	**535 0028 10**
F-556599.01	**535 0028 10**
F-556602	**535 0030 10**
F-556602.01	**535 0030 10**
F-556614	**535 0090 10**
F-556614.01	**535 0090 10**
F-556615	**535 0074 10**
F-557045	**535 0146 10**
F-557045.01	**535 0146 10**
F-557071.01	**535 0163 10**
F-557311	**535 0165 10**
F-557311.01	**535 0165 10**
F-557564	**535 0161 10**
F-557755	**535 0105 10**
F-557928	**535 0151 10**
F-557928.01	**535 0151 10**
F-558333	**535 0167 10**
F-558432.02	**535 0171 10**
F-558553	**535 0141 10**
F-558658	**535 0201 10**
F-558658.01	**535 0201 10**
F-558658.02	**535 0201 10**
F-559174	**535 0156 10**
F-559320	**535 0050 10**
F-559320.01	**535 0050 10**
F-559321	**535 0148 10**
F-559401.01	**535 0147 10**
F-559894	**535 0176 10**
F-560201	**535 0216 10**
F-560565	**535 0166 10**
F-560968	**535 0193 10**
F-561957	**535 0200 10**
F-561957.03	**535 0200 10**
F-561957.04	**535 0200 10**

INA

F-562347	**535 0133 10**
F-563248	**535 0203 10**
F-563248.01	**535 0203 10**
F-563248.02	**535 0203 10**
F-563248.03	**535 0203 10**
F-563424	**535 0202 10**
F-563432	**535 0159 10**
F-563795	**535 0213 10**
F-563945	**535 0204 10**
F-567535	**535 0217 10**
F-567535.01	**535 0217 10**
F-568860	**535 0180 10**
F-568861	**535 0181 10**
F-568861.01	**535 0181 10**
F-568861.02	**535 0181 10**
F-570680	**535 0182 10**
F-570753	**535 0184 10**
F-579125	**535 0199 10**
F-580303	**535 0214 10**
F-581342	**535 0215 10**
F-581518	**535 0219 10**
F-582200	**535 0218 10**
F-226954	**535 0011 10**
F-226954.3	**535 0011 10**
F-226954.4	**535 0011 10**
F-226954.5	**535 0011 10**
F-226954.7	**535 0011 10**
F-228824.01	**535 0015 10**
F-228824.04	**535 0015 10**
F-228824.06	**535 0015 10**
F-228824.07	**535 0015 10**
F-228824.09	**535 0015 10**
F-228824.10	**535 0015 10**
F-228824.11	**535 0015 10**
F-228824.12	**535 0015 10**
F-229363.05	**535 0016 10**
F-229363.06	**535 0016 10**
F-229363.07	**535 0016 10**
F-229363.09	**535 0016 10**
F-230147	**535 0018 10**
F-230147.01	**535 0018 10**
F-230147.02	**535 0018 10**
F-230147.03	**535 0018 10**
F-230147.05	**535 0018 10**
F-231142.01	**535 0041 10**
F-232001.02	**535 0042 10**
F-232288.01	**535 0044 10**
F-232288.02	**535 0044 10**
F-232288.03	**535 0044 10**
F-239973	**535 0129 10**
F-239973.01	**535 0129 10**
F-239973.02	**535 0129 10**
F-239973.03	**535 0129 10**
F-239973.04	**535 0129 10**
F-239973.05	**535 0129 10**
F-552561.01	**535 0152 10**
F-558404	**535 0120 10**
F-559401	**535 0147 10**
F-559585	**535 0016 10**
F-559585.01	**535 0016 10**
F-567525	**535 0173 10**

INA+Gates

F-237653+EG1	**535 0186 10**

Kager

71-8032	**535 0182 10**
71-8034	**535 0183 10**
71-8045	**535 0198 10**
71-8046	**535 0209 10**

KDAC

222588	**535 0202 10**
222598	**535 0204 10**

Koyo

DCA1834IR	**535 0181 10**
WCPN36RC4X	**535 0218 10**
WCPN36RC-X	**535 0182 10**
WCPN36RDX	**535 0182 10**

Litens

920599	**535 0196 10**
920693	**535 0212 10**
920726	**535 0209 10**
920752	**535 0197 10**
920755	**535 0190 10**
920789	**535 0192 10**
920802	**535 0198 10**
920821	**535 0195 10**
920834	**535 0208 10**
920851	**535 0210 10**
920954	**535 0209 10**
600693	**535 0063 10**
920501	**535 0172 10**
920574	**535 0070 30**
920583	**535 0120 10**
920606	**535 0098 10**
920629	**535 0071 30**
920650	**535 0131 10**
920693	**535 0063 10**
920720	**535 0174 10**
920731	**535 0189 10**
920796	**535 0191 10**
920803	**535 0175 10**
920856	**535 0188 10**
921703	**535 0101 10**
111020A	**535 0098 10**
111020A	**535 0157 10**

Litens + Gates

920803 + EG2	**535 0206 10**

Magneti Marelli

8362516	**535 0023 10**
8362959	**535 0037 10**
8362397.0	**535 0144 10**

Mako

83653301	**535 0087 10**

Melco

60838523	**535 0147 10**
1800A061	**535 0145 10**
1800A120	**535 0152 10**
A628X91371	**535 0035 10**
A628X92071	**535 0049 10**
A252C52775	**535 0149 10**
A252C53371	**535 0109 10**
A252C54175	**535 0158 10**
A252C54375	**535 0114 10**
A252C55075	**535 0146 10**
A252C55475	**535 0138 10**
A252C55675	**535 0147 10**
A252C55875	**535 0153 10**
A252C55975	**535 0154 10**
A628X92171	**535 0094 10**
JK58A01636A	**535 0109 10**
JK58A01635A	**535 0149 10**
A252C54975	**535 0163 10**

Mitsubishi

A628X91371	**535 0035 10**
A628X92071	**535 0049 10**
A252C559FE	**535 0154 10**
A252C564FE	**535 0177 10**

Nippon Denso

8362516	**535 0115 10**
810200010	**535 0110 10**
8980337360	**535 0038 10**
021040-0960	**535 0031 10**
021040-0970	**535 0024 10**
021040-1060	**535 0141 10**
021040-1070	**535 0173 10**
021040-1110	**535 0174 10**
021040-1140	**535 0031 10**
021040-1241	**535 0197 10**
021040-1450	**535 0174 10**
021040-1570	**535 0107 10**
104210-3511	**535 0181 10**
104210-3512	**535 0181 10**
104210-3761	**535 0182 10**
121041-0580	**535 0192 10**
121041-1440	**535 0171 10**
71011-0750	**535 0046 10**
72011-0750	**535 0046 10**

NSK

51941223	**535 0145 10**
81124 + B. 4,6mm	**535 0177 10**

NTN

51206	**535 0184 10**

CR →

NTN	
359V1-1	**535 0199 10**
DJA1893IR	**535 0180 10**

Quinton Hazel	
1010103	**535 0134 10**
1010152	**535 0101 10**
RSE103	**535 0134 10**

Ruville	
55058	**535 0075 10**
55088	**535 0127 10**
55128	**535 0015 10**
55142	**535 0016 10**
55151	**535 0020 10**
55153	**535 0011 10**
55169	**535 0101 10**
55170	**535 0050 10**
55171	**535 0013 10**
55172	**535 0021 10**
55173	**535 0042 10**
55177	**535 0086 10**
55184	**535 0084 10**
55185	**535 0111 10**
55186	**535 0129 10**
55188	**535 0077 10**
55192	**535 0108 10**
55193	**535 0119 10**
55196	**535 0140 10**
55253	**535 0017 10**
55255	**535 0064 10**
55284	**535 0087 10**
55288	**535 0133 10**
55293	**535 0098 10**
55294	**535 0157 10**
55296	**535 0132 10**
55297	**535 0070 30**
55374	**535 0071 30**
55375	**535 0065 10**
55376	**535 0115 10**
55377	**535 0151 10**
55378	**535 0169 10**
55379	**535 0143 10**
55380	**535 0130 10**
55381	**535 0172 10**
55382	**535 0081 10**
55451	**535 0005 10**
55466	**535 0014 10**
55467	**535 0010 10**
55468	**535 0009 10**
55469	**535 0007 10**
55470	**535 0004 10**
55471	**535 0001 10**
55472	**535 0012 10**
55473	**535 0052 10**
55487	**535 0008 10**
55583	**535 0048 10**
55593	**535 0030 10**
55594	**535 0028 10**
55615	**535 0153 10**
55616	**535 0154 10**
55617	**535 0138 10**
55618	**535 0139 10**
55621	**535 0163 10**
55624	**535 0080 10**
55625	**535 0088 10**
55626	**535 0089 10**

Ruville	
55627	**535 0105 10**
55628	**535 0109 10**
55718	**535 0018 10**
55720	**535 0022 10**
55721	**535 0041 10**
55722	**535 0047 10**
55755	**535 0036 10**
55758	**535 0006 10**
55789	**535 0083 10**
55877	**535 0023 10**
55886	**535 0063 10**
55948	**535 0073 10**
55966	**535 0059 10**
56026	**535 0144 10**
56027	**535 0103 10**
56029	**535 0171 10**
56030	**535 0176 10**
56031	**535 0107 10**
56032	**535 0112 10**
56324	**535 0155 10**
56328	**535 0118 10**
56329	**535 0060 10**
56330	**535 0032 10**
56334	**535 0116 10**
56336	**535 0124 10**
56420	**535 0085 10**
56421	**535 0038 10**
56535	**535 0072 10**
56540	**535 0024 10**
56543	**535 0026 10**
56555	**535 0161 10**
56556	**535 0175 10**
56646	**535 0039 10**
56649	**535 0170 10**
56650	**535 0178 10**
56656	**535 0062 10**
56657	**535 0179 10**
56717	**535 0025 10**
56718	**535 0099 10**
56824	**535 0053 10**
56830	**535 0137 10**
56831	**535 0177 10**
56833	**535 0044 10**
56962	**535 0173 10**
57057	**535 0049 10**
57062	**535 0035 10**
57063	**535 0034 10**
57065	**535 0150 10**
57066	**535 0135 10**
57076	**535 0094 10**
57077	**535 0097 10**
57101	**535 0074 10**
57102	**535 0037 10**
57103	**535 0100 10**
57340	**535 0145 10**
57341	**535 0152 10**
58300	**535 0031 10**
58427	**535 0142 10**
58620	**535 0141 10**
58621	**535 0174 10**
58833	**535 0078 10**
58839	**535 0069 10**
58865	**535 0055 10**
58866	**535 0068 10**
58882	**535 0131 10**
58902	**535 0134 10**
59907	**535 0158 10**
59910	**535 0120 10**
59911	**535 0121 10**
59912	**535 0125 10**
59913	**535 0159 10**
59914	**535 0160 10**
59915	**535 0122 10**
59916	**535 0123 10**

Ruville	
59918	**535 0164 10**
59919	**535 0165 10**
59920	**535 0166 10**
59921	**535 0167 10**
59922	**535 0168 10**
59923	**535 0046 10**
59924	**535 0162 10**
59926	**535 0180 10**
59927	**535 0181 10**
59928	**535 0182 10**
59929	**535 0183 10**
59930	**535 0033 10**
59931	**535 0079 10**
59932	**535 0090 10**
59933	**535 0091 10**
59934	**535 0092 10**
59935	**535 0093 10**
59936	**535 0102 10**
59937	**535 0106 10**
59938	**535 0110 10**
59939	**535 0113 10**
59940	**535 0114 10**
59941	**535 0128 10**
59942	**535 0146 10**
59943	**535 0147 10**
59944	**535 0148 10**
59945	**535 0149 10**
59946	**535 0184 10**
59947	**535 0185 10**
59948	**535 0186 10**
59949	**535 0187 10**
59950	**535 0188 10**
59951	**535 0189 10**
59952	**535 0190 10**
59953	**535 0191 10**
59954	**535 0192 10**
59955	**535 0193 10**
59956	**535 0194 10**
59957	**535 0195 10**
59958	**535 0196 10**
59959	**535 0197 10**
59960	**535 0198 10**
59961	**535 0199 10**
59962	**535 0200 10**
59963	**535 0201 10**
59964	**535 0202 10**
59965	**535 0203 10**
59966	**535 0204 10**
59967	**535 0205 10**
59968	**535 0206 10**
59969	**535 0207 10**
59970	**535 0208 10**
59971	**535 0209 10**
59972	**535 0210 10**
59973	**535 0211 10**
59974	**535 0212 10**
59975	**535 0213 10**
59976	**535 0096 10**
59977	**535 0214 10**
59978	**535 0215 10**
59979	**535 0216 10**
59980	**535 0217 10**
59981	**535 0218 10**
59982	**535 0219 10**

SKF	
VKM 03100	**535 0012 10**
VKM 03101	**535 0010 10**
VKM 03102	**535 0004 10**
VKM 03103	**535 0018 10**

CR →

SKF	
VKM 03104	**535 0047 10**
VKM 03105	**535 0083 10**
VKM 03106	**535 0001 10**
VKM 03107	**535 0005 10**
VKM 03109	**535 0009 10**
VKM 03110	**535 0210 10**
VKM 03111	**535 0060 10**
VKM 03112	**535 0124 10**
VKM 03113	**535 0008 10**
VKM 03114	**535 0052 10**
VKM 03115	**535 0118 10**
VKM 03116	**535 0041 10**
VKM 03117	**535 0036 10**
VKM 03118	**535 0155 10**
VKM 03119	**535 0014 10**
VKM 03120	**535 0007 10**
VKM 03124	**535 0113 10**
VKM 03200	**535 0023 10**
VKM 03201	**535 0063 10**
VKM 03202	**535 0107 10**
VKM 03203	**535 0103 10**
VKM 03204	**535 0112 10**
VKM 03205	**535 0191 10**
VKM 03206	**535 0115 10**
VKM 03209	**535 0171 10**
VKM 03210	**535 0176 10**
VKM 03300	**535 0073 10**
VKM 03301	**535 0039 10**
VKM 03302	**535 0059 10**
VKM 03303	**535 0189 10**
VKM 03305	**535 0062 10**
VKM 03306	**535 0179 10**
VKM 03307	**535 0149 10**
VKM 03400	**535 0181 10**
VKM 03402	**535 0098 10**
VKM 03407	**535 0160 10**
VKM 03408	**535 0074 10**
VKM 03410	**535 0182 10**
VKM 03411	**535 0125 10**
VKM 03413	**535 0100 10**
VKM 03414	**535 0064 10**
VKM 03415	**535 0087 10**
VKM 03500	**535 0143 10**
VKM 03503	**535 0085 10**
VKM 03504	**535 0172 10**
VKM 03505	**535 0188 10**
VKM 03507	**535 0190 10**
VKM 03508	**535 0065 10**
VKM 03509	**535 0151 10**
VKM 03510	**535 0169 10**
VKM 03600	**535 0028 10**
VKM 03601	**535 0081 10**
VKM 03602	**535 0048 10**
VKM 03603	**535 0030 10**
VKM 03604	**535 0116 10**
VKM 03605	**535 0089 10**
VKM 03606	**535 0138 10**
VKM 03607	**535 0139 10**
VKM 03608	**535 0102 10**
VKM 03609	**535 0053 10**
VKM 03610	**535 0153 10**
VKM 03611	**535 0088 10**
VKM 03615	**535 0080 10**
VKM 03650	**535 0026 10**
VKM 03651	**535 0072 10**
VKM 03652	**535 0024 10**
VKM 03653	**535 0121 10**
VKM 03654	**535 0161 10**
VKM 03810	**535 0168 10**
VKM 03811	**535 0021 10**
VKM 03814	**535 0016 10**
VKM 03815	**535 0165 10**
VKM 03818	**535 0129 10**
VKM 03819	**535 0084 10**

SKF	
VKM 03820	**535 0086 10**
VKM 03821	**535 0015 10**
VKM 03822	**535 0013 10**
VKM 03823	**535 0140 10**
VKM 03824	**535 0077 10**
VKM 03825	**535 0020 10**
VKM 03826	**535 0101 10**
VKM 03827	**535 0011 10**
VKM 03828	**535 0050 10**
VKM 03829	**535 0042 10**
VKM 03831	**535 0108 10**
VKM 03833	**535 0111 10**
VKM 03834	**535 0141 10**
VKM 03835	**535 0119 10**
VKM 03850	**535 0025 10**
VKM 03870	**535 0075 10**
VKM 03871	**535 0127 10**
VKM 03872	**535 0183 10**
VKM 03873	**535 0164 10**
VKM 03880	**535 0166 10**
VKM 03881	**535 0178 10**
VKM 06100	**535 0184 10**
VKM 06107	**535 0173 10**
VKM 06111	**535 0180 10**
VKM 06111	**535 0180 10**
VKM 06200	**535 0044 10**
VKM 06201	**535 0177 10**
VKM 06203	**535 0146 10**
VKM 06400	**535 0034 10**
VKM 06401	**535 0017 10**
VKM 06403	**535 0049 10**
VKM 06404	**535 0079 10**
VKM 06405	**535 0135 10**
VKM 06500	**535 0110 10**
VKM 06501	**535 0046 10**
VKM 06503	**535 0145 10**
VKM 06800	**535 0167 10**

SWAG	
55140001	**535 0072 10**
10 92 7837	**535 0101 10**
20 93 1729	**535 0075 10**
20 93 1743	**535 0183 10**
70 93 1541	**535 0112 10**

Triscan	
8641 104017	**535 0134 10**

Trucktec Automotive	
02.17.049	**535 0101 10**

Valeo	
583516	**535 0060 10**
584259	**535 0036 10**
584983	**535 0013 10**
587122	**535 0020 10**
593490	**535 0005 10**
593492	**535 0011 10**

Valeo	
593493	**535 0020 10**
593494	**535 0036 10**
593495	**535 0013 10**
593515	**535 0028 10**
593516	**535 0048 10**
593517	**535 0028 10**
593521	**535 0039 10**
593521	**535 0039 10**
593539	**535 0127 10**
593554	**535 0030 10**
593600	**535 0012 10**
593618	**535 0045 10**
593625	**535 0042 10**
593778	**535 0041 10**
593832	**535 0062 10**
593860	**535 0063 10**
593891	**535 0063 10**
593891	**535 0212 10**
593904	**535 0127 10**
593907	**535 0073 10**
593920	**535 0130 10**
593930	**535 0045 10**
593960	**535 0140 10**
593977	**535 0129 10**
593999	**535 0012 10**
595203	**535 0020 10**
595203	**535 0127 10**
595210	**535 0105 10**
595226	**535 0080 10**
595239	**535 0111 10**
595258	**535 0165 10**
595286	**535 0187 10**
2220306	**535 0060 10**
2546778	**535 0012 10**
2546914	**535 0101 10**
2546952	**535 0028 10**
2546999	**535 0011 10**
2547128	**535 0013 10**
2547439	**535 0005 10**
2547439	**535 0005 10**
2547737	**535 0020 10**
2547917	**535 0039 10**
2548207	**535 0060 10**
2548543	**535 0073 10**
2548621	**535 0048 10**
2549800	**535 0050 10**
2549815	**535 0127 10**
2549858	**535 0041 10**
2600161	**535 0063 10**
2601010	**535 0080 10**
2601052	**535 0062 10**
2601052	**535 0194 10**
2601991	**535 0129 10**
2601992	**535 0101 10**
2602150	**535 0101 10**
2602216	**535 0130 10**
2602389	**535 0063 10**
2602484	**535 0155 10**
2602751	**535 0101 10**
2602751	**535 0101 10**
2602877	**535 0073 10**
2602881	**535 0105 10**
2602892	**535 0194 10**
2602911	**535 0012 10**
2602992	**535 0101 10**
2603330	**535 0140 10**
2603331	**535 0111 10**
2603341	**535 0020 10**
2603341	**535 0127 10**
2603530	**535 0194 10**
2603537	**535 0101 10**
2603568	**535 0207 10**
2604092	**535 0048 10**
2604093	**535 0028 10**

Valeo	
2604094	**535 0165 10**
2604099	**535 0041 10**
2604126	**535 0168 10**
2604127	**535 0030 10**
2604130	**535 0170 10**
2604211	**535 0105 10**
2604332	**535 0020 10**
2604332	**535 0127 10**
2604504	**535 0012 10**
2604505	**535 0083 10**
2604507	**535 0130 10**
2604509	**535 0005 10**
2604510	**535 0041 10**
2604640	**535 0168 10**
2604641	**535 0140 10**
2604651	**535 0176 10**
2604787	**535 0124 10**
2605074	**535 0178 10**
2605132	**535 0039 10**
2605442	**535 0063 10**
2605819	**535 0216 10**
2606665	**535 0080 10**
2607575	**535 0217 10**
2610374	**535 0168 10**
2610606	**535 0101 10**
2613294	**535 0203 10**
2655507	**535 0187 10**
2655545	**535 0135 10**
2655601	**535 0142 10**
2655702	**535 0034 10**
2655703	**535 0079 10**
2656098	**535 0148 10**
2809427	**535 0080 10**
4605956	**535 0203 10**
265031900	**535 0137 10**
2548703A	**535 0036 10**
2600166A	**535 0045 10**
2607575A	**535 0217 10**
A634825A	**535 0181 10**
K406643	**535 0135 10**
K406701	**535 0079 10**
K408206	**535 0142 10**
K416098	**535 0148 10**
593514	**535 0030 10**
593782	**535 0064 10**
2547655	**535 0030 10**
2600001	**535 0030 10**
2601593	**535 0064 10**
2655139	**535 0077 10**

Valeo Korea	
K406700	**535 0034 10**

Visteon	
1S7U-10A352-DB	**535 0074 10**
1S7U-10A352-EA	**535 0074 10**
VP2M5U-10A352-AA	**535 0100 10**
VP2PSU-10A352-BA	**535 0090 10**
VP2PSU-10A352-CA	**535 0090 10**
VP3W3U-10A352-AA	**535 0162 10**
VP5L8U-10A352-AA	**535 0132 10**
VP6R3U-10A352-AA	**535 0017 10**
VP6S4U-10A352-AA	**535 0100 10**
YP2C1U-10A352-AA	**535 0120 10**

VM-Motori	
MSY83625-1600	**535 0115 10**

CR →

535 0001 10



R: 6
D: 49,35 [mm]
W: 40,15 [mm]
M: 16x1,5 [mm]
G: 14,55 [mm]
L: 16,00 [mm]
d: 17,00 [mm]

535 0004 10



R: 5
D: 55,87 [mm]
W: 35,00 [mm]
M: 16x1,5 [mm]
G: 5,00 [mm]
L: 16,00 [mm]
d: 17,00 [mm]

535 0005 10



R: 5
D: 55,87 [mm]
W: 35,00 [mm]
M: 16x1,5 [mm]
G: 5,00 [mm]
L: 11,10 [mm]
d: 17,00 [mm]

535 0006 10



R: 6
D: 64,63 [mm]
W: 35,00 [mm]
M: 16x1,5 [mm]
G: 2,50 [mm]
L: 16,00 [mm]
d: 17,00 [mm]

535 0007 10



R: 5
D: 55,87 [mm]
W: 35,00 [mm]
M: 16x1,5 [mm]
G: 7,03 [mm]
L: 16,00 [mm]
d: 17,00 [mm]

535 0008 10



R: 5
D: 55,87 [mm]
W: 35,00 [mm]
M: 16x1,5 [mm]
G: 7,03 [mm]
L: 11,10 [mm]
d: 17,00 [mm]

535 0009 10



R: 5
D: 55,87 [mm]
W: 37,20 [mm]
M: 16x1,5 [mm]
G: 18,00 [mm]
L: 16,00 [mm]
d: 17,00 [mm]

535 0010 10



R: 6
D: 55,87 [mm]
W: 40,95 [mm]
M: 16x1,5 [mm]
G: 14,55 [mm]
L: 16,00 [mm]
d: 17,00 [mm]

535 0011 10



R: 5
D: 49,71 [mm]
W: 44,40 [mm]
M: 16x1,5 [mm]
G: 23,70 [mm]
L: 16,00 [mm]
d: 17,00 [mm]

535 0012 10



R: 6
D: 55,87 [mm]
W: 40,95 [mm]
M: 16x1,5 [mm]
G: 14,55 [mm]
L: 11,10 [mm]
d: 17,00 [mm]

535 0013 10



R: 6
D: 55,67 [mm]
W: 38,20 [mm]
M: 16x1,5 [mm]
G: 14,90 [mm]
L: 7,60 [mm]
d: 17,00 [mm]

535 0014 10



R: 6
D: 55,87 [mm]
W: 35,00 [mm]
M: 16x1,5 [mm]
G: 7,03 [mm]
L: 16,00 [mm]
d: 17,00 [mm]

535 0015 10



R: 6
D: 49,71 [mm]
W: 39,15 [mm]
M: 16x1,5 [mm]
G: 14,90 [mm]
L: 7,60 [mm]
d: 17,00 [mm]

535 0016 10



R: 6
D: 49,71 [mm]
W: 35,60 [mm]
M: 16x1,5 [mm]
G: 11,00 [mm]
L: 16,00 [mm]
d: 17,00 [mm]

535 0017 10



R: 6
D: 59,67 [mm]
W: 37,00 [mm]
M: 16x1,5 [mm]
G: 9,10 [mm]
L: 17,00 [mm]
d: 17,00 [mm]

535 0018 10



R: 5
D: 55,87 [mm]
W: 37,24 [mm]
M: 16x1,5 [mm]
G: 18,00 [mm]
L: 11,10 [mm]
d: 17,00 [mm]

535 0020 10



R: 5
D: 51,67 [mm]
W: 44,40 [mm]
M: 16x1,5 [mm]
G: 23,70 [mm]
L: 16,00 [mm]
d: 17,00 [mm]

535 0021 10



R: 7
D: 49,71 [mm]
W: 40,10 [mm]
M: 16x1,5 [mm]
G: 11,00 [mm]
L: 16,00 [mm]
d: 17,00 [mm]

535 0022 10



R: 6
D: 55,87 [mm]
W: 35,00 [mm]
M: 16x1,5 [mm]
G: 7,03 [mm]
L: 11,10 [mm]
d: 17,00 [mm]

535 0023 10



R: 6
D: 61,53 [mm]
W: 37,40 [mm]
M: 17x1,5 [mm]
G: 13,40 [mm]
L: 11,10 [mm]
d: 17,00 [mm]

535 0024 10



R: 6
D: 55,67 [mm]
W: 41,60 [mm]
M: 14x1,5 [mm]
G: 15,22 [mm]
L: 11,00 [mm]
d: 17,00 [mm]

535 0025 10



R: 6
D: 52,57 [mm]
W: 33,50 [mm]
M: 16x1,5 [mm]
G: 4,10 [mm]
L: 11,10 [mm]
d: 17,00 [mm]

535 0026 10



R: 6
D: 55,87 [mm]
W: 36,10 [mm]
M: 16x1,5 [mm]
G: 6,10 [mm]
L: 16,00 [mm]
d: 17,00 [mm]

535 0028 10



R: 6
D: 55,87 [mm]
W: 40,66 [mm]
M: 16x1,5 [mm]
G: 10,66 [mm]
L: 16,00 [mm]
d: 17,00 [mm]

535 0030 10



R: 6
D: 48,79 [mm]
W: 38,30 [mm]
M: 16x1,5 [mm]
G: 11,65 [mm]
L: 16,00 [mm]
d: 17,00 [mm]

535 0031 10



R: 6
D: 58,67 [mm]
W: 41,60 [mm]
M: 14x1,5 [mm]
G: 15,22 [mm]
L: 11,00 [mm]
d: 17,00 [mm]

535 0032 10



R: 6
D: 55,87 [mm]
W: 32,60 [mm]
M: 16x1,5 [mm]
G: 3,70 [mm]
L: 11,10 [mm]
d: 17,00 [mm]

535 0033 10



R: 6
D: 56,67 [mm]
W: 36,64 [mm]
M: 17x1,25 [mm]
G: 6,20 [mm]
L: 14,70 [mm]
d: 17,20 [mm]

535 0034 10



R: 5
D: 59,67 [mm]
W: 34,50 [mm]
M: 16x1,5 [mm]
G: 6,18 [mm]
L: 7,60 [mm]
d: 17,00 [mm]

535 0035 10



R: 6
D: 59,67 [mm]
W: 37,00 [mm]
M: 17x1,5 [mm]
G: 9,10 [mm]
L: 17,00 [mm]
d: 17,00 [mm]

535 0036 10



R: 6
D: 55,67 [mm]
W: 45,25 [mm]
M: 16x1,5 [mm]
G: 21,05 [mm]
L: 14,40 [mm]
d: 17,00 [mm]

535 0037 10



R: 6
D: 55,67 [mm]
W: 35,26 [mm]
M: 17x1,5 [mm]
G: 7,10 [mm]
L: 11,10 [mm]
d: 17,00 [mm]

535 0038 10



R: 6
D: 48,71 [mm]
W: 40,00 [mm]
M: 14x1,5 [mm]
G: 15,22 [mm]
L: 11,00 [mm]
d: 17,00 [mm]

535 0039 10



R: 6
D: 54,11 [mm]
W: 35,25 [mm]
M: 16x1,5 [mm]
G: 7,20 [mm]
L: 11,10 [mm]
d: 17,00 [mm]

535 0041 10



R: 6
D: 55,87 [mm]
W: 35,60 [mm]
M: 16x1,5 [mm]
G: 12,80 [mm]
L: 11,10 [mm]
d: 17,00 [mm]

535 0042 10



R: 7
D: 55,67 [mm]
W: 44,50 [mm]
M: 16x1,5 [mm]
G: 14,90 [mm]
L: 11,10 [mm]
d: 17,00 [mm]

Abbildungen / Illustrations / Illustrations / Ilustraciones

535 0044 10



R: 6
D: 52,17 [mm]
W: 40,60 [mm]
M: 16x1,5 [mm]
G: 13,30 [mm]
L: 11,10 [mm]
d: 17,00 [mm]

535 0046 10



R: 6
D: 59,67 [mm]
W: 35,60 [mm]
M: 16x1,5 [mm]
G: 10,85 [mm]
L: 7,60 [mm]
d: 17,00 [mm]

535 0047 10



R: 6
D: 67,83 [mm]
W: 40,10 [mm]
M: 16x1,5 [mm]
G: 14,50 [mm]
L: 16,00 [mm]
d: 17,00 [mm]

535 0048 10



R: 5
D: 48,79 [mm]
W: 38,25 [mm]
M: 16x1,5 [mm]
G: 15,21 [mm]
L: 16,00 [mm]
d: 17,00 [mm]

535 0049 10



R: 8
D: 59,55 [mm]
W: 39,00 [mm]
M: 17x1,5 [mm]
G: 9,10 [mm]
L: 17,00 [mm]
d: 17,00 [mm]

535 0050 10



R: 6
D: 49,71 [mm]
W: 39,00 [mm]
M: 16x1,5 [mm]
G: 14,90 [mm]
L: 11,10 [mm]
d: 17,00 [mm]

535 0052 10



R: 6
D: 67,83 [mm]
W: 40,10 [mm]
M: 16x1,5 [mm]
G: 14,50 [mm]
L: 11,10 [mm]
d: 17,00 [mm]

535 0053 10



R: 7
D: 59,67 [mm]
W: 39,10 [mm]
M: 16x1,5 [mm]
G: 6,96 [mm]
L: 11,10 [mm]
d: 17,00 [mm]

535 0055 10



R: 8
D: 71,35 [mm]
W: 43,95 [mm]
M: 16x1,5 [mm]
G: 12,00 [mm]
L: 11,10 [mm]
d: 17,00 [mm]

535 0059 10



R: 6
D: 55,67 [mm]
W: 33,60 [mm]
M: 16x1,5 [mm]
G: 8,00 [mm]
L: 11,10 [mm]
d: 17,00 [mm]

535 0060 10



R: 6
D: 54,11 [mm]
W: 39,35 [mm]
M: 16x1,5 [mm]
G: 8,99 [mm]
L: 16,00 [mm]
d: 17,00 [mm]

535 0062 10



R: 6
D: 54,20 [mm]
W: 38,30 [mm]
M: 16x1,5 [mm]
G: 12,90 [mm]
L: 16,00 [mm]
d: 17,00 [mm]

535 0063 10



R: 6
D: 54,02 [mm]
W: 38,10 [mm]
M: 16x1,5 [mm]
G: 8,00 [mm]
L: 16,00 [mm]
d: 17,00 [mm]

535 0064 10



R: 6
D: 59,67 [mm]
W: 38,15 [mm]
M: 16x1,5 [mm]
G: 7,00 [mm]
L: 17,00 [mm]
d: 17,00 [mm]

535 0065 10



R: 6
D: 59,71 [mm]
W: 39,60 [mm]
M: 16x1,5 [mm]
G: 9,10 [mm]
L: 19,00 [mm]
d: 17,00 [mm]

535 0068 10



R: 8
D: 57,35 [mm]
W: 37,40 [mm]
M: 16x1,5 [mm]
G: 3,90 [mm]
L: 11,10 [mm]
d: 17,00 [mm]

535 0069 10



R: 8
D: 57,35 [mm]
W: 45,50 [mm]
M: 16x1,5 [mm]
G: 12,00 [mm]
L: 11,10 [mm]
d: 17,00 [mm]

535 0070 30



R: 7
D: 59,00 [mm]
W: 68,80 [mm]
M: 16x1,5 [mm]
G: 5,00 [mm]
L: 4,10 [mm]
d: 20,00 [mm]

535 0071 30



R: 5
D: 56,84 [mm]
W: 42,80 [mm]
M: 16x1,5 [mm]
G: 17,50 [mm]
L: 6,60 [mm]
d: 17,00 [mm]

535 0072 10



R: 6
D: 55,87 [mm]
W: 37,80 [mm]
M: 16x1,5 links [mm]
G: 6,10 [mm]
L: 7,60 [mm]
d: 17,00 [mm]

535 0073 10



R: 6
D: 54,11 [mm]
W: 32,60 [mm]
M: 16x1,5 [mm]
G: 7,20 [mm]
L: 11,10 [mm]
d: 17,00 [mm]

535 0074 10



R: 6
D: 53,67 [mm]
W: 36,75 [mm]
M: 16x1,5 [mm]
G: 6,50 [mm]
L: 17,00 [mm]
d: 17,00 [mm]

535 0075 10



R: 6
D: 49,02 [mm]
W: 33,60 [mm]
M: 16x1,5 [mm]
G: 9,30 [mm]
L: 11,10 [mm]
d: 17,00 [mm]

535 0077 10



R: 6
D: 55,67 [mm]
W: 35,70 [mm]
M: 16x1,5 [mm]
G: 5,34 [mm]
L: 7,60 [mm]
d: 17,00 [mm]

535 0078 10



R: 8
D: 71,35 [mm]
W: 39,65 [mm]
M: 16x1,5 [mm]
G: 7,70 [mm]
L: 16,00 [mm]
d: 17,00 [mm]

535 0079 10



R: 7
D: 68,73 [mm]
W: 40,80 [mm]
M: 16x1,5 [mm]
G: 9,32 [mm]
L: 19,50 [mm]
d: 17,00 [mm]

535 0080 10



R: 7
D: 48,63 [mm]
W: 40,80 [mm]
M: 16x1,5 [mm]
G: 11,65 [mm]
L: 16,00 [mm]
d: 17,00 [mm]

535 0081 10



R: 7
D: 48,91 [mm]
W: 36,80 [mm]
M: 16x1,5 [mm]
G: 8,00 [mm]
L: 11,10 [mm]
d: 17,00 [mm]

535 0083 10



R: 7
D: 55,87 [mm]
W: 34,90 [mm]
M: 16x1,5 [mm]
G: 5,00 [mm]
L: 11,10 [mm]
d: 17,00 [mm]

535 0084 10



R: 7
D: 49,71 [mm]
W: 39,10 [mm]
M: 16x1,5 [mm]
G: 11,00 [mm]
L: 11,10 [mm]
d: 17,00 [mm]

535 0085 10



R: 6
D: 48,71 [mm]
W: 40,00 [mm]
M: 16x1,5 [mm]
G: 13,62 [mm]
L: 11,10 [mm]
d: 17,00 [mm]

535 0086 10



R: 6
D: 49,71 [mm]
W: 35,60 [mm]
M: 16x1,5 [mm]
G: 11,00 [mm]
L: 11,10 [mm]
d: 17,00 [mm]

535 0087 10



R: 7
D: 59,23 [mm]
W: 35,00 [mm]
M: 17x1,5 [mm]
G: 5,00 [mm]
L: 11,10 [mm]
d: 17,00 [mm]

535 0088 10



R: 6
D: 48,91 [mm]
W: 34,65 [mm]
M: 16x1,5 [mm]
G: 8,00 [mm]
L: 11,10 [mm]
d: 17,00 [mm]

535 0089 10



R: 5
D: 54,12 [mm]
W: 40,60 [mm]
M: 16x1,5 [mm]
G: 17,36 [mm]
L: 11,10 [mm]
d: 17,00 [mm]

535 0090 10



R: 6
D: 54,13 [mm]
W: 39,40 [mm]
M: 16x1,5 [mm]
G: 11,95 [mm]
L: 17,00 [mm]
d: 17,00 [mm]

535 0091 10



R: 7
D: 54,67 [mm]
W: 42,20 [mm]
M: 16x1,5 [mm]
G: 13,30 [mm]
L: 11,10 [mm]
d: 17,00 [mm]

535 0092 10



R: 7
D: 54,97 [mm]
W: 41,49 [mm]
M: 16x1,5 [mm]
G: 12,75 [mm]
L: 17,00 [mm]
d: 17,00 [mm]

535 0093 10



R: 6
D: 49,67 [mm]
W: 40,30 [mm]
M: 16x1,5 [mm]
G: 13,30 [mm]
L: 11,10 [mm]
d: 17,00 [mm]

535 0094 10



R: 6
D: 55,67 [mm]
W: 36,60 [mm]
M: 17x1,5 [mm]
G: 8,44 [mm]
L: 17,00 [mm]
d: 17,00 [mm]

535 0096 10



R: 5
D: 55,87 [mm]
W: 37,24 [mm]
M: 16x1,5 [mm]
G: 18,00 [mm]
L: 11,10 [mm]
d: 17,00 [mm]

535 0097 10



R: 5
D: 67,00 [mm]
W: 32,60 [mm]
M: 16x1,5 [mm]
G: 6,18 [mm]
L: 7,60 [mm]
d: 17,00 [mm]

535 0098 10



R: 6
D: 58,67 [mm]
W: 36,18 [mm]
M: 17x1,5 [mm]
G: 6,98 [mm]
L: 15,25 [mm]
d: 17,00 [mm]

535 0099 10



R: 8
D: 57,67 [mm]
W: 36,10 [mm]
M: 16x1,5 [mm]
G: 4,70 [mm]
L: 11,10 [mm]
d: 17,00 [mm]

535 0100 10



R: 6
D: 54,67 [mm]
W: 37,00 [mm]
M: 16x1,5 [mm]
G: 9,10 [mm]
L: 17,00 [mm]
d: 17,00 [mm]

535 0101 10



R: 5
D: 49,71 [mm]
W: 36,45 [mm]
M: 16x1,5 [mm]
G: 14,90 [mm]
L: 14,40 [mm]
d: 17,00 [mm]

535 0102 10



R: 6
D: 54,82 [mm]
W: 40,60 [mm]
M: 16x1,5 [mm]
G: 13,80 [mm]
L: 11,10 [mm]
d: 17,00 [mm]

535 0103 10



R: 6
D: 54,92 [mm]
W: 36,10 [mm]
M: 16x1,5 [mm]
G: 9,85 [mm]
L: 11,10 [mm]
d: 17,00 [mm]

535 0105 10



R: 6
D: 55,02 [mm]
W: 43,55 [mm]
M: 16x1,5 [mm]
G: 17,45 [mm]
L: 14,40 [mm]
d: 17,00 [mm]

535 0106 10



R: 6
D: 55,87 [mm]
W: 34,70 [mm]
M: 16x1,5 [mm]
G: 4,70 [mm]
L: 7,60 [mm]
d: 17,00 [mm]

535 0107 10



R: 5
D: 61,53 [mm]
W: 37,50 [mm]
M: 14x1,5 [mm]
G: 10,80 [mm]
L: 11,00 [mm]
d: 17,00 [mm]

535 0108 10



R: 8
D: 50,02 [mm]
W: 43,40 [mm]
M: 16x1,5 [mm]
G: 11,00 [mm]
L: 11,10 [mm]
d: 17,00 [mm]

535 0109 10



R: 5
D: 54,11 [mm]
W: 40,60 [mm]
M: 16x1,5 [mm]
G: 17,36 [mm]
L: 13,20 [mm]
d: 17,00 [mm]

535 0110 10



R: 6
D: 59,37 [mm]
W: 37,47 [mm]
M: 14x1,5 [mm]
G: 12,72 [mm]
L: 10,10 [mm]
d: 15,00 [mm]

535 0111 10



R: 8
D: 50,02 [mm]
W: 52,30 [mm]
M: 16x1,5 [mm]
G: 19,40 [mm]
L: 14,40 [mm]
d: 17,00 [mm]

535 0112 10



R: 6
D: 53,98 [mm]
W: 40,90 [mm]
M: 17x1,5 [mm]
G: 16,40 [mm]
L: 14,10 [mm]
d: 17,00 [mm]

535 0113 10



R: 5
D: 55,87 [mm]
W: 37,24 [mm]
M: 16x1,5 links [mm]
G: 18,00 [mm]
L: 11,10 [mm]
d: 17,00 [mm]

535 0114 10



R: 6
D: 54,82 [mm]
W: 44,80 [mm]
M: 16x1,5 [mm]
G: 18,00 [mm]
L: 17,00 [mm]
d: 17,00 [mm]

535 0115 10



R: 6
D: 61,53 [mm]
W: 40,40 [mm]
M: 17x1,5 [mm]
G: 16,40 [mm]
L: 11,10 [mm]
d: 17,00 [mm]

535 0116 10



R: 5
D: 55,87 [mm]
W: 37,24 [mm] + B. 3,5 [mm]
M: 16x1,5 [mm]
G: 18,00 [mm]
L: 11,10 [mm]
d: 17,00 [mm]

535 0118 10



R: --
D: 62,00 [mm]
W: 33,60 [mm]
M: 16x1,5 [mm]
G: --
L: 11,10 [mm]
d: 17,00 [mm]

535 0119 10



R: 8
D: 50,02 [mm]
W: 39,95 [mm]
M: 16x1,5 [mm]
G: 7,55 [mm]
L: 11,10 [mm]
d: 17,00 [mm]

535 0120 10



R: 7
D: 59,00 [mm]
W: 78,30 [mm]
M: 16x1,5 [mm]
G: 6,50 [mm]
L: 14,40 [mm]
d: 17,00 [mm]

535 0121 10



R: 5
D: 54,04 [mm]
W: 40,62 [mm]
M: 16x1,5 [mm]
G: 17,88 [mm]
L: 11,10 [mm]
d: 17,00 [mm]

535 0122 10



R: 5
D: 54,06 [mm]
W: 34,00 [mm]
M: 16x1,5 [mm]
G: 8,16 [mm]
L: 7,60 [mm]
d: 17,00 [mm]

535 0123 10



R: 6
D: 54,82 [mm]
W: 37,60 [mm]
M: 16x1,5 [mm]
G: 10,80 [mm]
L: 11,10 [mm]
d: 17,00 [mm]

535 0124 10



R: 6
D: 49,35 [mm]
W: 40,15 [mm]
M: 16x1,5 [mm]
G: 14,55 [mm]
L: 11,10 [mm]
d: 17,00 [mm]

535 0125 10



R: 6
D: 53,67 [mm]
W: 34,60 [mm]
M: 16x1,5 [mm]
G: 5,00 [mm]
L: 11,10 [mm]
d: 17,00 [mm]

535 0127 10



R: 6
D: 49,02 [mm]
W: 38,25 [mm]
M: 16x1,5 [mm]
G: 11,60 [mm]
L: 14,40 [mm]
d: 17,00 [mm]

535 0128 10



R: 7
D: 58,67 [mm]
W: 37,70 [mm]
M: 16x1,5 [mm]
G: 8,00 [mm]
L: 11,10 [mm]
d: 17,00 [mm]

535 0129 10



R: 5
D: 52,01 [mm]
W: 36,45 [mm]
M: 16x1,5 [mm]
G: 14,90 [mm]
L: 14,40 [mm]
d: 17,00 [mm]

535 0130 10



R: 6
D: 64,63 [mm]
W: 44,30 [mm]
M: 16x1,5 [mm]
G: 17,30 [mm]
L: 14,40 [mm]
d: 17,00 [mm]

535 0131 10



R: 8
D: 56,00 [mm]
W: 38,70 [mm]
M: 16x1,5 [mm]
G: 4,32 [mm]
L: 7,60 [mm]
d: 17,00 [mm]

535 0132 10



R: 6
D: 53,67 [mm]
W: 37,70 [mm]
M: 16x1,5 [mm]
G: 5,30 [mm]
L: 14,20 [mm]
d: 17,00 [mm]

535 0133 10



R: 6
D: 59,71 [mm]
W: 39,60 [mm]
M: 17x1,5 [mm]
G: 9,10 [mm]
L: 17,00 [mm]
d: 17,00 [mm]

535 0134 10



R: 6
D: 49,71 [mm]
W: 36,10 [mm]
M: 16x1,5 [mm]
G: 5,34 [mm]
L: 7,60 [mm]
d: 17,00 [mm]

535 0135 10



R: 6
D: 59,92 [mm]
W: 37,80 [mm]
M: 16x1,5 [mm]
G: 8,86 [mm]
L: 14,40 [mm]
d: 17,00 [mm]

535 0137 10



R: 6
D: 52,57 [mm]
W: 36,60 [mm]
M: 16x1,5 [mm]
G: 8,30 [mm]
L: 17,00 [mm]
d: 17,00 [mm]

535 0138 10



R: 7
D: 60,40 [mm]
W: 40,88 [mm]
M: 17x1,5 [mm]
G: 13,28 [mm]
L: 17,00 [mm]
d: 17,00 [mm]

535 0139 10



R: 6
D: 49,10 [mm]
W: 34,65 [mm]
M: 16x1,5 [mm]
G: 8,00 [mm]
L: 11,10 [mm]
d: 17,00 [mm]

535 0140 10



R: 7
D: 50,02 [mm]
W: 49,30 [mm]
M: 16x1,5 [mm]
G: 19,40 [mm]
L: 14,40 [mm]
d: 17,00 [mm]

535 0141 10



R: 8
D: 49,71 [mm]
W: 41,15 [mm]
M: 14x1,5 [mm]
G: 8,70 [mm]
L: 11,00 [mm]
d: 17,00 [mm]

535 0142 10



R: 7
D: 54,97 [mm]
W: 39,30 [mm]
M: 16x1,5 [mm]
G: 9,06 [mm]
L: 14,40 [mm]
d: 17,00 [mm]

535 0143 10



R: 5
D: 54,00 [mm]
W: 40,15 [mm]
M: 16x1,5 [mm]
G: 18,00 [mm]
L: 7,60 [mm]
d: 17,00 [mm]

535 0144 10



R: 6
D: 61,53 [mm]
W: 39,10 [mm]
M: 17x1,5 [mm]
G: 15,06 [mm]
L: 11,10 [mm]
d: 17,00 [mm]

535 0145 10



R: 6
D: 54,92 [mm]
W: 37,38 [mm]
M: 17x1,5 [mm]
G: 8,44 [mm]
L: 17,00 [mm]
d: 17,00 [mm]

535 0146 10



R: 6
D: 49,82 [mm]
W: 39,80 [mm]
M: 17x1,5 [mm]
G: 14,04 [mm]
L: 17,00 [mm]
d: 17,00 [mm]

535 0147 10



R: 6
D: 52,50 [mm]
W: 41,80 [mm]
M: 17x1,5 [mm]
G: 14,40 [mm]
L: 17,00 [mm]
d: 17,00 [mm]

535 0148 10



R: 6
D: 50,00 [mm]
W: 44,40 [mm]
M: 16x1,5 [mm]
G: 17,25 [mm]
L: 14,40 [mm]
d: 17,00 [mm]

535 0149 10



R: 6
D: 54,11 [mm]
W: 37,90 [mm]
M: 17x1,5 [mm]
G: 11,50 [mm]
L: 17,00 [mm]
d: 17,00 [mm]

535 0150 10



R: 2 x 4
D: 59,55 [mm]
W: 45,72 [mm]
M: 17x1,5 [mm]
G: 12,82 [mm]
L: 17,00 [mm]
d: 17,00 [mm]

535 0151 10



R: 6
D: 54,02 [mm]
W: 39,40 [mm]
M: 17x1,5 [mm]
G: 9,20 [mm]
L: 14,10 [mm]
d: 17,00 [mm]

535 0152 10



R: 5
D: 59,97 [mm]
W: 37,38 [mm]
M: 17x1,5 [mm]
G: 8,44 [mm]
L: 17,00 [mm]
d: 17,00 [mm]

535 0153 10



R: 7
D: 49,05 [mm]
W: 38,30 [mm]
M: 17x1,5 [mm]
G: 10,14 [mm]
L: 17,00 [mm]
d: 17,00 [mm]

535 0154 10



R: 6
D: 54,95 [mm]
W: 42,25 [mm]
M: 17x1,5 [mm]
G: 15,74 [mm]
L: 17,00 [mm]
d: 17,00 [mm]

535 0155 10



R: 6
D: 49,35 [mm]
W: 34,60 [mm]
M: 16x1,5 [mm]
G: 5,00 [mm]
L: 11,10 [mm]
d: 17,00 [mm]

535 0157 10



R: 6
D: 58,67 [mm]
W: 36,18 [mm]
M: 17x1,5 [mm]
G: 6,98 [mm]
L: 15,25 [mm]
d: 17,00 [mm]

535 0158 10



R: 6
D: 49,02 [mm]
W: 39,50 [mm]
M: 17x1,5 [mm]
G: 8,20 [mm]
L: 17,00 [mm]
d: 17,00 [mm]

535 0159 10



R: 7
D: 59,00 [mm]
W: 35,00 [mm]
M: 16x1,5 [mm]
G: 5,00 [mm]
L: 11,10 [mm]
d: 17,00 [mm]

535 0160 10



R: 6
D: 58,67 [mm]
W: 36,30 [mm]
M: 16x1,5 [mm]
G: 8,00 [mm]
L: 11,10 [mm]
d: 17,00 [mm]

535 0161 10



R: 5
D: 55,67 [mm]
W: 36,10 [mm]
M: 16x1,5 [mm]
G: 10,60 [mm]
L: 11,10 [mm]
d: 17,00 [mm]

535 0162 10



R: 6
D: 59,67 [mm]
W: 37,70 [mm]
M: 16x1,5 [mm]
G: 5,30 [mm]
L: 14,20 [mm]
d: 17,00 [mm]

535 0163 10



R: 7
D: 49,02 [mm]
W: 43,05 [mm]
M: 17x1,5 [mm]
G: 14,00 [mm]
L: 17,00 [mm]
d: 17,00 [mm]

535 0164 10



R: 7
D: 49,02 [mm]
W: 34,40 [mm]
M: 16x1,5 [mm]
G: 3,30 [mm]
L: 11,10 [mm]
d: 17,00 [mm]

535 0165 10



R: 7
D: 55,67 [mm]
W: 49,75 [mm]
M: 16x1,5 [mm]
G: 19,40 [mm]
L: 14,40 [mm]
d: 17,00 [mm]

535 0166 10



R: 6
D: 49,31 [mm]
W: 40,00 [mm]
M: 16x1,5 [mm]
G: 13,50 [mm]
L: 11,10 [mm]
d: 17,00 [mm]

535 0167 10



R: 7
D: 54,97 [mm]
W: 44,08 [mm]
M: 17x1,5 [mm]
G: 13,84 [mm]
L: 17,00 [mm]
d: 17,00 [mm]

535 0168 10



R: 6
D: 49,71 [mm]
W: 45,75 [mm]
M: 16x1,5 [mm]
G: 19,40 [mm]
L: 14,40 [mm]
d: 17,00 [mm]

535 0169 10



R: 5
D: 55,87 [mm]
W: 37,70 [mm]
M: 16x1,5 [mm]
G: 18,46 [mm]
L: 7,60 [mm]
d: 17,00 [mm]

535 0170 10



R: 6
D: 53,84 [mm]
W: 39,75 [mm]
M: 16x1,5 [mm]
G: 16,30 [mm]
L: 14,40 [mm]
d: 17,00 [mm]

535 0171 10



R: 5
D: 54,00 [mm]
W: 39,80 [mm]
M: 17x1,5 [mm]
G: 9,00 [mm]
L: 14,10 [mm]
d: 17,00 [mm]

535 0172 10



R: 5
D: 54,00 [mm]
W: 43,30 [mm]
M: 16x1,25 [mm]
G: 7,80 [mm]
L: 9,00 [mm]
d: 17,00 [mm]

535 0173 10



R: 7
D: 58,00 [mm]
W: 41,20 [mm]
M: 14x1,5 [mm]
G: 10,90 [mm]
L: 13,00 [mm]
d: 15,00 [mm]

535 0174 10



R: 6
D: 57,50 [mm]
W: 45,00 [mm]
M: 14x1,5 [mm]
G: 8,40 [mm]
L: 12,15 [mm]
d: 17,00 [mm]

535 0175 10



R: --
D: 62,00 [mm]
W: 51,10 [mm]
M: 16x1,5 links [mm]
G: --
L: 10,50 [mm]
d: 17,00 [mm]

535 0176 10



R: 6
D: 54,92 [mm]
W: 38,05 [mm]
M: 16x1,5 [mm]
G: 7,92 [mm]
L: 14,40 [mm]
d: 17,00 [mm]

535 0177 10

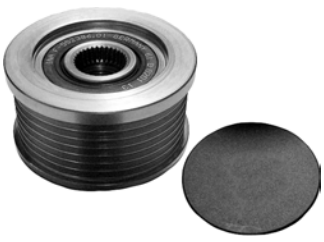

R: 7
D: 64,92 [mm]
W: 39,50 [mm]
M: 17x1,5 [mm]
G: 10,06 [mm]
L: 17,00 [mm]
d: 17,00 [mm]

535 0178 10



R: 6
D: 49,31 [mm]
W: 41,05 [mm]
M: 16x1,5 [mm]
G: 16,50 [mm]
L: 14,40 [mm]
d: 17,00 [mm]

535 0179 10



R: 6
D: 54,12 [mm]
W: 33,00 [mm]
M: 16x1,5 [mm]
G: 6,50 [mm]
L: 11,10 [mm]
d: 17,00 [mm]

535 0180 10



R: 5
D: 60,00 [mm]
W: 39,90 [mm]
M: 14x1,5 [mm]
G: 9,04 [mm]
L: 12,00 [mm]
d: 15,00 [mm]

535 0181 10



R: 6
D: 54,23 [mm]
W: 42,05 [mm]
M: 14x1,5 [mm]
G: 16,40 [mm]
L: 12,00 [mm]
d: 17,00 [mm]

535 0182 10



R: 6
D: 49,10 [mm]
W: 44,60 [mm]
M: 14x1,5 [mm]
G: 18,00 [mm]
L: 12,00 [mm]
d: 17,00 [mm]

535 0183 10



R: 6
D: 49,02 [mm]
W: 33,60 [mm]
M: 16x1,5 [mm]
G: 3,30 [mm]
L: 11,10 [mm]
d: 17,00 [mm]

535 0184 10



R: 5
D: 58,00 [mm]
W: 38,30 [mm]
M: 14x1,5 [mm]
G: 13,60 [mm]
L: 12,00 [mm]
d: 17,00 [mm]

535 0186 10



R: --
D: 62,00 [mm]
W: 33,60 [mm]
M: 16x1,5 [mm]
G: --
L: 11,10 [mm]
d: 17,00 [mm]

535 0187 10



R: 5
D: 57,00 [mm]
W: 40,30 [mm]
M: 16x1,5 [mm]
G: 18,40 [mm]
L: 14,40 [mm]
d: 17,00 [mm]

535 0188 10



R: 6
D: 54,00 [mm]
W: 42,20 [mm]
M: 16x1,5 [mm]
G: 18,00 [mm]
L: 6,90 [mm]
d: 17,00 [mm]

535 0189 10



R: 6
D: 57,42 [mm]
W: 49,50 [mm]
M: 16x1,5 [mm]
G: 9,00 [mm]
L: 10,60 [mm]
d: 17,00 [mm]

535 0190 10



R: 5
D: 57,00 [mm]
W: 42,80 [mm]
M: 16x1,5 [mm]
G: 23,00 [mm]
L: 6,40 [mm]
d: 17,00 [mm]

535 0191 10



R: 5
D: 57,00 [mm]
W: 42,80 [mm]
M: 16x1,5 [mm]
G: 18,30 [mm]
L: 5,90 [mm]
d: 17,00 [mm]

535 0192 10



R: 6
D: 54,00 [mm]
W: 51,00 [mm]
M: 16x1,5 [mm]
G: 9,00 [mm]
L: 11,70 [mm]
d: 17,00 [mm]

535 0193 10



R: 6
D: 49,31 [mm]
W: 41,80 [mm]
M: 17x1,5 [mm]
G: 15,44 [mm]
L: 17,00 [mm]
d: 17,00 [mm]

535 0194 10



R: 6
D: 53,84 [mm]
W: 38,30 [mm]
M: 16x1,5 [mm]
G: 12,90 [mm]
L: 14,40 [mm]
d: 17,00 [mm]

535 0195 10



R: 6
D: 65,50 [mm]
W: 53,20 [mm]
M: --
G: 0,00 [mm]
L: 4,60 [mm]
d: 17,80 [mm]

535 0196 10



R: 6
D: 58,00 [mm]
W: 51,00 [mm]
M: 14x1,5 [mm]
G: 24,00 [mm]
L: 11,80 [mm]
d: 17,00 [mm]

535 0197 10



R: 6
D: 57,50 [mm]
W: 51,70 [mm]
M: 14x1,5 [mm]
G: 9,00 [mm]
L: 12,00 [mm]
d: 17,00 [mm]

535 0198 10



R: 7
D: 55,00 [mm]
W: 50,00 [mm]
M: 14x1,5 [mm]
G: 9,00 [mm]
L: 12,00 [mm]
d: 17,00 [mm]

535 0199 10



R: 5
D: 59,70 [mm]
W: 39,90 [mm]
M: 14x1,5 [mm]
G: 9,04 [mm]
L: 13,60 [mm]
d: 17,00 [mm]

535 0200 10



R: 6
D: 58,67 [mm]
W: 51,00 [mm]
M: 16x1,5 [mm]
G: 24,26 [mm]
L: 11,10 [mm]
d: 17,00 [mm]

535 0201 10



R: 6
D: 64,63 [mm]
W: 38,50 [mm]
M: 16x1,5 [mm]
G: 2,80 [mm]
L: 11,10 [mm]
d: 17,00 [mm]

535 0202 10



R: 6
D: 53,67 [mm]
W: 40,10 [mm]
M: 16x1,5 [mm]
G: 13,65 [mm]
L: 14,40 [mm]
d: 17,00 [mm]

535 0203 10



R: 6
D: 53,67 [mm]
W: 38,25 [mm]
M: 16x1,5 [mm]
G: 9,80 [mm]
L: 14,40 [mm]
d: 17,00 [mm]

535 0204 10



R: 6
D: 53,67 [mm]
W: 48,25 [mm]
M: 16x1,5 [mm]
G: 23,25 [mm]
L: 14,40 [mm]
d: 17,00 [mm]

535 0206 10



R: --
D: 62,00 [mm]
W: 51,10 [mm]
M: 16x1,5 links [mm]
G: --
L: 10,50 [mm]
d: 17,00 [mm]

Abbildungen / Illustrations / Illustrations / Ilustraciones

535 0207 10



R: 6
D: 60,43 [mm]
W: 44,30 [mm]
M: 16x1,5 [mm]
G: 17,30 [mm]
L: 14,40 [mm]
d: 17,00 [mm]

535 0208 10



R: 6
D: 55,00 [mm]
W: 43,00 [mm]
M: 14x1,5 [mm]
G: 9,00 [mm]
L: 10,40 [mm]
d: 17,00 [mm]

535 0209 10



R: 7
D: 52,50 [mm]
W: 52,00 [mm]
M: 14x1,5 [mm]
G: 9,00 [mm]
L: 10,80 [mm]
d: 17,00 [mm]

535 0210 10



R: 6
D: 56,00 [mm]
W: 41,60 [mm]
M: 16x1,5 [mm]
G: 12,40 [mm]
L: 10,50 [mm]
d: 17,00 [mm]

535 0211 10



R: 5
D: 53,67 [mm]
W: 34,66 [mm]
M: 16x1,5 [mm]
G: 8,16 [mm]
L: 7,60 [mm]
d: 17,00 [mm]

535 0212 10



R: 6
D: 54,00 [mm]
W: 50,30 [mm]
M: 16x1,5 [mm]
G: 8,00 [mm]
L: 11,10 [mm]
d: 17,00 [mm]

535 0213 10



R: 6
D: 56,00 [mm]
W: 40,90 [mm]
M: 17x1,5 [mm]
G: 16,40 [mm]
L: 14,10 [mm]
d: 17,00 [mm]

535 0214 10



R: 7
D: 70,05 [mm]
W: 39,30 [mm]
M: 14x1,5 [mm]
G: 9,04 [mm]
L: 12,00 [mm]
d: 17,00 [mm]

535 0215 10



R: 7
D: 60,00 [mm]
W: 39,90 [mm]
M: 14x1,5 [mm]
G: 9,04 [mm]
L: 13,60 [mm]
d: 17,00 [mm]

535 0216 10



R: 6
D: 55,02 [mm]
W: 38,20 [mm]
M: 16x1,5 [mm]
G: 9,86 [mm]
L: 14,40 [mm]
d: 17,00 [mm]

535 0217 10



R: 6
D: 54,92 [mm]
W: 37,80 [mm]
M: 16x1,5 [mm]
G: 8,86 [mm]
L: 14,40 [mm]
d: 17,00 [mm]

535 0218 10



R: 5
D: 55,55 [mm]
W: 39,50 [mm]
M: 14x1,5 [mm]
G: 11,10 [mm]
L: 11,00 [mm]
d: 17,00 [mm]

535 0219 10



R: 6
D: 62,46 [mm]
W: 38,20 [mm]
M: 14x1,5 [mm]
G: 9,04 [mm]
L: 12,00 [mm]
d: 17,00 [mm]

Mögliche Ursachen bei Schäden im Nebenaggregatetrieb
Possible causes of damage to the front end accessory unit drive

Funktionierende Generatorfreilaufriemenscheiben OAP / OAD bewirken eine wesentliche Entlastung innerhalb des Aggregatetriebes.

Wenn diese Freilauffunktion im Trieb nicht mehr zur Verfügung steht, werden alle Bauteile wie, Riemenspanner, Umlenkrollen und Keilrippenriemen so sehr überlastet, dass diese ausfallen, was im Extremfall bis zum Totalschaden des Motors führen kann.

Wir empfehlen daher, bei jedem Austausch von Bauteilen im Aggregatetrieb, den OAP / OAD mindestens zu überprüfen oder am besten auszutauschen, um Folgeschäden zu verhindern.

Unten als Beispiel dargestellte Bilder, haben einen Defekt am Generatorfreilauf als Ursache.

Functioning overrunning alternator pulleys OAP/OAD relieve the pressure considerably within the assembly drive.

If this overrunning function is no longer operating in the drive, all components, e.g. belt tensioner, deflecting pulley and poly V-belt, will be so heavily overloaded that they fail, which may lead to total engine failure in extreme cases.

Every time fead components are replaced or removed in the assembly drive, we recommend at least checking and at best replacing the OAP/OAD, in order to prevent secondary damage.

The examples below show a fault on the overrunning alternator pulley as being the cause of damage.





Causes possibles d'endommagement de l'entraînement des accessoires auxiliaires
Posibles causas de errores en la transmisión del grupo auxiliar | Possibili cause di guasto in caso di danni nel comando dei gruppi accessori

Lorsqu'elles sont actionnées, les poulies à roue libre d'alternateur OAP/OAD permettent de décharger considérablement tous les composants de l'entraînement des accessoires auxiliaires.

Lorsque la fonction de roue libre n'est plus disponible dans l'entraînement des accessoires auxiliaires, la surcharge de tous les composants (tels que les tendeurs de courroie, les galets de renvoi et les courroies trapézoïdales à nervures) est tellement importante qu'elle entraîne leur défaillance, ce qui, dans le pire des cas, peut provoquer des dégâts irréparables au niveau du moteur.

Afin d'éviter tout endommagement, nous vous recommandons, lors de chaque remplacement de composants de l'entraînement des accessoires auxiliaires, de contrôler au moins l'OAP/OAD ou, au mieux, de la remplacer.

Les exemples des images ci-dessous illustrent une défaillance provoquée par une poulie à roue libre d'alternateur défectueuse.

Las poleas libres del alternador OAP / OAD en funcionamiento provocan una descarga considerable dentro de la transmisión del grupo.

Cuando este funcionamiento libre en la transmisión deja de estar disponible, todos los componentes (tensores de la correa, las poleas de inversión y las correas trapeciales poli V) sufren una sobrecarga que les hace fallar, lo que, en casos extremos, puede provocar daños graves en el motor.

Le recomendamos, que durante cada uno de los cambios de la transmisión del grupo, compruebe, y en su caso, sustituya la OAP / OAD para evitar daños posteriores.

En las siguientes imágenes se muestran defectos causados por una polea libre de alternador en mal estado.

Le pulegge ruota libera dell'alternatore OAP/OAD producono una sostanziale riduzione del carico all'interno dell'azionamento del gruppo.

Quando la funzione ruota libera non è più disponibile nell'azionamento, tutti i componenti quali tendicinghia, pulegge di rinvio, cinghie poly V sono sottopostI ad un carico talmente elevato che si guastano, e in casi estremi possono comportare la totale avaria del motore.

Si raccomanda quindi di verificare gli OAP/OAD almeno ad ogni sostituzione dei componenti o nella migliore delle ipotesi di sostituirli per evitare danni .

Le immagini esemplificative riportate di seguito presentano un difetto dovuto alla ruota libera dell'alternatore.





Funktionsprüfung gelaufener OAPs oder OADs
Function test for used OAPs and OADs











Hinweis: Im eingebauten Zustand lässt sich die Funktion einer Freilaufriemenscheibe nur schwer beurteilen. Daher empfiehlt es sich, diese vor der Prüfung auszubauen. Alle im Folgenden erwähnten Spezialwerkzeuge sind Teil unseres Werkzeugkoffers mit der Artikelnummer 400 0241 10.

Arbeitsschritte:

• Setzen Sie den entsprechenden Adapter in die Freilaufriemenscheibe ein. *(Bild 1).*

• Mit einem passenden Steckschlüssel-Aufsatz oder Gabelschlüssel erzielen Sie eine höhere Hebelwirkung. Mit einer Hand umschließen Sie den Außenring der Freilaufriemenscheibe, mit der anderen verdrehen Sie das Werkzeug.

Merkmale bei der Prüfung einer Generatorenfreilaufriemenscheibe (OAP):
Gegen den Uhrzeigersinn blockiert das Werkzeug direkt und lässt sich nicht verdrehen *(Bild 2).*

Im Uhrzeigersinn lässt sich das Werkzeug mit leichtem Widerstand uneingeschränkt verdrehen *(Bild 3).*

Merkmale bei der Prüfung eines Generator-Entkopplers (OAD):
Gegen den Uhrzeigersinn spüren Sie eine deutlich ansteigende Federkraft *(Bild 4).*

Im Uhrzeigersinn lässt sich das Werkzeug mit leichtem Widerstand uneingeschränkt verdrehen *(Bild 5).*

Ist eine der beiden Funktionen nicht gegeben, muss der OAP/OAD ausgetauscht werden.

Einige wenige Freilaufriemenscheiben besitzen statt eines Rechts- ein Linksgewinde. Bei diesen sind die oben beschriebenen Funktionsprüfungen genau entgegengesetzt. Schutzkappen müssen nach Überprüfung ausgetauscht werden.
Der Betrieb der OAPs und OADs ist fast ausnahmslos nur mit Schutzkappen zulässig.

Note: When fitted, the function of an overrunning alternator pulley is difficult to assess. It is therefore recommended to remove the pulley from the alternator before testing. All of the special tools mentioned below are part of our toolbox (item no. 400 0241 10).

Worksteps:

• Insert the appropriate adaptor into the overrunning alternator pulley *(Fig. 1).*

• Use a suitable hexagon socket attachment or open-ended spanner to achieve a higher leverage. Hold the overrunning alternator pulley outer ring with one hand and turn the tool with the other.

Characteristics to look out for when testing an overrunning alternator pulley (OAP):
The tool jams immediately and cannot be turned when moved in an anti-clockwise direction (*Fig. 2).*

The tool can be continuously turned in a clockwise direction with a slight level of resistance *(Fig. 3).*

Characteristics to look out for when testing an overrunning alternator decoupler (OAD):
When turning in an anti-clockwise direction, you will feel a noticeably increasing spring force *(Fig. 4).*

The tool can be continuously turned in a clockwise direction with a slight level of resistance *(Fig. 5).*

If one of the two functions is not working, the OAP/OAD must be replaced.

A few overrunning alternator pulleys have a left-handed thread instead of a right-handed thread. For pulleys with a left-handed thread, the functions described above apply in the opposite direction. The protective caps must be replaced after the test.
Operation is only permitted when these are replaced.

Contrôle fonctionnel de l'OAP ou de l'OAD déjà montée | Comprobación del funcionamiento de las OAP y OAD usadas | Controllo di funzionamento degli OAP o OAD usati

Remarque : le fonctionnement de la poulie à roue libre d'alternateur est difficile à contrôler à l'état monté. De ce fait, il est recommandé de la démonter avant le contrôle. Tous les outils spéciaux mentionnés ci-dessous sont disponibles dans notre boîte à outils référence 400 0241 10.

Etapes à suivre :
• Mettez en place l'adaptateur approprié dans la poulie à roue libre *(image 1).*

• A l'aide d'un support de clé à douille ou d'une clé à fourche, exercez une force de levier élevée. Tenez la bague extérieure de la poulie à roue libre d'une main et, de l'autre, tournez l'outil.

Caractéristiques de la vérification d'une poulie à roue libre d'alternateur (OAP) :
L'outil est directement bloqué dans le sens antihoraire et ne tourne plus *(image 2).*

L'outil tourne librement dans le sens horaire avec une légère résistance *(image 3).*

Caractéristiques de la vérification d'un découpleur (OAD) :
Vous ressentez dans le sens antihoraire que la résistance des ressorts augmente nettement *(image 4).*

L'outil tourne librement dans le sens horaire avec une légère résistance *(image 5).*

Si l'une des deux fonctions n'est pas disponible, l'OAP/OAD doit être remplacée.

Quelques poulies à roue libre disposent d'un filetage à gauche à la place d'un filetage à droite. Pour ces poulies, les fonctions décrites sont entièrement inversées. Les capuchons doivent être remplacés après la vérification.
Sur ces poulies, le fonctionnement est autorisé uniquement avec les capuchons.

Nota: Es difícil evaluar el funcionamiento de un polea libre de alternador montada. Por lo tanto, se recomienda desmontarla antes de la comprobación. Todas las herramientas especiales que se indican a continuación forman parte de nuestro maletín de herramientas con número de artículo 400 0241 10.

Procedimiento:
• Coloque el adaptador correspondiente en la polea libre *(Fig. 1).*

• Con una llave tubular o de boca conseguirá realizar una mayor acción de palanca. Con una mano, rodee el diámetro exterior de la polea de rueda libre, con la otra, gire la herramienta.

Características durante la comprobación de las poleas libres de altenador (OAP):
Al girar en sentido antihorario, se bloquea la herramienta y no se puede girar *(Fig. 2).*

En sentido horario, la herramienta se puede girar con una ligera resistencia sin limitaciones *(Fig. 3).*

Características durante la comprobación de un desacoplador (OAD):
Al girar en sentido antihorario, se percibe una resistencia claramente creciente *(Fig. 4).*

En sentido horario, la herramienta se puede girar con una ligera resistencia sin limitaciones *(Fig. 5).*

Si una de las dos funciones no es correcta, se deberá sustituir el OAP / OAD.

Algunas poleas de rueda libre contienen una rosca a izquierdas en lugar de a derechas. En ese caso, las funciones descritas arriba serían las contrarias. Tras la comprobación, se deben sustituir las tapas protectoras.
Las OAP deben funcionar con la tapa protectora colocada.

Nota: è piuttosto difficile valutare il funzionamento della puleggia ruota libera quando è montata. Per questo si consiglia di smontarla prima di procedere al controllo. Tutti gli utensili speciali menzionati di seguito fanno parte della nostra valigetta utensili con il numero articolo 400 0241 10.

Fasi di lavoro:
• Inserire l'adattatore corrispondente nella puleggia ruota libera. *(Figura 1).*

• Servendosi di un inserto bussola o di una chiave fissa idonea si ottiene un effetto leva maggiore. Con una mano chiudere l'anello esterno della puleggia ruota libera e con l'altra ruotare l'utensile.

Indicazioni nel controllo di una puleggia ruota libera dell'alternatore (OAP):
In senso antiorario l'utensile si blocca direttamente e non è più possibile ruotarlo *(figura 2).*

In senso orario è possibile ruotare liberamente l'utensile con una leggera resistenza *(figura 3).*

Indicazioni nel controllo di un Disaccoppiatore (OAD):
In senso antiorario si percepisce una resistenza elastica notevolmente maggiore *(figura 4).*

In senso orario è possibile ruotare liberamente l'utensile con una leggera resistenza *(figura 5).*

Se una delle due funzioni non è disponibile, è necessario sostituire il sistema OAP/OAD.

Alcune pulegge ruota libera, al posto della filettatura destrorsa, presentano una filettatura sinistrorsa. In questo caso le funzioni sopra descritte sono invertite. Terminato il controllo, è necessario sostituire i coperchi.
Solo con questi è consentito il funzionamento.

Informationen für die tägliche Arbeit I Information for daily work I Informations additionnelles I Información para el trabajo diario I Info per il lavoro quotidiano

RepXpert

RepXpert – das Internet-portal für Werkstätten und Autohäuser. Sie gewinnen…

- mehr Kompetenz durch umfassende Ersatzteilinformationen
- mehr Zeit durch schnellere Reparaturen
- mehr Effizienz durch professionelles Werkstattmanagement

Werden Sie kostenfrei Mitglied unter **www.repxpert.com.**

RepXpert – the Internet portal for garages and car dealerships. You gain…

- more expertise thanks to comprehensive information on spare parts
- more time thanks to quicker repairs
- more efficiency thanks to professional garage management

Become a member free of charge at **www.repxpert.com.**
If you have any questions, contact us at:
info@repxpert.com.

RepXpert – le portail Internet pour les garages. Vous gagnez…

- en compétence grâce à des informations complètes sur les pièces de rechange
- du temps grâce à des réparations plus rapides
- en efficacité grâce à une gestion d'atelier professionnelle

Adhérez gratuitement au réseau à l'adresse **www.repxpert.com**
Pour toute question, contactez-nous à : **info@repxpert.com**

RepXpert: el portal en internet para talleres y concesionarios. Ud. obtiene…

- más prestaciones, gracias a una amplia información sobre recambios
- más tiempo, gracias a unas reparaciones más rápidas
- más eficiencia, gracias a una gestión profesional de taller

Hágase socio, sin coste alguno, en **www.repxpert.com**
Para cualquier información contacte con **info@repxpert.com**

RepXpert – il portale internet per officine e autosaloni. Guadagnerete…

- maggiore competenza grazie a informazioni complete sulle parti di ricambio
- più tempo grazie a riparazioni più rapide
- più efficienza grazie a una gestione professionale dell'officina

Iscrivetevi gratuitamente alla pagina **www.repxpert.com**
In caso di informazioni rivolgetevi a **info@repxpert.com**

REPXPERT THE GARAGE PORTAL

www.RepXpert.com

TecDoc

Katalog-Aktualisierung/Nachträge? Zukünftig kein Problem!

Nutzen Sie die Möglichkeiten, die Ihnen die TecDoc-CD bietet. Damit ist gewährleistet, daß Ihnen vierteljährlich die aktuellen Katalogdaten für Ihr Tagesgeschäft zur Verfügung stehen.

Bestellungen richten Sie bitte an:

TecDoc Informations System GmbH
Ostmerheimer Str. 198
D-51109 Köln
Tel. +49 (0) 221/66 00-112
Fax +49 (0) 221/66 00-100
e-mail: tecdoc@tecdoc.net

Online Garantiebearbeitung durch TecWarranty

Catalogue update/supplements? No problem in the future!

Benefit from the opportunities offered by the TecDoc CD. This ensures that you receive quarterly updates of the catalogue data for your daily operations.

Send your orders to:

TecDoc Informations System GmbH
Ostmerheimer Str. 198
D-51109 Cologne
Tel. +49 (0) 221/66 00-112
Fax +49 (0) 221/66 00-100
E-mail: tecdoc@tecdoc.net

Online warranty via TecWarranty

Mise à jour de catalogue/ Compléments? Dorénavant cela ne vous posera plus de problèmes!

Profitez des possibilités offertes par le CD TecDoc. Il vous garantit la mise à jour trimestrielle du catalogue, utile à votre activité.

Veuillez commander cet article auprès de :

TecDoc Informations System GmbH
Ostmerheimer Str. 198
D-51109 Köln
Tel. +49 (0) 221/66 00-112
Fax +49 (0) 221/66 00-100
e-mail: tecdoc@tecdoc.net

¿Actualización o ampliaciones del catálogo? ¡Se acabaron los problemas!

Aproveche las posibilidades que le brinda el CD TecDoc. Ud. tiene así la seguridad de disponer trimestralmente de los datos de catálogo actualizados para su actividad diaria.

Para sus pedidos diríjase a:

TecDoc Informations System GmbH
Ostmerheimer Str. 198
D-51109 Colonia
Tel. +49 (0) 221/66 00-112
Fax +49 (0) 221/66 00-100
e-mail: tecdoc@tecdoc.net

Tramitación online de garantía a través de TecWarranty

Aggiornamenti e aggiunte al catalogo? D'ora in avanti niente più problemi!

Approfittate delle possibilità che vi offre il CD TecDoc. Il CD vi mette a disposizione ogni tre mesi l'aggiornamento dei dati del catalogo per la vostra attività.

Potete ordinare a:

TecDoc Informations System GmbH
Ostmerheimer Str. 198
D-51109 Colonia
Tel. +49 (0) 221/66 00-112
Fax +49 (0) 221/66 00-100
e-mail: tecdoc@tecdoc.net

Elaborazione on line della garanzia attraverso TecWarranty

TecDoc

TecDoc CERTIFIED DATA SUPPLIER

Schaeffler online Katalog

Tagesaktuelle Informationen zu den Produkten der Marken LuK, INA und FAG:

Current information on LuK, INA and FAG branded products:

Informations quotidiennes sur les produits des marques LuK, INA et FAG :

Información al día de los productos de las marcas LuK, INA y FAG:

Informazioni aggiornate sui prodotti dei marchi LuK, INA e FAG:

www.Schaeffler-Aftermarket.com

OAP-Abmessungen | OAP dimensions | OAP – Dimension OAP – Dimensiones | Dimensioni OAP

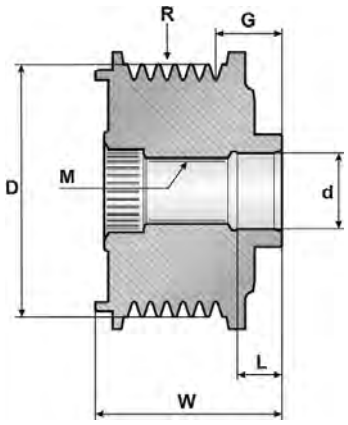

R	Rillenzahl	Number of grooves	Nombre de rainures	Número de canales	Numero scanalature
D	Durchmesser	Diameter	Diamètre	Diámetro	Diametro
W	Breite	Width	Largeur	Anchura	Larghezza
M	Gewindemaß	Thread dimension	Dimension du filetage	Tamaño de la rosca	Dimensioni filettatura
G	Maß erste Rille	Distance of first groove	Déport jusqu'à la première rainure	Medida de la primera ranura	Dimensioni prima scanalatura
L	Passlänge	Fitting length	Profondeur d'entrée d'arbre	Longitud de la sección de unión	Lunghezza di montaggio
d	Passdurchmesser	Fitting diameter	Diamètre d'entrée d'arbre	Diámetro de entrada	Diametro di centraggio

Symbole | Symbols | Symboles | Simbolos | Simboli

	Baumuster	Model	Modèle	Modelo de fabricación	Modello
	Baujahr	Model year	Année de fabrication	Año de fabricación	Anno di costruzione
	Motor / Motornummer	Engine / Engine number	Moteur / Numéro de moteur	Motor / número de motor	Motore / Numero motore
	Generatorenfreilauf (OAP)	Overrunning alternator pulley (OAP)	Poulie à roue libre d'alternateur (OAP)	Polea libre del alternador (OAP)	Ruota libera alternatore (OAP)
	Generator-Entkoppler (OAD)	Overrunning alternator decoupler (OAD)	Découpleur (OAD)	Desacoplador (OAD)	Disaccoppiatore (OAD)
	Information / Bemerkungen	Information / Comments	Informations / Remarques	Información / Observaciones	Informazioni / Osservazioni
	Katalognummer	Part number	Référence INA	Número de catálogo	Numero di catalogo
	Seitenzahl	Page number	Nombre de pages	Número de página	Numero pagina

OAP – Abmessungen | OAP dimensions | OAP – Dimensions | OAP – Dimensiones | Dimensioni OAP | Symbole | Symbols | Symboles | Simbolos | Simboli

OAP – Abmessungen | OAP dimensions | OAP – Dimensions
OAP – Dimensiones | Dimensioni OAP

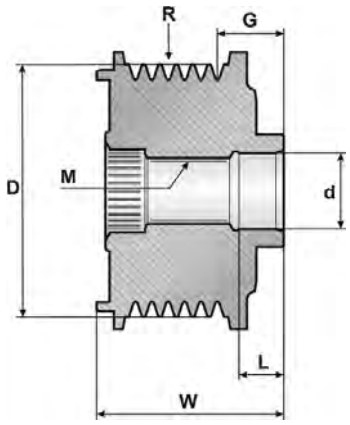

R	Rillenzahl	Number of grooves	Nombre de rainures	Número de canales	Numero scanalature
D	Durchmesser	Diameter	Diamètre	Diámetro	Diametro
W	Breite	Width	Largeur	Anchura	Larghezza
M	Gewindemaß	Thread dimension	Dimension du filetage	Tamaño de la rosca	Dimensioni filettatura
G	Maß erste Rille	Distance of first groove	Déport jusqu'à la première rainure	Medida hasta la primera ranura	Dimensioni prima scanalatura
L	Passlänge	Fitting length	Profondeur d'entrée d'arbre	Longitud de la sección de unión	Lunghezza di montaggio
d	Passdurchmesser	Fitting diameter	Diamètre d'entrée d'arbre	Diámetro de entrada	Diametro di centraggio

Symbole | Symbols | Symboles | Simbolos | Simboli

	Baumuster	Model	Modèle	Modelo de fabricación	Modello
	Baujahr	Model year	Année de fabrication	Año de fabricación	Anno di costruzione
	Motor / Motornummer	Engine / Engine number	Moteur / Numéro de moteur	Motor / número de motor	Motore / Numero motore
	Generatorenfreilauf (OAP)	Overrunning alternator pulley (OAP)	Poulie à roue libre d'alternateur (OAP)	Polea libre del alternador (OAP)	Ruota libera alternatore (OAP)
	Generator-Entkoppler (OAD)	Overrunning alternator decoupler (OAD)	Découpleur (OAD)	Desacoplador (OAD)	Disaccoppiatore (OAD)
	Information / Bemerkungen	Information / Comments	Informations / Remarques	Información / Observaciones	Informazioni / Osservazioni
	Katalognummer	Part number	Référence INA	Referencia INA	Numero di catalogo
	Seitenzahl	Page number	Nombre de pages	Número de página	Numero pagina

 LuK	✓	✓	✓	✓	✓
	✓	✓			
	✓	✓	✓	✓	
	✓	✓	✓	✓	
	✓	✓			
 LuK	✓	✓	✓	✓	
 LuK	✓	✓			
 FAG	✓	✓	✓	✓	

Telefon: +49 (0)1801-753-333*
Telefax: +49 (0) 6103-753-297

INA-AS@Schaeffler.com
www.Schaeffler-Aftermarket.com

*3,9 ct/min aus dem dt. Festnetz, Höchstpreis für Anrufe aus Mobilfunknetzen 42ct/min.

4 005108 524584

944 1000 310 2328/30.0/5.2011/BE-M