SOLENÓIDE/ SOLENOID SWITCH / SOLENOIDE

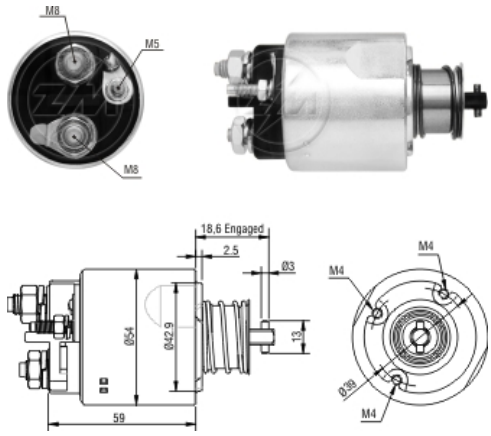

Solenóide ZM 7-492 12v — CAP ZM 1-492.91

Código Original do Solenóide / Solenoid Original Code / Código Original del Solenoide

VALEO:

495538

Código do Motor / Starter Code / Código del Motor

RENAULT:

8200049826

VALEO:

438110

D7E19

TS10E4

Aplicação / Used on / Aplication

Montadora / Car Maker	Veículo / Vehicle	Variação do modelo / Model variation:	De / From:	Até / To:
DACIA	Duster	1.6 16V		
	Logan	MCV 1.6 LPG		
Montadora / Car Maker	**Veículo / Vehicle**	**Variação do modelo / Model variation:**	**De / From:**	**Até / To:**
NISSAN	Kubistar	Box 1.6 16V		
Montadora / Car Maker	**Veículo / Vehicle**	**Variação do modelo / Model variation:**	**De / From:**	**Até / To:**
RENAULT	Clio	1.6 16V		
	Kangoo	1.6 16V		
	Laguna			
	Logan			
	Megane	1.6 16V		
	Sandero			
	Scic			
Montadora / Car Maker	**Veículo / Vehicle**	**Variação do modelo / Model variation:**	**De / From:**	**Até / To:**