# SOLENÓIDE/ SOLENOID SWITCH / SOLENOIDE

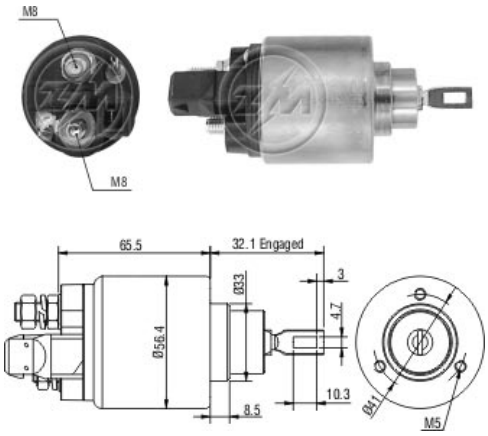


## Solenóide ZM 972 12v — CAP ZM 972.91

**Código Original do Solenóide / Solenoid Original Code / Código Original del Solenoide**

**BOSCH:**

0.331.303.147
2.339.303.211
2.339.303.222
2.339.303.225
2.339.303.258
2.339.303.265
2.339.303.339
2.339.303.351
2.339.303.377
2.339.303.412
2.339.303.722
2.339.303.724
6.004.AF1.027
6.004.AF1.029
F.000.SH0.102
F.000.SH0.120
F.000.SH0.133
F.000.SH0.136

**VOLKSWAGEN:**

02M-911-287-A

**Código do Motor / Starter Code / Código del Motor**

**BOSCH:**

0.001.107.020
0.001.107.021
0.001.107.022
0.001.107.023
0.001.107.025
0.001.110.076
0.001.110.077
0.001.110.086
0.001.112.021
0.001.112.027
0.001.112.038
0.001.112.039
0.001.112.044
0.001.112.045
0.001.121.001
0.001.121.002
0.001.121.006
0.001.121.007
0.001.121.008
0.001.121.009
0.001.121.016
0.001.121.017
0.001.121.018
0.001.121.019
0.001.121.026
0.001.124.001
0.001.125.005
0.001.125.006
0.001.125.009
0.001.125.012
0.001.125.013
0.001.125.039
0.001.125.042
0.001.125.043
0.001.125.052
0.986.016.290
0.986.016.790
9.000.081.010
F.000.AL0.402
F.000.AL0.415

Aplicação / Used on / Aplication

| Montadora / Car Maker | Veículo / Vehicle | Variação do modelo / Model variation: | De / From: | Até / To: |
|---|---|---|---|---|
| AUDI | A3 | 1.8 com motor AGN | 1996 | |
| | | 1.8 T com motor AGU | 1996 | |
| | | 1.6 com motor AKL | 1999 | |
| | | 1.8 com motor APG | 1998 | |
| | | 1.8 T com motor AQA | 1998 | |
| | TT Coupe | 1.8 T com motor AJQ | 1998 | 2000 |
| | | 1.8 T com motor APP | 1999 | |
| **Montadora / Car Maker** | **Veículo / Vehicle** | **Variação do modelo / Model variation:** | **De / From:** | **Até / To:** |
| VOLKSWAGEN | Beetle | 2.0 com motor AEG | 1998 | |
| | | 2.0 com motor AQY | 1998 | |
| | Bora | 1.6 com motor AKL | 1999 | |
| | | 1.6 Variant com motor AKL | 1999 | |
| | Golf | IV 1.9 TDI com motor AGR | 1997 | 2001 |
| | | IV 1.9 TDI com motor AHF | 1997 | 2001 |

| | | | | |
|---|---|---|---|---|
| | | IV 1.9 TDI com motor ALH | 1997 | 2001 |
| | | III 1.8 com motor ABS | 1991 | 1994 |
| | | A3 | | |
| | | III 1.8 com motor ACC | 1994 | 1995 |
| | | A4 | | |
| | | III 1.8 com motor ADZ | 1994 | 1995 |
| | | III 2.0 Syncro com motor AGG | 1995 | 1997 |
| | | IV 1.8 com motor AGN | 1997 | 2000 |
| | | IV 1.8 com motor AGU | 1997 | |
| | | IV 1.8 com motor ARZ | 1999 | 2000 |
| | | IV 1.8 com motor AUM | 2000 | |
| | | IV 1.8 4 Motion com motor AGN | 1998 | 2000 |
| | | IV 1.8 GTI Turbo com motor AGU | 1999 | |
| | | IV 1.8 Variant com motor AGU | 2000 | |
| | | 1.6 com motor EA111 | 1999 | |
| | | IV 2.0 com motor APK | 1999 | |
| | | IV 2.0 com motor AQY | 1998 | |
| | | IV 2.0 com motor AZG | 2001 | |
| | | IV 2.0 com motor AZJ | 2001 | |
| | | IV 2.0 Variant com motor APK | 1999 | |
| | | IV 2.0 Variant com motor AQY | 1999 | |
| | | IV 2.0i com motor APK | 1999 | |
| | Jetta | A3 | | |
| | | A4 | | |
| | Passat | 2.0 com motor 2E | 1991 | 1994 |
| | | 2.0 com motor ADY | 1994 | 1995 |
| | | 2.0 com motor AEP | 1994 | 1997 |
| | | 2.0 com motor AGG | 1995 | 1997 |
| | Polo | 1.0 16V com motor ARA | 2002 | |
| | | 1.6 com motor BAH | 2002 | |
| | | 2.0 com motor BBX | 2002 | |
| | | Hatch/Sedan 1.9 com motor AP 1900 | | |
| | | Hatch/Sedan 1.9 com motor EA 188 SDI | | |
| | Sharan | 2.0 com motor ATM | 2000 | |
| **Montadora / Car Maker** | **Veículo / Vehicle** | **Variação do modelo / Model variation:** | **De / From:** | **Até / To:** |
| VW SEAT | Alhambra | 1.9 TDI com motor AFN | 1997 | 2000 |
| | | 1.9 TDI com motor AHU | 1997 | 2000 |
| | | 1.8 Turbo com motor AJH | 1998 | 2002 |
| | | 2.0 com motor ADY | 1996 | 2002 |
| | | 2.0 com motor ATM | 2000 | |
| | City Golf | 1.6 com motor 1F | 1994 | |
| | Cordoba | 1.9 TDI com motor AHU | 1996 | 1997 |
| | | 1.6 com motor 1F | 1994 | 1995 |
| | | 1.8 com motor ABS | 1993 | 1994 |
| | | 1.8 com motor ACC | 1995 | 1995 |
| | | 1.8 com motor ADZ | 1994 | 1995 |
| | | 1.8 16V com motor ADL | 1993 | 1995 |
| | | 2.0 com motor 2E | 1993 | 1995 |
| | | 1.0 com motor AER | 1996 | 1999 |
| | | 1.4 com motor ABD | 1993 | 1995 |
| | | 1.4 com motor AEX | 1995 | 1997 |
| | | 1.4 com motor AKV | 1997 | 1999 |
| | | 1.4 com motor ANX | 1998 | 1998 |
| | | 1.4 com motor APQ | 1997 | 1998 |
| | | 1.4 16V com motor AFH | 1996 | 2002 |
| | | 1.6 com motor ABU | 1993 | 1994 |
| | | 1.6 com motor AEE | 1997 | 1998 |
| | | 1.8 com motor ALM | 1997 | 2002 |
| | | 1.6 com motor AKL | 1999 | |
| | | 1.9 TDI com motor AFN | 1997 | 2002 |
| | Ibiza | 1.0 com motor ALD | 1999 | |
| | | 1.0 com motor ANV | 1999 | 2000 |
| | | 1.0 com motor AUC | 2000 | |
| | | 1.0 16V com motor AST | 1999 | |
| | | 1.0 16V com motor AVZ | 2000 | |
| | | 1.4 com motor ABD | 1993 | 1995 |
| | | 1.4 com motor AKK | 1999 | |
| | | 1.4 com motor ANW | 1999 | 2000 |
| | | 1.4 com motor AUD | 2000 | |
| | | 1.4 16V com motor APE | 1999 | 2000 |
| | | 1.4 16V com motor AUA | 2000 | |
| | | 1.4 16V com motor AUB | 2000 | |
| | | Cupra/Sport 1.8 20V T com motor AQX | 1999 | |
| | | Cupra/Sport 1.8 20V T com motor AYP | 2000 | |
| | | 1.6 com motor AEH | 1999 | |
| | | 1.6 com motor AKL | 1999 | |
| | | 1.6 com motor APF | 1999 | 2000 |
| | | 1.6 com motor AUR | 2000 | |
| | | 1.8 com motor ABS | 1993 | 1994 |
| **Montadora / Car Maker** | **Veículo / Vehicle** | **Variação do modelo / Model variation:** | **De / From:** | **Até / To:** |
| | | | | |