SOLENÓIDE/ SOLENOID SWITCH / SOLENOIDE

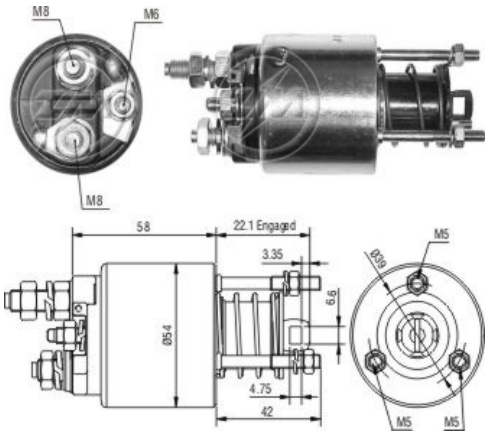

Solenóide ZM 9-595 12v **CAP ZM 2-595.96**

Código Original do Solenóide / Solenoid Original Code / Código Original del Solenoide

MARELLI:

855 414 20

Código do Motor / Starter Code / Código del Motor

MARELLI:

631 020 08
631 030 02
631 030 03
631 030 07
631 030 08
631 031 08
632 229 01
632 229 08
632 231 01

Aplicação / Used on / Aplication

Montadora / Car Maker	Veículo / Vehicle	Variação do modelo / Model variation:	De / From:	Até / To:
FIAT	Brava	1.6 16V with 182 A4.000 engine	1996	2001
		1.6 16V with 182 A6.000 engine	1995	2001
	Bravo	1.6 16V with 182 A4.000 engine	1996	2001
		1.6 16V with 182 A6.000 engine	1995	2001
	Marea	1.6 100 16V with 182 A4.000 engine	1996	
		Weekend 1.6 100 16V with 182 A4.000 engine	1996	
	Palio	1.6 16V with 178 B 3.000 engine	1996	
		Weekend 1.6 16V with 178 B3.000 engine	1996	2001
	Siena	1.4 CAT with 178 B2.016 engine	1996	
		1.4 with 178 B2.000 engine	1996	
Montadora / Car Maker	**Veículo / Vehicle**	**Variação do modelo / Model variation:**	**De / From:**	**Até / To:**
LANCIA	Delta	II 1.8i.e. 16V with 182 A 2.000 engine	1996	1999
Montadora / Car Maker	**Veículo / Vehicle**	**Variação do modelo / Model variation:**	**De / From:**	**Até / To:**