SOLENÓIDE/ SOLENOID SWITCH / SOLENOIDE

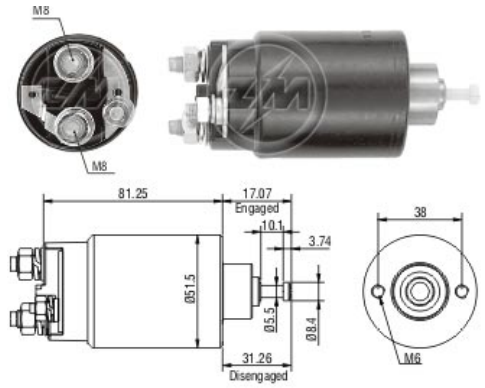

Note: Similar to ZM 1-761 except tinned contact bolts.
Nota: Similar ao ZM 1-761 sem estanho nos parafusos de contato.

Solenóide ZM 761 12v — CAP ZM 761.96

Código Original do Solenóide / Solenoid Original Code / Código Original del Solenoide

FORD:
F3RZ-11390-A
F3RZ-11390-B
F78Z-11390-AA
XS6U-11390-AA

MOTORCRAFT:
SW-2506
SW-2507
SW-818

VISTEON:
XS6U-11390-AA

Código do Motor / Starter Code / Código del Motor

FORD:
93BB-11000-HB
96BB-11000-AB
97VB-11000-A
97VB-11000-B
F3RZ-11002-A
F3RZ-11002-B
F3RZ-11002-C
F5OY-11002-A
F87U-11000-DC
SA-813
SA-814
SA-815
SA-818
XS6U-11000-AC

VISTEON:
XS6U-11000-AC

Aplicação / Used on / Aplication

Montadora / Car Maker	Veículo / Vehicle	Variação do modelo / Model variation:	De / From:	Até / To:
FORD	Courier	com motor Zetec Rocam	1999	
	Escort	com motor Zetec Rocam	1999	
	Fiesta	Sedan com motor Zetec Rocam	1999	
		com motor Zetec Rocam	1999	
	Ka	com motor Zetec Rocam	1999	
	Ranger	2.3 L (140) L4	2001	2006
	Taurus	3.0 L (182) V6	2001	2005
	Thunderbird	3.9 L (240) V8	2002	2005
Montadora / Car Maker	**Veículo / Vehicle**	**Variação do modelo / Model variation:**	**De / From:**	**Até / To:**
FORD-JAGUAR	X-Type	2.5 L (152) V6	2002	2005
		3.0 L (183) V6	2002	2005
Montadora / Car Maker	**Veículo / Vehicle**	**Variação do modelo / Model variation:**	**De / From:**	**Até / To:**
FORD-LINCOLN	Continental	4.6 L (281) V8	2002	
	LS	3.9 L (240) V8	2000	2006
Montadora / Car Maker	**Veículo / Vehicle**	**Variação do modelo / Model variation:**	**De / From:**	**Até / To:**
MAZDA	B series	Pick-up 2.3 L	2001	2006
Montadora / Car Maker	**Veículo / Vehicle**	**Variação do modelo / Model variation:**	**De / From:**	**Até / To:**
MERCURY	Sable	3.0 L (182) V6	2001	2005
Montadora / Car Maker	**Veículo / Vehicle**	**Variação do modelo / Model variation:**	**De / From:**	**Até / To:**