SOLENÓIDE/ SOLENOID SWITCH / SOLENOIDE

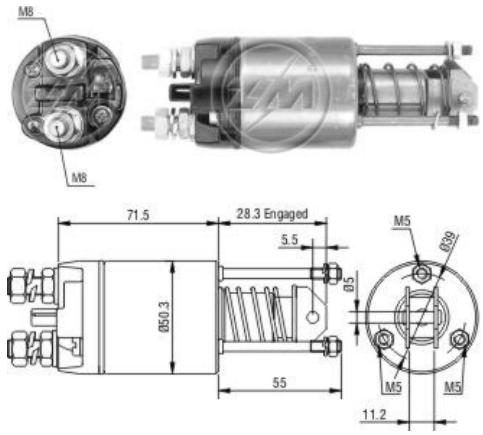

Solenóide ZM 651 12v — CAP ZM 652.96

Código Original do Solenóide / Solenoid Original Code / Código Original del Solenoide

FIAT:
9938390

MARELLI:
636 009 01
855 303 30
855 400 01
855 405 61

Código do Motor / Starter Code / Código del Motor

MARELLI:
632 214 05
632 214 06
632 214 35
632 214 36
632 215 30
632 215 33
632 215 36
632 216 35
632 232 03
632 232 35
632 232 36
632 232 37
632 232 38
632 232 39
632 233 30
632 233 31

Aplicação / Used on / Aplication

Montadora / Car Maker	Veículo / Vehicle	Variação do modelo / Model variation:	De / From:	Até / To:
DUCATI	RDM901			
	RF/V			
	RF140			
	RM80			
	RW120			
Montadora / Car Maker	**Veículo / Vehicle**	**Variação do modelo / Model variation:**	**De / From:**	**Até / To:**
FIAT	127	1.3 D	1982	
	Fiorino	1.3 D	1988	
	Panda	1300 D	1986	
		1300 D Van	1986	
	Regata	1.7 D with (1714cc, 1697cc) engine	1983	
	Ritmo	1.7 D with 138.A engine	1979	1985
		1.7 D (My 85) with 149.B3 engine	1985	
	Tipo	1.7 D with 149.B4 engine	1987	
	Uno	1.3 D	1986	
		1.3 TD with 146 B.000 engine	1986	
Montadora / Car Maker	**Veículo / Vehicle**	**Variação do modelo / Model variation:**	**De / From:**	**Até / To:**
RUGGERINI	RD 180		1986	
	RD 181		1986	
	RD 188		1986	
	RD 200		1986	
	RD 201		1986	
	RD 210		1986	
	RD 211		1986	
	RD 218		1986	
	RDM 901		1986	
	RF 100		1986	
	RF 120		1986	
	RF 130		1986	
	RF 140		1986	
	RF 80		1986	
	RF 81		1986	
	RM 80		1986	
	RW 120		1986	
Montadora / Car Maker	**Veículo / Vehicle**	**Variação do modelo / Model variation:**	**De / From:**	**Até / To:**
VW SEAT	Ibiza	I 1.7 D with Fiat-138A5 engine	1984	
	Malaga	1.7 D with Fiat-138A5 engine	1985	
	Ritmo	D with 138A5 engine	1980	1982
	Ronda	1.7 D wit 138A5 engine	1982	1986
Montadora / Car Maker	**Veículo / Vehicle**	**Variação do modelo / Model variation:**	**De / From:**	**Até / To:**