SOLENÓIDE/ SOLENOID SWITCH / SOLENOIDE

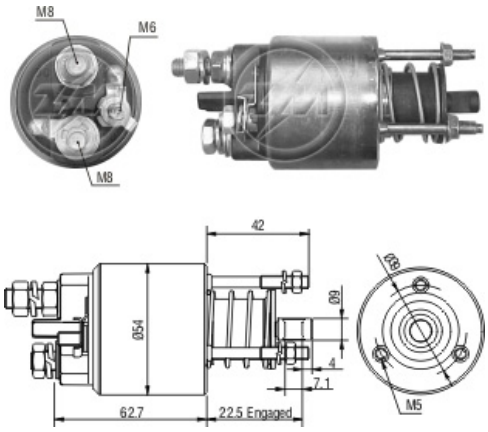

Solenóide ZM 6-395 12v **CAP ZM 2-595.91**

Código Original do Solenóide / Solenoid Original Code / Código Original del Solenoide

MARELLI:

855 417 40
855 418 60

Código do Motor / Starter Code / Código del Motor

MARELLI:

631 030 26
631 110 16
631 110 17
631 110 36

Aplicação / Used on / Aplication

Montadora / Car Maker	Veículo / Vehicle	Variação do modelo / Model variation:	De / From:	Até / To:
FIAT	Brava	1.6i 16V Cambio C513		
	Bravo	1.6i 16V Cambio C513		
	Marea	1.6 16V Cambio C513		
		1.6 16V / Bipower		
	Multipla	1.6 16V		
		Blupower		
		Bipower		
	Palio	75 (North Europe) with 1242cc engine		
		100 1.6 16V Cambio C513		
	Siena	1.6 16V Cambio C513		
Montadora / Car Maker	**Veículo / Vehicle**	**Variação do modelo / Model variation:**	**De / From:**	**Até / To:**
LANCIA	Dedra	1.6i.e.	1998	
		1.6i.e. 16V	1998	
	Delta	1.6i.e.	1996	
		1.6i.e. 16V	1996	
	Lybra	1.6 16V Cambio C513	1999	
		Station Wagon 1.6 16V Cambio C513	1999	
Montadora / Car Maker	**Veículo / Vehicle**	**Variação do modelo / Model variation:**	**De / From:**	**Até / To:**