SOLENÓIDE/ SOLENOID SWITCH / SOLENOIDE

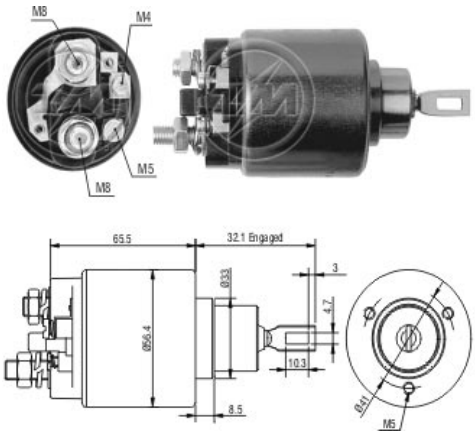

Solenóide ZM 571 12v — CAP ZM 571.91

Código Original do Solenóide / Solenoid Original Code / Código Original del Solenoide

BOSCH:
0.331.303.003
0.331.303.007
0.331.303.010
0.331.303.015
0.331.303.040
0.331.303.503
9.330.081.039
9.330.081.055

Código do Motor / Starter Code / Código del Motor

AGRALE:
7106010078002

BOSCH:
0.001.208.200
0.001.208.201
0.001.208.208
0.001.211.213
0.001.211.214
0.001.211.216
0.001.211.217
0.001.211.218
0.001.211.219
0.001.311.118
0.001.311.122
0.001.311.136
0.001.311.137
0.001.314.002
0.001.314.018
0.001.314.033
9.000.082.025
9.000.082.028
9.000.082.030
9.000.082.032
9.000.082.034
9.000.082.035
9.000.082.041
9.000.082.042
9.000.082.043
9.000.082.045
9.000.082.046
9.000.082.047
9.000.082.049
9.000.082.050
9.000.082.051
9.000.082.054
9.000.082.057
9.000.082.060
9.000.082.065
9.000.082.073
F.000.AL0.313

FORD:
3240181
84AU-11001-B
ZBA9-11023
ZBA9-11023-A

GURGEL:
1010891

VOLKSWAGEN:
622679
622727
ZBC911023
ZBC911023A

Aplicação / Used on / Aplication

Montadora / Car Maker	Veículo / Vehicle	Variação do modelo / Model variation:	De / From:	Até / To:
AGRALE	Sie M	com motor M 70	1977	1981
		com motor M 80	1977	
		com motor M 85	1977	
		com motor M 90	1977	
		com motor M 93 ID	1982	
	Trator 4100	com motor Agrale M 90 T	1977	
	TX1100	com motor D 229-3	1982	1985
Montadora / Car Maker	**Veículo / Vehicle**	**Variação do modelo / Model variation:**	**De / From:**	**Até / To:**
FORD	Corcel	II 1.6	1983	1986
	Del Rey	1.6	1983	1989
	Escort	1.3	1983	1986
		1.6	1983	1989
	Galaxy	2.0	1992	1996
		2.0i	1992	1996
	Pampa	1.6	1993	1996

	Royale	1.8	1992	1994
		1.8i	1994	1996
		2.0	1992	1994
		2.0i	1992	1996
	Versailles	1.8	1991	1994
		1.8i	1994	1996
		2.0	1991	1994
		2.0i	1991	1996
Montadora / Car Maker	**Veículo / Vehicle**	**Variação do modelo / Model variation:**	**De / From:**	**Até / To:**
GURGEL	Caraj	1.8	1988	1994
	Sedan			
	Supermini			
Montadora / Car Maker	**Veículo / Vehicle**	**Variação do modelo / Model variation:**	**De / From:**	**Até / To:**
MIURA	Top Sport	2.0	1990	2000
Montadora / Car Maker	**Veículo / Vehicle**	**Variação do modelo / Model variation:**	**De / From:**	**Até / To:**
MOTOR TIET	RD 900L		1992	
	RD 950		1992	
	RD 950L		1992	
Montadora / Car Maker	**Veículo / Vehicle**	**Variação do modelo / Model variation:**	**De / From:**	**Até / To:**
VOLKSWAGEN	Brasia	1.3 com motor BK	1973	1981
		1.6 com motor BN	1973	1982
	Fusca	1300 com motor 1300	1974	1979
		1500 com motor 1500	1970	1975
		1600 com motor 1600	1969	1982
	Gol	1.3 com motor BY	1980	1981
		1.3	1980	1981
		I 1.6	1993	1994
		1.6	1985	1989
		1.8	1984	1987
		I 1.8	1987	1994
		I 2.0 GTI	1988	1994
	Karman Ghia	1600	1970	1972
	Parati	I 1.8	1988	1995
		I 1.6	1984	1995
	Passat	1.5 com motor BR	1979	1982
		1.6	1982	1989
		1.8	1984	1989
	Quantum	1.8	1985	1994
		1.8i	1993	1996
		2.0	1985	1994
		2.0i	1992	1996
	Santana	2.0i	1990	1996
		1.8 L	1984	1994
		1.8i	1993	1996
		2.0	1994	1994
	Saveiro	I 1.6	1993	1996
		I 1.8	1989	1996
	SP	1600	1970	1980
		1700	1972	1980
	Transporter	com motor BG	1984	1989
		1.6 com motor UG	1979	1989
		1.6	1979	1989
	Variant	1600	1969	1977
		II 1600	1978	1981
	Voyage	1.5 com motor BR	1981	1982
		1.6	1984	1995
		1.8	1986	1995
Montadora / Car Maker	**Veículo / Vehicle**	**Variação do modelo / Model variation:**	**De / From:**	**Até / To:**
YANMAR	BT	com motor BT 22	1980	1983
		com motor BT 33	1980	1983
	Microtrator	C11		
		TC11 Super		
Montadora / Car Maker	**Veículo / Vehicle**	**Variação do modelo / Model variation:**	**De / From:**	**Até / To:**