SOLENÓIDE/ SOLENOID SWITCH / SOLENOIDE

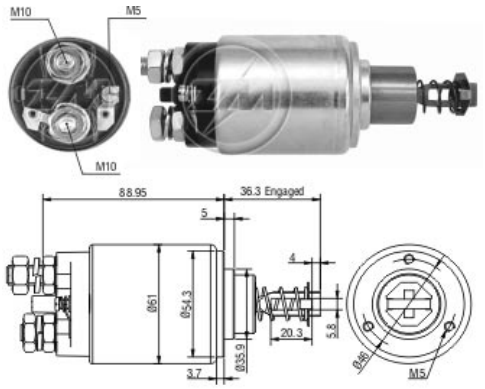

Note: Similar to ZM 631 with steel lever.
Nota: Similar ao ZM 631 com garfo de aço.

Solenóide ZM 531 12v — CAP ZM 531.91

Código Original do Solenóide / Solenoid Original Code / Código Original del Solenoide

AGRALE:
6007011395000
BOSCH:
9.330.081.030
FIAT:
75203446
GM:
93210815
LANCIA:
75203446
MAXION:
2730793.M91
MERCEDES-BENZ:
0 001 515 155
MWM:
9.0572.03.0.8011
9.0572.03.0.8012
VALMET:
116.760.015.739
VOLKSWAGEN:
04-053-933
2RD-911-121

Código do Motor / Starter Code / Código del Motor

BOSCH:
9.000.083.027
9.000.083.028
9.000.083.035
9.000.083.036
9.000.083.038
9.000.083.042
9.000.083.053
9.000.083.054
9.000.083.055
9.000.083.056
9.000.083.057
9.000.083.058
9.000.083.059
9.000.083.060
9.000.083.067
9.000.083.069
9.000.083.071
9.000.083.072
9.000.083.077
9.000.453.080
9.000.453.082
9.000.453.089
9.000.453.091

Aplicação / Used on / Aplication

Montadora / Car Maker	Veículo / Vehicle	Variação do modelo / Model variation:	De / From:	Até / To:
AGRALE	1600 D	com motor D 229-3	1985	1995
	1800 D	com motor D 229-4	1988	1998
	4500 D	com motor D 229-3	1994	
	5000 D	com motor D 229-4	1994	
	6150	com motor TD 229-6	1999	
	7000 D	com motor D 229-4	1993	
	7000 DX	com motor 4.10	1996	
	7000 TDX	com motor 4.10 T	1996	
	7500	TD com motor TD 229 EC-4	1994	
	8500 TDX	com motor 4.10 T	1997	
	BX	4.60 com motor F 3 L 913	1990	
		60 com motor F 3 L 913	1990	
		100 com motor TD 299 EC.04	1990	
		130 com motor D 299.06	1990	
		4.90 com motor D 299.04	1990	
		4.100 com motor TD 229 EC-4	1990	
		4.110 com motor TD 229 EC.04	1990	
		4.130 com motor D 229.06	1990	
		4.150 com motor TD 229 EC-6	1990	
		90 com motor D 299.04	1990	
	MA 7.5 T	com motor 4.10 T	1996	
	TX1600	com motor D 229-3	1983	1985
Montadora / Car Maker	**Veículo / Vehicle**	**Variação do modelo / Model variation:**	**De / From:**	**Até / To:**
CASE	80	P com motor D 229-6	1983	
		CR com motor D 229-6	1983	
	W 18	com motor OM 352	1981	
	W 20	com motor OM 352	1975	1981
	W 20B	com motor OM 352 A	1981	
	W 20E	com motor 6BT	1996	
Montadora / Car	**Veículo / Vehicle**	**Variação do modelo / Model variation:**	**De / From:**	**Até / To:**

Maker				
CBT	1065	com motor OM 314	1976	1978
	1105	com motor OM 352	1974	1978
	2080	com motor OM 314	1979	1983
	2105	com motor OM 352	1979	1982
	8060 4x4	com motor OM 352	1984	
	8240	com motor 4.248	1984	
	8260	4x4 com motor 6.354-4	1984	
	8440	com motor D 229-4 VT	1984	
Montadora / Car Maker	**Veículo / Vehicle**	**Variação do modelo / Model variation:**	**De / From:**	**Até / To:**
FIATALLIS	FB 80	com motor D 229-4	1992	
Montadora / Car Maker	**Veículo / Vehicle**	**Variação do modelo / Model variation:**	**De / From:**	**Até / To:**
FORD	F 12000	com motor MWM 4.10 T	1996	
	F 14000	com motor MWM 4.10 T	1996	
	F 4000	com motor MWM 4.10 T	1996	
Montadora / Car Maker	**Veículo / Vehicle**	**Variação do modelo / Model variation:**	**De / From:**	**Até / To:**
JOHN DEERE	JD 50 D	com motor yanmar-BTD 33T	1989	
Montadora / Car Maker	**Veículo / Vehicle**	**Variação do modelo / Model variation:**	**De / From:**	**Até / To:**
MASSEY FERGUSSON	MF 1630	com motor A 6.354-4	1986	
		com motor A.4248	1981	
	MF 235	com motor 3.152 A	1976	
	MF 265	com motor D 4.203 A	1976	
	MF 265/4	com motor D 4.203 A	1987	
	MF 275	com motor 4.236 A	1976	
	MF 275/4	com motor 4.236 A	1976	
	MF 283	com motor A 4.248	1980	
	MF 290	com motor 4.248 A	1976	
	MF 290/4	com motor 4.248 A	1976	
	MF 292	Turbo com motor T 4.236 A	1984	
	MF 292/4	Turbo com motor T 4.236 A	1984	
	MF 295	com motor 6.358 A	1983	
	MF 295/4	com motor 6.358 A	1976	
	MF 296	com motor 6.354-4 A	1984	
	MF 296/4	com motor 6.354-4 A	1984	
	MF 3640	com motor 6358 A	1973	
		com motor Perkins 1006-6	1996	
	MF 5650	com motor A 6.354-4	1982	
		com motor Perkins 1006-6T	1996	
		Turbo com motor AT 6.354-4	1988	
	MF 6845	com motor Perkins 1006-6T	1994	
	MF 6855	com motor Perkins 1006-6TW	1993	
	MF 6865	com motor Perkins 1006-6T	1994	
Montadora / Car Maker	**Veículo / Vehicle**	**Variação do modelo / Model variation:**	**De / From:**	**Até / To:**
MAXION	9110	com motor A 6.354-4	1989	
	9130	com motor AT 6.354-4	1989	
	9150	com motor AT 6.354-4	1989	
	9170	com motor AT 6.354-4	1989	
	Ideal 9070	com motor A 6.354-4	1992	
	Ideal 9075	com motor Perkins 1006-6	1993	
		com motor A 6.354-4	1990	
	Ideal 9090	com motor Perkins 1006-6T	1993	
		com motor Perkins 1006-6TW	1994	
Montadora / Car Maker	**Veículo / Vehicle**	**Variação do modelo / Model variation:**	**De / From:**	**Até / To:**
MERCEDES-BENZ	1214	C com motor OM 364 LA	1997	
	1714	K com motor OM 366	1994	
	1717	K com motor OM 366 A	1995	
	1718	com motor OM 366 A	1994	
		K com motor OM 366 A	1994	
	1720	com motor OM 366 LA	1998	
	1721	S com motor OM 366 LA	1994	
	1722	S com motor OM 366 LA	1998	
	1723	com motor OM 366 LA	1998	
	2418	com motor OM 366 A	1991	
	709	com motor OM 364	1988	
	710	com motor OM 364 A	1995	
	712	com motor OM 364 A	1992	
	912	com motor OM 364 A	1988	
	914	com motor OM 364 LA	1994	
	917	com motor OM 366 A	1987	
	L 1013	com motor OM 352	1974	1979
	L 1111	com motor OM 352	1976	1980
	L 1113	com motor OM 352	1974	
		com motor OM 352 A	1975	1987
	L 1114	com motor OM 352	0987	
		com motor OM 352 A	1987	
		com motor OM 364 LA	1994	
	L 1116	com motor OM 352 A	1978	
	L 1117	com motor OM 352 A	1983	
	L 1118	com motor OM 352 A	1987	
	L 1218	com motor OM 366 A	1996	
	L 1313	com motor OM 352	1974	1983
		com motor OM 352 A	1975	1987
		A com motor OM 352 A	1975	
	L 1314	com motor OM 352 A	1987	
	L 1316	A com motor OM 352 A	1974	
		com motor OM 352 A	1975	
	L 1317	com motor OM 352 A	1983	

	L 1318	com motor OM 352 A	1987	
	L 1418	com motor OM 366 A	1996	
	L 1513	com motor OM 352	1983	1987
	L 1516	com motor OM 352 A	1974	
	L 1517	com motor OM 352 A	1986	1989
	L 1518	com motor OM 352 A	1987	
	L 1620	com motor OM 366 LA	1996	
	L 2013	com motor OM 352 A	1975	1987
		com motor OM 352	1974	1987
	L 2014	com motor OM 352 A	1987	
	L 2016	com motor OM 352 A	1975	
	L 2213	com motor OM 352 A	1975	1987
		com motor OM 352	1974	1987
	L 2214	com motor OM 352	1987	
	L 2215	com motor M 352-O cool	1984	0198
	L 2216	com motor OM 352 A	1974	
		com motor M 352-O cool	1987	
	L 2217	com motor OM 352 A	1985	
	L 2314	com motor OM 366	1989	
	L 608 D	com motor OM 314	1973	1987
	L 610	com motor M 314-O cool	1984	1989
	L 708 E	com motor OM 314	1987	1990
	LA 1113	com motor OM 352	1983	
	LA 1117	com motor OM 352 A	1983	
	LA 1313	com motor OM 352	1983	1987
	LA 1513	com motor OM 352	1974	1987
	LA 2013	com motor OM 352	1974	1987
	LA 2213	com motor OM 352	1974	1987
	LB 2218	com motor OM 352 A	1987	
	LB 2318	com motor OM 366 A	1990	
	LK 2318	com motor OM 366 A	1990	
	LO 708 E	com motor OM 314	1987	1990
	LO 809	com motor OM 374.907 (364)	1988	
	LO 812	com motor OM 364 A	1988	
	LO 814	com motor OM 364 LA	1997	
	LPO 1113	com motor OM 352	1983	
	LS 1313	A com motor OM 352 A	1985	1987
	LS 1518	com motor OM 352 A	1987	
	O 362	com motor OM 344.934 (352) A	1975	
	O 364	com motor OM 352	1980	
		com motor OM 352 A	1980	
	O 365	com motor OM 352	1987	
	OF 1113	com motor OM 352	1988	
		com motor OM 366	1987	
	OF 1114	com motor OM 352	1987	
	OF 1313	com motor OM 352	1988	
	OF 1314	com motor OM 352	1987	
	OH 1113	com motor OM 366 A	1988	
	OH 1313	com motor OM 352	1983	
	OH 1314	com motor OM 352	1987	
	OH 1316	com motor OM 352 A	1983	
Montadora / Car Maker	**Veículo / Vehicle**	**Variação do modelo / Model variation:**	**De / From:**	**Até / To:**
MLER	RT 62 H	com motor D 229-3	1995	
	RT 82 H	com motor D 229-3	1990	
	VAP 55	com motor D 229-4	1990	
		com motor TD 229 EC-4	1992	
	VIBRO RT 62	com motor D 229-3	1981	
	VIBRO RT 82	com motor D 229-3	1981	
Montadora / Car Maker	**Veículo / Vehicle**	**Variação do modelo / Model variation:**	**De / From:**	**Até / To:**
NEW HOLLAND	8040	com motor OM 352	1984	1989
	8055	com motor OM 352 A	1984	1989
Montadora / Car Maker	**Veículo / Vehicle**	**Variação do modelo / Model variation:**	**De / From:**	**Até / To:**
SLC	6200	com motor OM 352	1982	
		Turbo com motor OM 352 A	1984	
	7200	Turbo com motor OM 352 A	1984	
		Turbo com motor TD 229-6	1986	
	7700	Turbo com motor OM 366 A	1993	
		Turbo com motor TD 299 EC-6	1993	
Montadora / Car Maker	**Veículo / Vehicle**	**Variação do modelo / Model variation:**	**De / From:**	**Até / To:**
TOYOTA	Bandeirante	com motor OM 364	1981	2001
Montadora / Car Maker	**Veículo / Vehicle**	**Variação do modelo / Model variation:**	**De / From:**	**Até / To:**
VALMET	110 ID	com motor 225-6	1973	
	118	com motor D 229-6	1981	
		com motor PID A 229-6 TV cool	1983	1986
	118-4	com motor 229-6	1981	
		com motor PID A 229-6 cool	1983	1986
	128	com motor D 229-6 VS	1986	
		4x4 com motor D 229-6 VS	1986	
		4x4 com motor PID A 229-6 cool	1983	1986
	138	Turbo com motor TD 229-6 TV	1980	
	138-4	Turbo com motor TD 229-6 VS	1982	
	148	4x4 com motor TD 229-6 VS	1982	
		Turbo com motor TD 229-6 TV	1980	
	62 ID	com motor D 225-3	1973	1981
	65 ID	com motor D 225-3	1973	1981
	68	com motor D 229-3 VS	1981	
		Cafeeiro com motor D 229-3 VS	1981	
		Especial com motor D 229-3 VS	1981	
	685	com motor D 229-3 VA	1992	

		ECO com motor D 229-3 VB	1994	
	78	S com motor D 229-4	1985	
		VE com motor D 229-4	1985	
	85 ID	com motor 225-4	1973	1981
	88	com motor 229-4	1981	
	880	com motor D 229-4	1986	
		4x4 com motor D 229-4	1986	
	980	4x4 Turbo com motor TD 229-4	1986	
Montadora / Car Maker	**Veículo / Vehicle**	**Variação do modelo / Model variation:**	**De / From:**	**Até / To:**
VOLKSWAGEN	12-140 T	com motor 4.10 T	1997	2000
	12-180	com motor 6.10 TCA	1999	2000
	13-150	com motor 4.10 TCA	2000	
	13-180	com motor 6.10 TCA	2000	
	14-150	com motor 6.10 T	1991	2000
	14-180	com motor 6.10 TCA	1999	2000
	14-200	com motor 6.10 T	1991	1994
	7-100	com motor 4.10 T	1994	2002
	7-120	com motor 4.10 TCA	2002	
	8-100	com motor 4.10 T	1997	2000
	8-120	com motor 4.10 TCA	2001	
	8-140	com motor 4.10 T	1994	2000
		CO/CE com motor 4.10 T	1994	2001
	8-150	com motor 4.10 TCA	2000	
		OD com motor 4.10 TCA	2001	
	9-150	OD com motor 4.10 TCA	2000	
Montadora / Car Maker	**Veículo / Vehicle**	**Variação do modelo / Model variation:**	**De / From:**	**Até / To:**
YANMAR	1050.D	com motor BTD 33 T	1988	
		4x4 com motor BTD 33 T	1988	
	BT	com motor BT 33	1983	
		com motor BT 22	1983	
	BTD	com motor BTD 22	1984	
		com motor BTD 33	1984	
Montadora / Car Maker	**Veículo / Vehicle**	**Variação do modelo / Model variation:**	**De / From:**	**Até / To:**