SOLENÓIDE/ SOLENOID SWITCH / SOLENOIDE

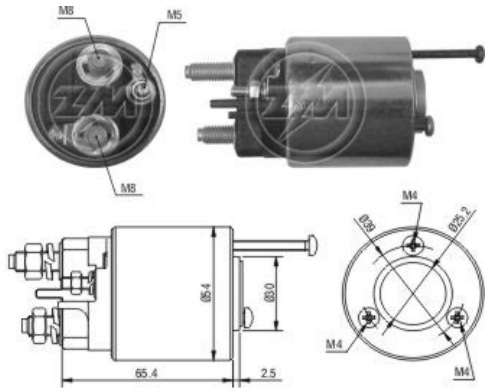

Note: For solenoid with plunger use ZM 1-496.
Nota: Para o solenóide com êmbolo utilizar ZM 1-496.

Solenóide ZM 496 12v — CAP ZM 496.91

Código Original do Solenóide / Solenoid Original Code / Código Original del Solenoide

VALEO:
594048
594183
NE-898

Código do Motor / Starter Code / Código del Motor

VALEO:
432636
D6RA12
D6RA16
D6RA161
D6RA38
D6RA66
D6RA661
D6RA72
D6RA721
D6RA74

Aplicação / Used on / Aplication

Montadora / Car Maker	Veículo / Vehicle	Variação do modelo / Model variation:	De / From:	Até / To:
CITRO	Xantia	1.6 com motor XU5JP		
		1.8i com motor XU7JB/P/P4		
		2.0i 16V com motor XU10J2C/J2CTEL3/J4R	1994	
	Xsara	2.0 16V com motor XU10J4R/J4RS	1998	
		1.8 com motor XU7JB/P/P4	1998	
	ZX	1.8i com motor XU7JP/P4		
		2.0i 16V com motor XU10J2C/J4/J4RS		
Montadora / Car Maker	**Veículo / Vehicle**	**Variação do modelo / Model variation:**	**De / From:**	**Até / To:**
JPX	Jeep	com motor XUD9A		
Montadora / Car Maker	**Veículo / Vehicle**	**Variação do modelo / Model variation:**	**De / From:**	**Até / To:**
PEUGEOT	306	1.8 com motor XUD7	1995	
		2.0 com motor XU10J2/J2C/J4R/J4RS	1994	
	405	1.8 com motor XU7JP/PPR		
		1.9 com motor XU9		
	406	1.6 com motor XU5JP		
		1.8 com motor EW7J4		
		2.0 16V com motor EW10D/J4	1997	
Montadora / Car Maker	**Veículo / Vehicle**	**Variação do modelo / Model variation:**	**De / From:**	**Até / To:**