SOLENÓIDE/ SOLENOID SWITCH / SOLENOIDE

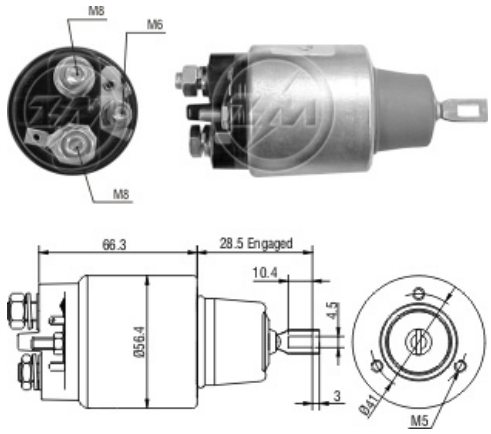

Solenóide ZM 2-775 12v CAP ZM 2-775.91

Código Original do Solenóide / Solenoid Original Code / Código Original del Solenoide

BOSCH:

F.000.SH0.103
F.000.SH0.128

Código do Motor / Starter Code / Código del Motor

BOSCH:

F.000.AL0.304
F.000.AL0.314
F.000.AL0.330

GM:

93260358
93288991
93390410

Aplicação / Used on / Aplication

Montadora / Car Maker	Veículo / Vehicle	Variação do modelo / Model variation:	De / From:	Até / To:
GM-CHEVROLET	Celta	1.0i com motor C 10 NE	2000	2002
		1.0 MPFI	2002	2002
		1.4 MPFI	2006	2006
		1.0 VHC	2002	2006
		1.0 VHC Flexpower	2005	2006
	Corsa	1.6 EFI com motor B 16 NZ SOHC	1998	
Montadora / Car Maker	**Veículo / Vehicle**	**Variação do modelo / Model variation:**	**De / From:**	**Até / To:**