SOLENÓIDE/ SOLENOID SWITCH / SOLENOIDE

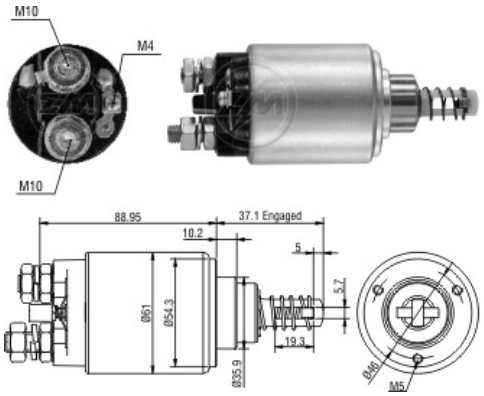

Solenóide ZM 2-639 24v CAP ZM Ñ-intercambia

Código Original do Solenóide / Solenoid Original Code / Código Original del Solenoide

BOSCH:

2.339.402.139

Código do Motor / Starter Code / Código del Motor

BOSCH:

0.001.231.009

MAN:

81 26201 9013

A5 00055 9254

RENAULT:

0025841044

5000791211

5001014221

5001852507

5010090370

5010090683

5010306413

5010508443

SAVIEM:

5000559254

Aplicação / Used on / Aplication

Montadora / Car Maker	Veículo / Vehicle	Variação do modelo / Model variation:	De / From:	Até / To:
RENAULT	Manager	G 200	1991	1993
		G 210	1992	1996
		G 230ti	1991	1996
	Maxter	G 230ti	1992	1995
	Midliner	S 130	1983	1990
		S 135	1994	1996
		S 140	1990	1993
		S 150	1992	2000
		S 160	1990	1993
		S 170	1982	1993
		S 180	1992	2000
		S 210	1995	2000
		S 220	1987	1990
		M 140	1989	1993
		M 150	1992	2000
		M 160	1989	1993
		M 180	1992	2000
		M 200	1988	1993
		M 210	1992	2000
		M 230	1989	1996
		M 250	1996	2000
		ME 160	1989	1993
		ME 180	1989	1993
		S 110	1985	1990
	Midlum	135	2000	
		150	2000	
		180	2000	
		210	2000	
		220	2000	
		250	2000	
		270	2000	
	Premium Distribution	210	1996	
		250	1996	
		270	2000	
		300	1996	
Montadora / Car Maker	**Veículo / Vehicle**	**Variação do modelo / Model variation:**	**De / From:**	**Até / To:**